МФС | Генеральный Подрядчик

Общество с ограниченной ответственностью
«Генеральный подрядчик - МФС»
ул. Рябиновая, д. 22А, стр. 2, Москва, 121471

ОКПО 75321383 ОГРН 1047796934195
ИНН 7704539433 КПП 772901001

Тел.: +7 495 505-97-33, доб. 4101
E-mail: sekretariat-mfs@pik.ru

Застройщик – Московский фонд реновации жилой застройки
(№ 94-0421-ОК-1/Н от 01.07.2021 г.)

Строительство объектов в соответствии с проектом планировки территории по адресу: Сиреневый бульвар, вл. 4 района Измайлово города Москвы

Жилой дом с приспособлением подземной автостоянки под защитное сооружение гражданской обороны - "укрытие" (ЗСГО) с инженерными сетями и благоустройством территории по адресу: г. Москва, внутригородское муниципальное образование Измайлово, Сиреневый бульвар, земельный участок 4/9 (участок 6.2)

ПРОЕКТНАЯ ДОКУМЕНТАЦИЯ

Раздел 5. Сведения об инженерном оборудовании, о сетях и системах инженерно-технического обеспечения

Подраздел 5. Сети связи

Часть 7. Автоматическая установка порошкового пожаротушения

94-0421-ОК-1/Н-6.2-П-ИОС5.7

Том 5.5.7

Корректировка

2025

МФС | Генеральный Подрядчик

Общество с ограниченной ответственностью
«Генеральный подрядчик - МФС»
ул. Рябиновая, д. 22А, стр. 2, Москва, 121471

ОКПО 75321383 ОГРН 1047796934195
ИНН 7704539433 КПП 772901001

Тел.: +7 495 505-97-33, доб. 4101
E-mail: sekretariat-mfs@pik.ru

Застройщик – Московский фонд реновации жилой застройки
(№ 94-0421-ОК-1/Н от 01.07.2021 г.)

Строительство объектов в соответствии с проектом планировки территории по адресу: Сиреневый бульвар, вл. 4 района Измайлово города Москвы

Жилой дом с приспособлением подземной автостоянки под защитное сооружение гражданской обороны - "укрытие" (ЗСГО) с инженерными сетями и благоустройством территории по адресу: г. Москва, внутригородское муниципальное образование Измайлово, Сиреневый бульвар, земельный участок 4/9 (участок 6.2)

ПРОЕКТНАЯ ДОКУМЕНТАЦИЯ

Раздел 5. Сведения об инженерном оборудовании, о сетях и системах инженерно-технического обеспечения

Подраздел 5. Сети связи

Часть 7. Автоматическая установка порошкового пожаротушения

94-0421-ОК-1/Н-6.2-П-ИОС5.7

Том 5.5.7

Корректировка

Уполномоченное лицо
по доверенности № 2-649 от 12.12.2024 г.
Главный инженер проекта
ООО "Генеральный подрядчик - МФС" Н.А. Вайсертригер

Главный инженер проекта Н.А. Вайсертригер

2025

Взам. инв. №

Подпись и дата

Инв. № подл.

ООО «ГЕНПРОЕКТ»

Заказчик – ООО «ГП-МФС»

Жилой дом с приспособлением подземной автостоянки под защитное сооружение гражданской обороны – «укрытие» (ЗСГО) с инженерными сетями и благоустройством территории по адресу: г. Москва, внутригородское муниципальное образование Измайлово, Сиреневый бульвар, земельный участок 4/9 (участок 6.2)

ПРОЕКТНАЯ ДОКУМЕНТАЦИЯ

Раздел 5. Сведения об инженерном оборудовании, о сетях и системах инженерно-технического обеспечения

Подраздел 5. Сети связи

Часть 7. Автоматическая установка порошкового пожаротушения

94-0421-ОК-1/Н-6.2-П-ИОС5.7

Том 5.5.7

Корректировка

Руководитель бюро Д.О. Макаров

Главный инженер проекта Д.А. Крюков

2025

Взам. инв. №	
Подп. и дата	
Инв. № подл.	

Обозначение	Наименование	Примечание
94-0421-ОК-1/Н-6.2-П-ИОС5.7-С	Содержание тома 5.5.7	1 лист
94-0421-ОК-1/Н-6.2-П-СП	Состав проектной документации	Выполнено отдельно
94-0421-ОК-1/Н-6.2-П-ИОС5.7-ЗП	Заверение проектной организации	1 лист
	Текстовая часть	
94-0421-ОК-1/Н-6.2-П-ИОС5.7.ПЗ	Пояснительная записка	10 листов
94-0421-ОК-1/Н-6.2-П-ИОС5.7-ГЧ	Графическая часть	7 листов
	Прилагаемые документы	
94-0421-ОК-1/Н-6.2-П - ИОС5.7.СО	Спецификация оборудования, изделий и материалов	2 листа

Согласовано

Взам. инв. №

Подп. и дата

Инв. № подл.

Изм.	Кол. уч.	Лист	№док.	Подп.	Дата	94-0421-ОК-1/Н-6.2-П-ИОС5.7-С		
Разработал		Ситников			09.2025	Содержание тома 5.5.7	Стадия	Лист	Листов
Проверил		Пономарева			09.2025		П	1	1
Рук.группы		Вялов			09.2025		Генпро		
Н. контр.		Ивлева			09.2025				
ГИП		Крюков			09.2025				

Формат А4

Проектная документация разработана в соответствии с градостроительным планом земельного участка, заданием на проектирование, градостроительным регламентом, документами об использовании земельного участка для строительства, техническими регламентами, в том числе устанавливающими требования по обеспечению безопасной эксплуатации зданий, строений, сооружений и безопасного использования прилегающих к ним территорий, и с соблюдением технических условий.

Технические решения, принятые в проекте, соответствуют требованиям экологических, санитарно-гигиенических, противопожарных и других строительных норм, действующих на территории Российской Федерации, а также обеспечивают безопасную для жизни и здоровья людей эксплуатацию объекта при соблюдении этих решений.

Главный инженер проекта _____ Д.А. Крюков

Согласовано

Взам. инв. №

Подп. и дата

Инв. № подл.

Изм.	Кол. уч.	Лист	№док.	Подп.	Дата	94-0421-ОК-1/Н-6.2-П-ИОС5.7-ЗП		
Разработал		Крюков			09.2025	Заверение проектной организации	Стадия	Лист	Листов
							П	1	1
Н. контр.		Ивлева			09.2025		Генпро		
ГИП		Крюков			09.2025				

Формат А4

Содержание

1 Общие положения 2

1.1 Основание на проектирование 2

1.2 Перечень изменений, внесенных при корректировке проектной документации 2

1.3 Характеристика объекта 4

1.4 Ссылочные документы 5

2 Автоматическая установка порошкового пожаротушения 7

2.1 Основные проектные решения 7

2.2 Расчет количества модулей 7

2.3 Охрана труда 9

3 Электроснабжение и заземление 9

4 Кабельные линии связи и закладные устройства 9

5 Характеристика дверей в защищаемые помещения 9

1 Общие положения

1.1 Основание на проектирование

Корректировка проектной документации выполнена на основании:

– Договора № 94-0421-ОК-1/Н от 01.07.2021 г. в редакции ДС№1 от 2025 г;
– Задание на корректировку проектной документации, утвержденное Заказчиком.

1.2 Перечень изменений, внесенных при корректировке проектной документации

№№ п/п	Наименование	Проектные решения до корректировки	Проектные решения после корректировки
	Том: 94-0421-ОК-1/Н-6.2-П-ИОС5.7		
1	Изменение архитектурно планировочных решений	Структурные, принципиальные схемы и планы размещения оконечного оборудования выполнены на основании архитектурно планировочных решений	Актуализированы структурные, принципиальные схемы и планы размещения оконечного оборудования, выполнены на основании новых архитектурно планировочных решений
3	Актуализация расчета основании новых архитектурно планировочных решений	Площадь помещения электрощитовой ГРЩ автостоянки 24,69 $м^2$ Расчетный объём помещения 141,33 $м^3$	Площадь помещения электрощитовой ГРЩ автостоянки 24,69 $м^2$ Уточненный расчетом объём помещения ГРЩ 142,54 $м^3$
4	Техническая документация производителя	Структурные, принципиальные схемы выполнены на основании НТД	Актуализированы структурные, принципиальные схемы на основании обновленной документации производителя оборудования СПС, СПА
15	Уточнение спецификации оборудования, изделий и материалов	Спецификация оборудования, изделий и материалов выполнена на основании планов размещения оборудования, соответствующих актуальным архитектурно планировочным и техническим решениям	Спецификация оборудования, изделий и материалов уточнена на основании планов размещения оборудования, соответствующих актуальным архитектурно планировочным и техническим решениям

Все применяемое оборудование сертифицировано на территории России.

Остальные решения тома без изменений в соответствии с ранее рассмотренной проектной документацией и положительным заключением Государственное автономное учреждение города Москвы «Московская государственная экспертиза» № 77-1-1-3-007846-2025 от 17.02.2025 г.

1.3 Характеристика объекта

Объект включает в себя четыре строения и паркинг.

Паркинг:

- Этажность – один надземный этаж, один подземный этаж;
- Агрессивная среда отсутствует;
- Помещения отапливаемые;
- Взрывоопасные помещения отсутствуют.

Помещение охраны и пост охраны паркинга с дежурным персоналом расположены на первом этаже объекта. Электрощитовая ГРЩ, помещение сетей автостоянки, защищаемые установками порошкового пожаротушения, расположены на подземном этаже объекта.

ОДС расположена по адресу: г. Москва, (ВАО), Измайловский проезд, дом 5/1, корпус 1.

1.4 Ссылочные документы

Проектная документация разработана в соответствии с требованиями:

– Федеральный закон от 22 июля 2008 г. №123-ФЗ Технический регламент о требованиях пожарной безопасности (в редакции, актуальной с 14.07.2022г.);

– Федеральный закон от 30 декабря 2009 г. №384-ФЗ "Технический регламент о безопасности зданий и сооружений" (с изменениями от 2 июля 2013 г.);

– Постановление Правительства РФ от 16 февраля 2008 г. № 87 «О составе разделов проектной документации и требованиях к их содержанию» (с изм. на 8 сентября 2017 г.);

– ГОСТ Р 21.101-2020 «Система проектной документации для строительства. Основные требования к проектной и рабочей документации»;

– СП 3.13130.2009 «Системы противопожарной защиты. Система оповещения и управления эвакуацией людей при пожаре. Требования пожарной безопасности»;

– СП 6.13130.2021 «Системы противопожарной защиты. Электроустановки низковольтные. Требования пожарной безопасности»;

– СП 7.13130.2013 «Отопление, вентиляция и кондиционирование. Требования пожарной безопасности» (с изменением №1, №2);

– СП 113.13330.2016 «СНиП 21-02-99*. Стоянки автомобилей» (с Изменением №1);

– СП 118.13330.2012 «СНиП 31-06-2009. Общественные здания и сооружения» (с изменением № 1, 2, 3, 4);

– СП 133.13330.2012 «Сети проводного радиовещания и оповещения в зданиях и сооружениях. Нормы проектирования» (с изменением №1);

– СП 134.13330.2022 «Системы электросвязи зданий и сооружений. Основные положения проектирования»;

– СП 484.1311500.2020 «Системы противопожарной защиты. Системы пожарной сигнализации и автоматизация систем противопожарной защиты. Нормы и правила проектирования»;

– СП 485.1311500.2020 «Системы противопожарной защиты. Установки пожаротушения автоматические. Нормы и правила проектирования»;

– СП 486.1311500.2020 «Системы противопожарной защиты. Перечень зданий, сооружений, помещений и оборудования, подлежащих защите автоматическими установками пожаротушения и системами пожарной сигнализации. Требования пожарной безопасности»;

– ГОСТ 31565-2012 «Кабельные изделия. Требования пожарной безопасности»;

– ПУЭ «Правила устройства электроустановок» Издание 7.

2 Автоматическая установка порошкового пожаротушения

2.1 Основные проектные решения

Проектные решения по оснащению защищаемого Объекта средствами автоматической пожарной сигнализации и системы автоматизации противопожарной защиты в соответствии с требованиями №123-ФЗ, СП 3.13130.2009, СП 484.1311500.2020, СП 7.13130.2013 предусматриваются проектной документацией в томе 5.5.5 согласно составу проекта.

Решения тома без изменений в соответствии с ранее рассмотренной проектной документацией и положительным заключением Государственное автономное учреждение города Москвы «Московская государственная экспертиза» № 77-1-1-3-007846-2025 от 17.02.2025 г.

2.2 Расчет количества модулей

Расчет количества модулей порошкового пожаротушения выполнен в соответствии с рекомендуемым приложением И СП 485.1311500.2020 и характеристиками на модули «Гарант-5» и «Гарант-7».

Способ тушения – тушение всего защищаемого объема.

Количество модулей «Гарант-х» определяется по формуле:

$$N = \frac{Vn}{Vн} \times K1 \times K2 \times K3 \times K4,$$

где N - количество МПП - шт.

Vn - объем защищаемого помещения, $м^3$.

Помещение электрощитовой ГРЩ в продольном сечении имеет форму трапеции, над дальней стенкой на высоте 3,54 м расположена антресоль глубиной 0,75 м и высотой 2,2 м, поэтому объём помещения ГРЩ определяется произведением, площади продольного сечения (Sп) и ширины помещения (b):

$Vn=Sп \times b=$ $29,39 \times 4,85=142,54$ $м^3$

Vн – 52 м^3 - объем, защищаемый одним модулем «Гарант-7» при высоте размещения 5 м.

К1 - коэффициент неравномерности распыления порошка.

К1 = 1

К2 – коэффициент запаса, учитывающий затененность возможного очага загорания, зависящий от отношения площади, затененной оборудованием S3 к защищаемой площади Sy и определяется как:

$k_2 = 1+1,33*\frac{S_3}{S_y}$, так как в защищаемых помещениях $\frac{S_3}{S_y} \leq 0,15$

Принимаем К2 = 1.

К3 – коэффициент, учитывающий изменение огнетушащей эффективности используемого порошка по отношению к горючему веществу в защищаемой зоне по сравнению с бензином АИ-92 принимается равным 1,0 согласно табл. И.1, так как используемый огнетушащий порошок «Вексон АВС-70 Модуль» предназначен для тушения пожаров класса «А» и «В».

К4 – коэффициент, учитывающий степень негерметичности помещения (определяется по документации на модуль).

К4=1.

Помещение электрощитовой ГРЩ:

$$N = \frac{142,54}{52} \times 1 \times 1 \times 1 \times 1 = 2,74$$

В соответствии с расчетом и с учетом геометрии помещения, для помещения электрощитовой, где пожарная нагрузка распределена по периметру помещения, принимаем количество модулей равным 3.

Остальные решения тома без изменений в соответствии с ранее рассмотренной проектной документацией и положительным заключением Государственное автономное учреждение города Москвы «Московская государственная экспертиза» № 77-1-1-3-007846-2025 от 17.02.2025 г.

2.3 Охрана труда

Решения без изменений в соответствии с ранее рассмотренной проектной документацией и положительным заключением Государственное автономное учреждение города Москвы «Московская государственная экспертиза» № 77-1-1-3-007846-2025 от 17.02.2025 г.

3 Электроснабжение и заземление

Решения без изменений в соответствии с ранее рассмотренной проектной документацией и положительным заключением Государственное автономное учреждение города Москвы «Московская государственная экспертиза» № 77-1-1-3-007846-2025 от 17.02.2025 г.

4 Кабельные линии связи и закладные устройства

Решения без изменений в соответствии с ранее рассмотренной проектной документацией и положительным заключением Государственное автономное учреждение города Москвы «Московская государственная экспертиза» № 77-1-1-3-007846-2025 от 17.02.2025 г.

5 Характеристика дверей в защищаемые помещения

Решения без изменений в соответствии с ранее рассмотренной проектной документацией и положительным заключением Государственное автономное учреждение города Москвы «Московская государственная экспертиза» № 77-1-1-3-007846-2025 от 17.02.2025 г.

Таблица регистрации изменений								
Изм.	Номера листов (страниц)				Всего листов (страниц) в док.	Номер док.	Подп.	Дата
	изме-ненных	заме-ненных	новых	аннули-рован-ных				

Ведомость графической части

Лист	Наименование	Примечание
1	Ведомость графической части	
2	Условные графические обозначения	
3	Принципиальная схема межприборного интерфейса	
4	Структурная схема АУППТ	
5	Фрагмент плана с расположением оборудования в помещении поста охраны	
	автостоянки	
6	Фрагмент плана с расположением оборудования в помещении электрощитовой	
	ГРЩ на автостоянке	
7	Фрагмент плана с расположением оборудования в помещении сетей связи	
	автостоянки	

Согласовано

Взам. инв. №

Подпись и дата

Инв. № подл.

Изм.	Кол.уч.	Лист	Nдок.	Подпись	Дата
Разработал		Ситников			09.2025
Проверил		Пономарева			09.2025
Рук. группы		Вялов			09.2025
Нач.отдела		Басов			09.2025
Н.контроль		Ивлева			09.2025
ГИП		Крюков			09.2025

94-0421-ОК-1/Н-6.2-П-ИОС5.7-ГЧ

Жилой дом с приспособлением подземной автостоянки под защитное сооружение гражданской обороны – «укрытие» (ЗСГО) с инженерными сетями и благоустройством территории по адресу: г. Москва, внутригородское муниципальное образование Измайлово, Сиреневый бульвар, земельный участок 4/9 (участок 6.2)

Автоматическая установка порошкового пожаротушения

Стадия	Лист	Листов
П	1	7

Ведомость графической части

Генпро

ФорматА4

Условные обозначения:

ARS.x.n	ППК АРМ	– Прибор приемно-контрольный и управления пожарный адресно-аналоговый ППК-02-500-0 "RUBETEK" в режиме пульта
ARS.x.n	ППК 7	– Адресный приемно-контрольный пожарный прибор ППК-02-500-7 "RUBETEK"
ARS.x.n	ППК 4	– Адресный приемно-контрольный пожарный прибор ППК-02-500-4 "RUBETEK"
	AP-1	– Адресный расширитель AP-1
	AMP-4	– Адресный модуль расширения AMP-4
	МПИ20	– Преобразователь интерфейсов CAN-Ethernet МПИ-20 "RUBETEK"
	RA-30	– Повторитель интерфейса CAN RA-30 "RUBETEK"
BTH		– Извещатель дымовой адресно-аналоговый ИП 212-102 "RUBETEK"
BTM		– Извещатель ручной адресный ИП 513-102 "RUBETEK"
BTM		– Устройство дистанционного пуска адресное УДП-513-102 "RUBETEK"
		– Блок разветвительно изолирующий БИ-04 (изолятор шлейфа)
BIAL		– Световые табло пожаротушения Молния-24
BIAS		– Оповещатель пожарный звуковой Маяк-24-3М
BGB		– Извещатель охранный магнитоконтактный ИО-102-2
МППТ		– Модуль порошкового пожаротушения Гарант-5

		– Коробка монтажная огнестойкая
ETB		– Резервированный источник питания 24В
	24V	– Линия питания 24В
	220V	– Линия питания 220В
		– Линия оповещения
		– Линия интерфейса CAN,
		– АЛС пожарной сигнализации
		– Линия контроля
		– Граница проектирования

Взам. инв. №

Подпись и дата

Инв. № подл.

Изм.	Кол.уч.	Лист	Nдок.	Подпись	Дата
Разработал		Ситников			09.2025
Проверил		Пономарева			09.2025
Рук. группы		Вялов			09.2025
Н.контроль		Ивлева			09.2025

94-0421-ОК-1/Н-6.2-П-ИОС5.7-ГЧ

Жилой дом с приспособлением подземной автостоянки под защитное сооружение гражданской обороны – «укрытие» (ЗСГО) с инженерными сетями и благоустройством территории по адресу: г. Москва, внутригородское муниципальное образование Измайлово, Сиреневый бульвар, земельный участок 4/9 (участок 6.2)

Автоматическая установка порошкового пожаротушения

Стадия	Лист	Листов
П	2	

Условные графические обозначения

Генпро

ФорматА3

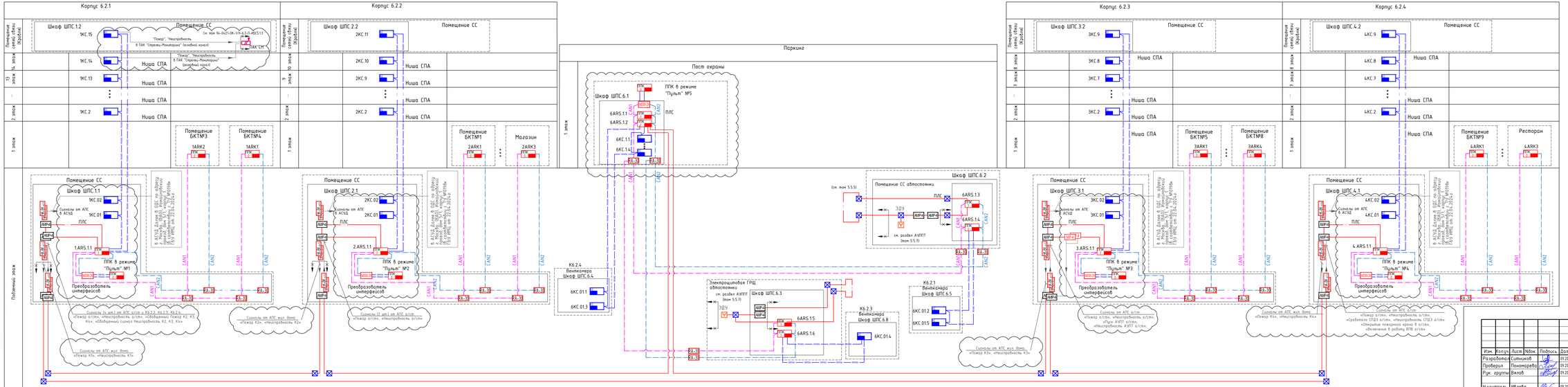

						94-0421-ОК-1/Н-6.2-П-ИОС5.7-ГЧ			
						Жилой дом с пристроенным подземным автостоянкой под защитное сооружение гражданской обороны по адресу: г. Москва, Центральный административный округ, Замоскворечье, ул. Большая Ордынка, д. 17, стр. 1	
Изм.	Кол.уч.	Лист	N док.	Подпись	Дата				
Разработал		Сипняков			09.2025	Принципиальная схема межтриборного интерфейса	Стадия	Лист	Листов
Проверил		Пономарева			09.2025	Автоматическая установка пожаротушения	П	3	
Рук. группы		Вялов			09.2025		Генпро		
Н.контроль		Ильева			09.2025				

Формат А4х2

Подпись и дата

Взам. инв. №

Инв. № подл.

Первый этаж. Паркинг

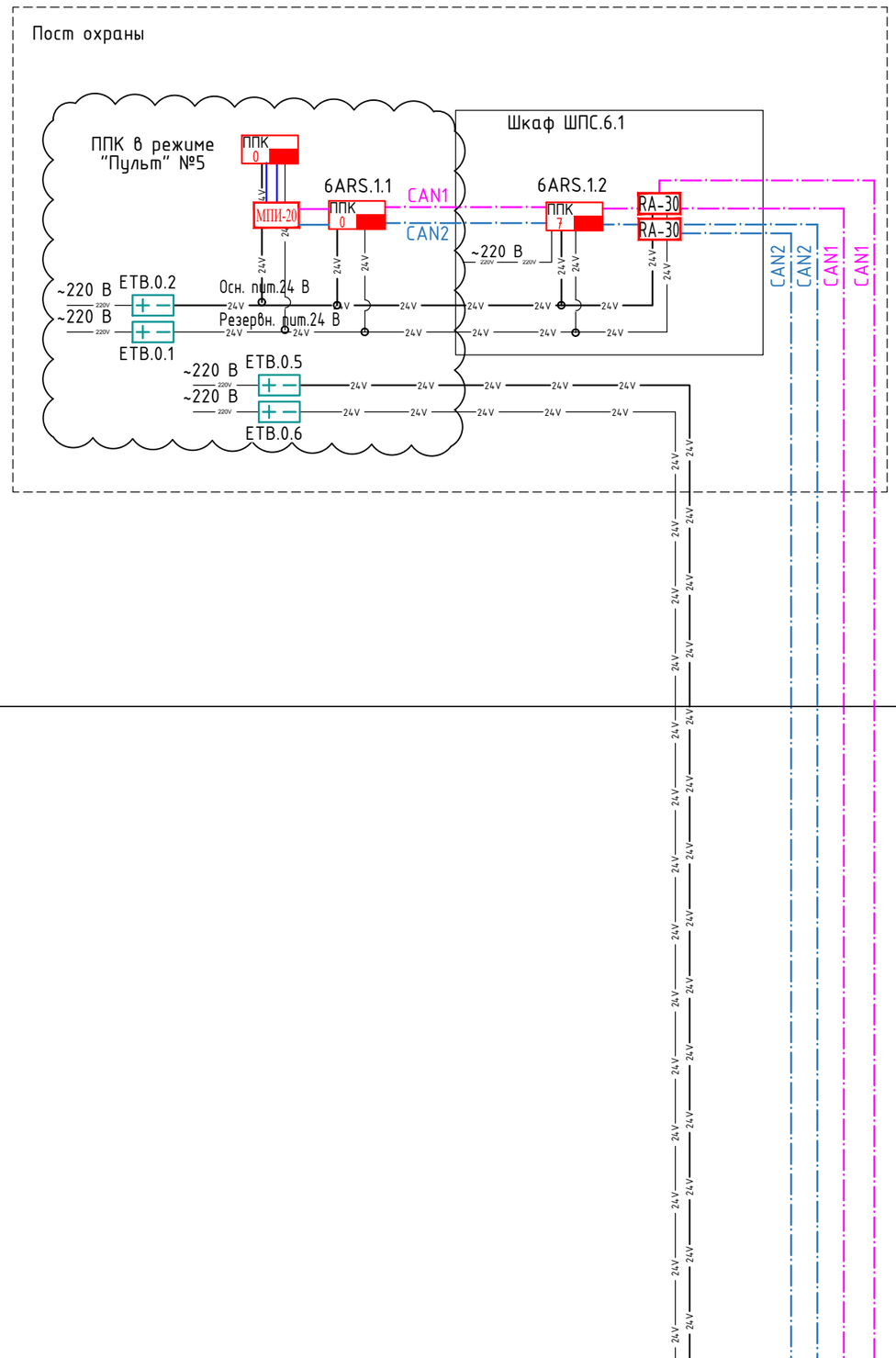

Подземный этаж. Паркинг

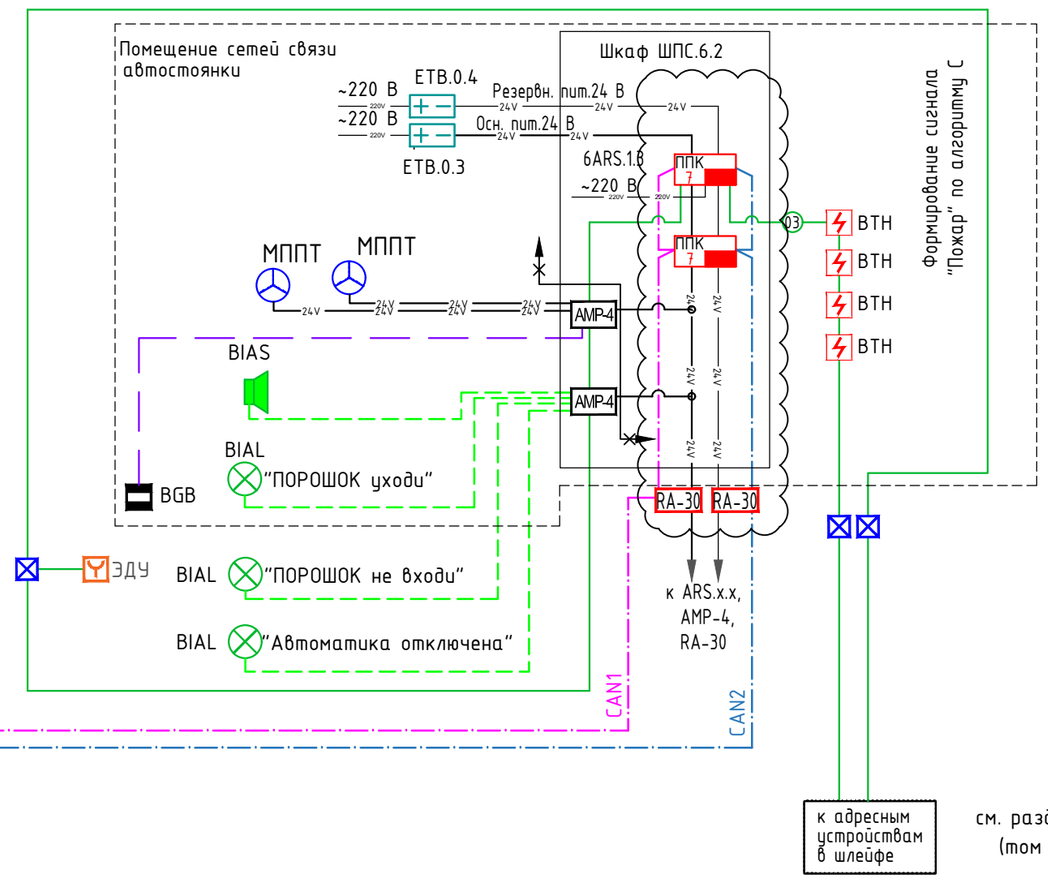

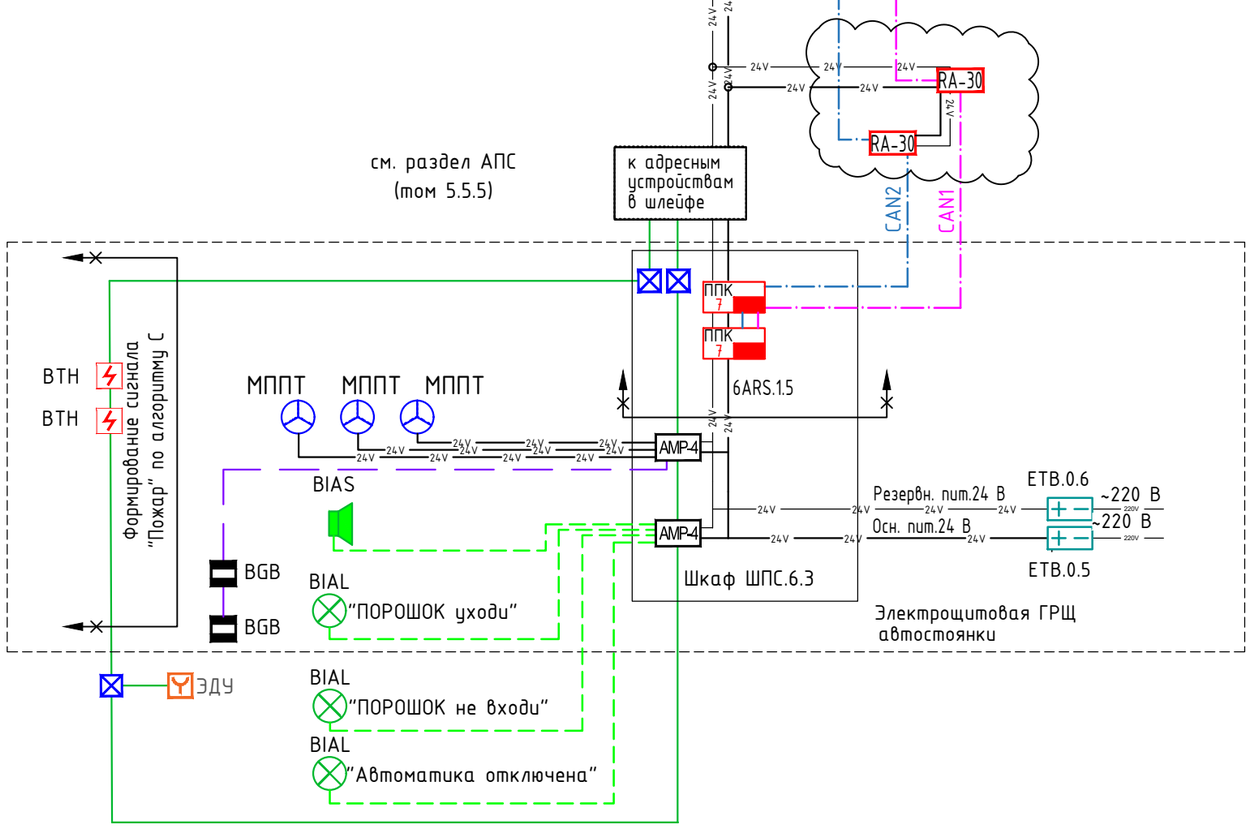

Изм.	Кол.уч.	Лист	Nдок.	Подпись	Дата
Разработал		Ситников			09.2025
Проверил		Пономарева			09.2025
Рук. группы		Вялов			09.2025
Н.контроль		Ивлева			09.2025

94-0421-ОК-1/Н-6.2-П-ИОС5.7-ГЧ

Жилой дом с приспособлением подземной автостоянки под защитное сооружение гражданской обороны – «укрытие» (ЗСГО) с инженерными сетями и благоустройством территории по адресу: г. Москва, внутригородское муниципальное образование Измайлово, Сиреневый бульвар, земельный участок 4/9 (участок 6.2)

Автоматическая установка порошкового пожаротушения

Стадия	Лист	Листов
П	4	

Структурная схема АУППТ

Генпро

Взам. инв. № | Подпись и дата | Инв. № подл.

ФорматА2

Фрагмент плана 1 этажа
в осях Е-И и 1-2

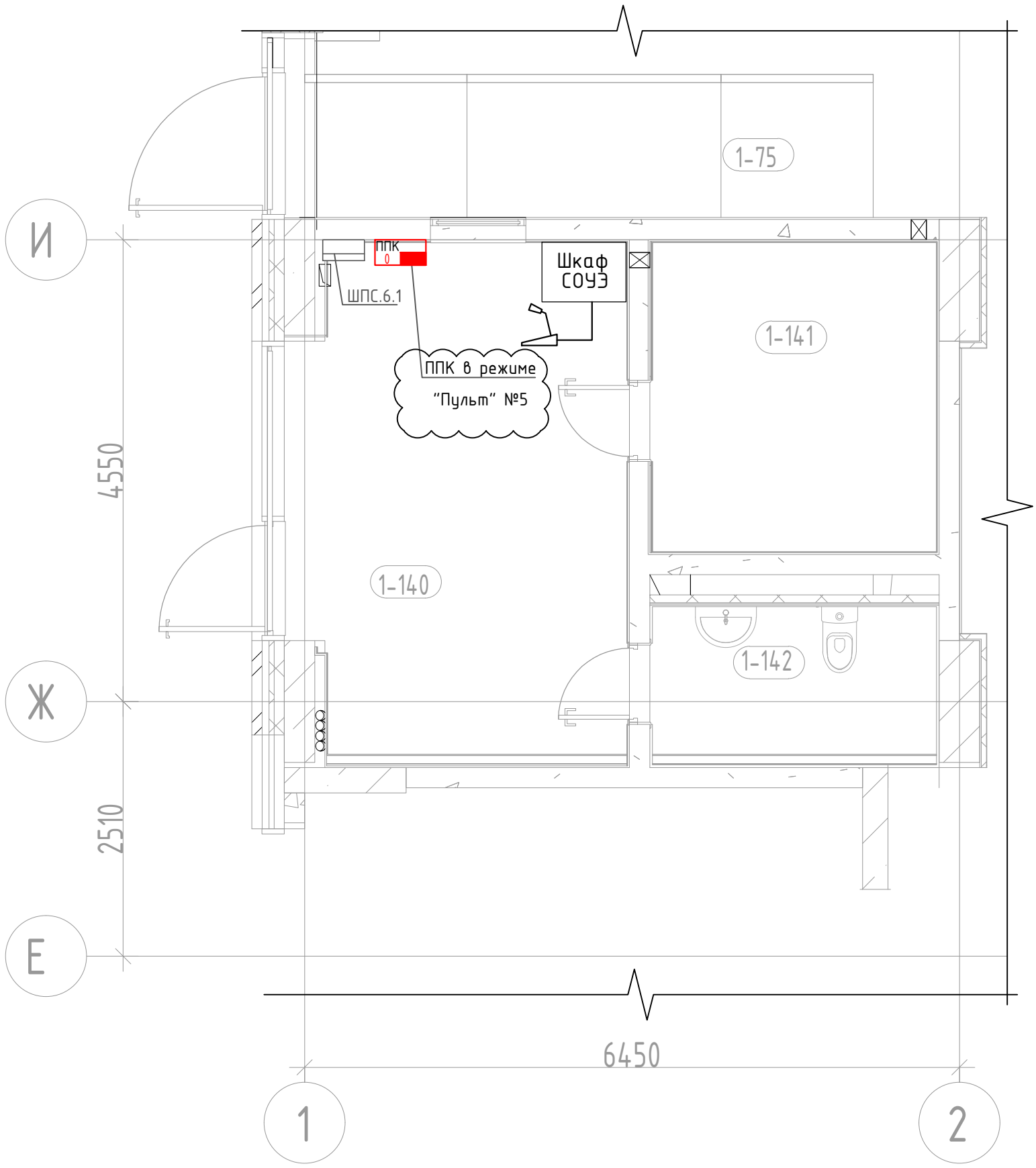

Экспликация помещений 1 этажа

Номер помещения	Наименование	Площадь, м2	Категория пом.
ПО №5			
Автостоянка			
1-75	Помещение автостоянки	3903,29	В2
МОП			
1-140	Пост охраны	15,90	
1-141	Помещение охраны	8,84	
1-142	С/У	4,36	

Взам. инв. №

Подпись и дата

Инв. № подл.

Изм.	Кол.уч.	Лист	Nдок.	Подпись	Дата
Разработал		Ситников			09.2025
Проверил		Пономарева			09.2025
Рук. группы		Вялов			09.2025
Н.контроль		Ивлева			09.2025

94-0421-ОК-1/Н-6.2-П-ИОС5.7-ГЧ

Жилой дом с приспособлением подземной автостоянки под защитное сооружение гражданской обороны - «укрытие» (ЗСГО) с инженерными сетями и благоустройством территории по адресу: г. Москва, внутригородское муниципальное образование Измайлово, Сиреневый бульвар, земельный участок 4/9 (участок 6.2)

Автоматическая установка порошкового пожаротушения

Стадия	Лист	Листов
П	5	

Фрагмент плана с расположением оборудования в помещении поста охраны автостоянки

Генпро

ФорматА3

Фрагмент плана - 1 этажа
в осях К-Л и 15-16
М 1:200

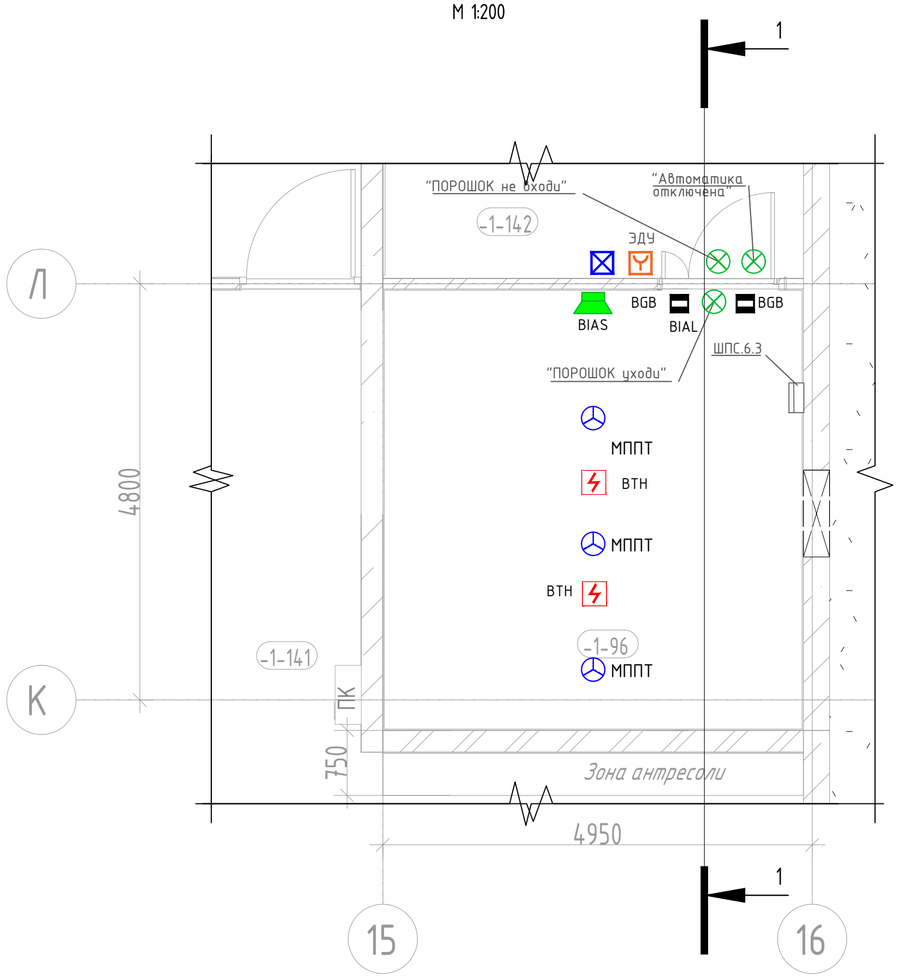

1-1
М 1:200

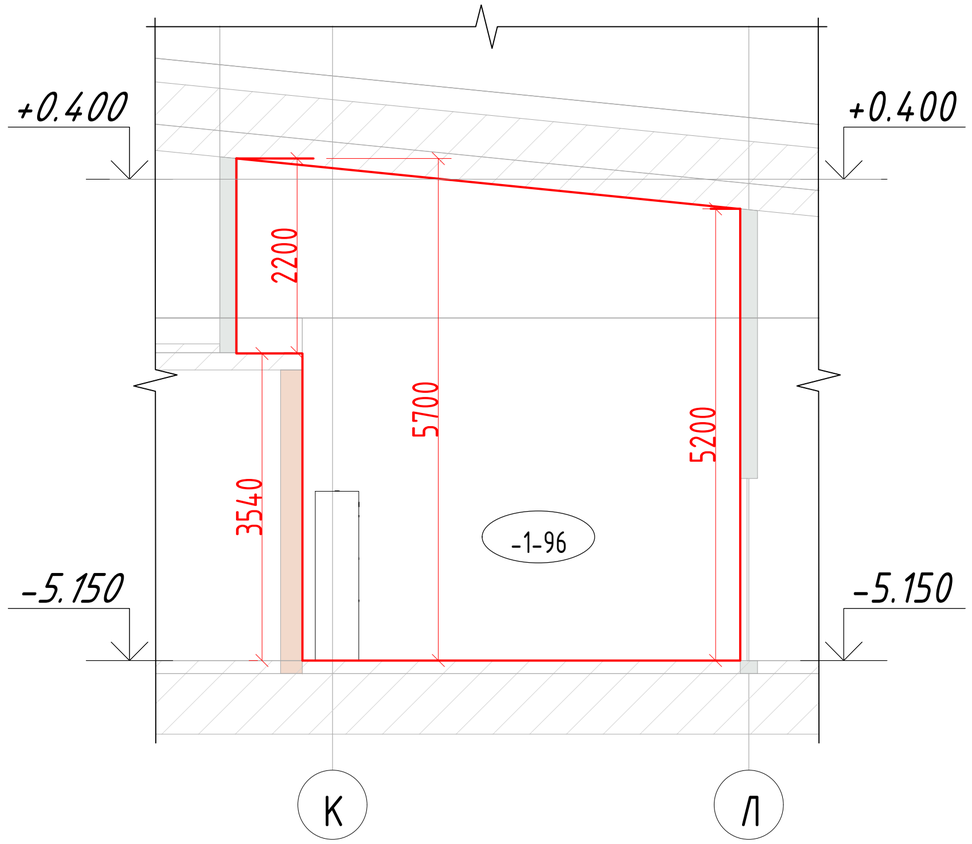

Экспликация помещений -1 этажа

Номер помещения	Наименование	Площадь, м2	Категория пом.
ПО №7			
-1-141	Помещение автостоянки	2530,52	В2
-1-96	Электрощитовая ГРЩ	24,69	В3
ПО №6			
-1-142	Помещение автостоянки	2977,6	В2

Изм.	Кол.уч.	Лист	Nдок.	Подпись	Дата
Разработал		Ситников			09.2025
Проверил		Пономарева			09.2025
Рук. группы		Вялов			09.2025
Н.контроль		Ивлева			09.2025

94-0421-ОК-1/Н-6.2-П-ИОС5.7-ГЧ

Жилой дом с приспособлением подземной автостоянки под защитное сооружение гражданской обороны - «укрытие» (ЗСГО) с инженерными сетями и благоустройством территории по адресу: г. Москва, внутригородское муниципальное образование Измайлово, Сиреневый бульвар, земельный участок 4/9 (участок 6.2)

Автоматическая установка порошкового пожаротушения

Стадия	Лист	Листов
П	6	

Фрагмент плана с расположением оборудования в помещении электрощитовой ГРЩ на автостоянке

Генпро

Взам. инв. № | Подпись и дата | Инв. № подл.

ФорматА2

Фрагмент плана - 1 этажа
в осях Ф-Ю и 3-4
М 1:200

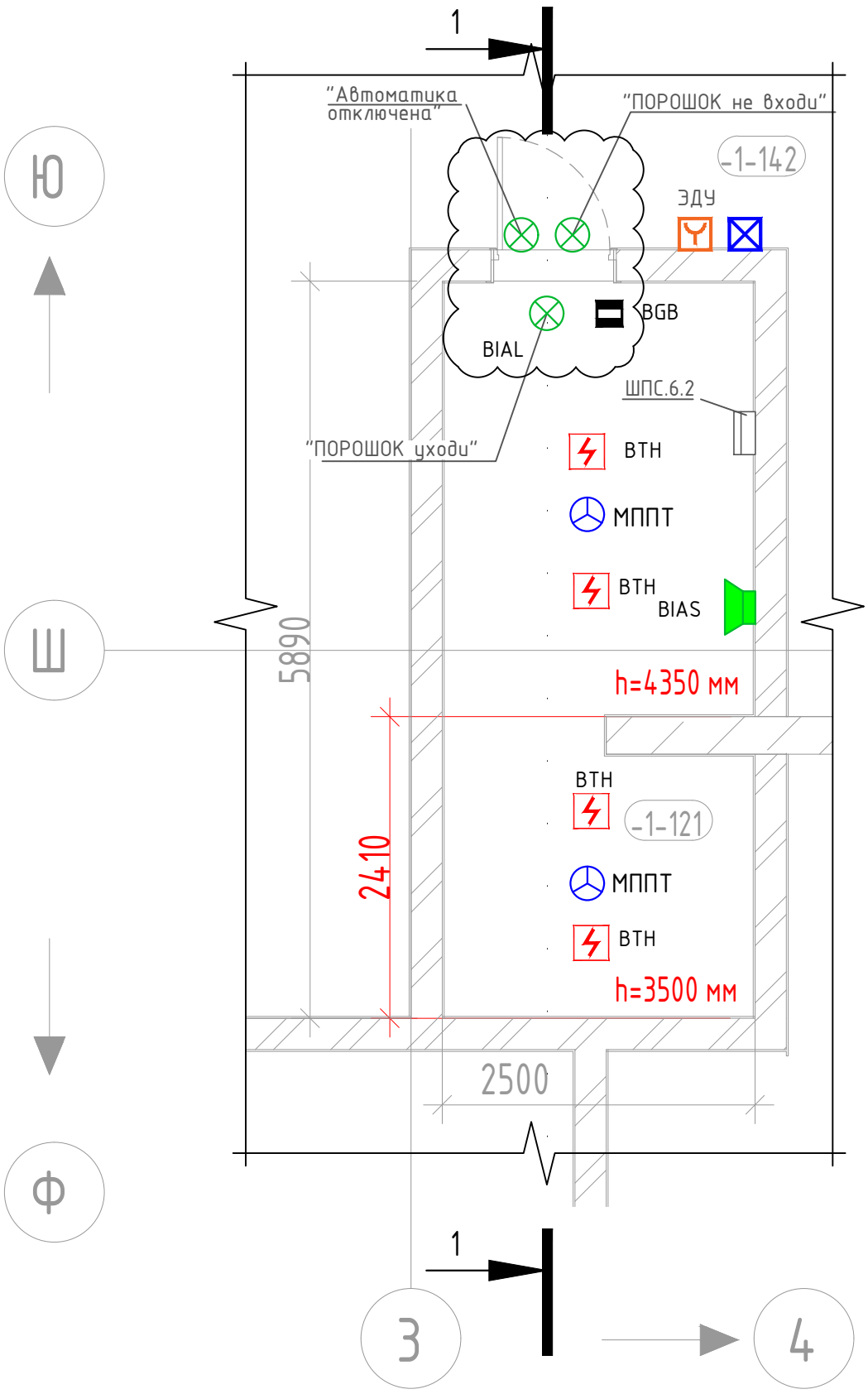

1-1
М 1:100

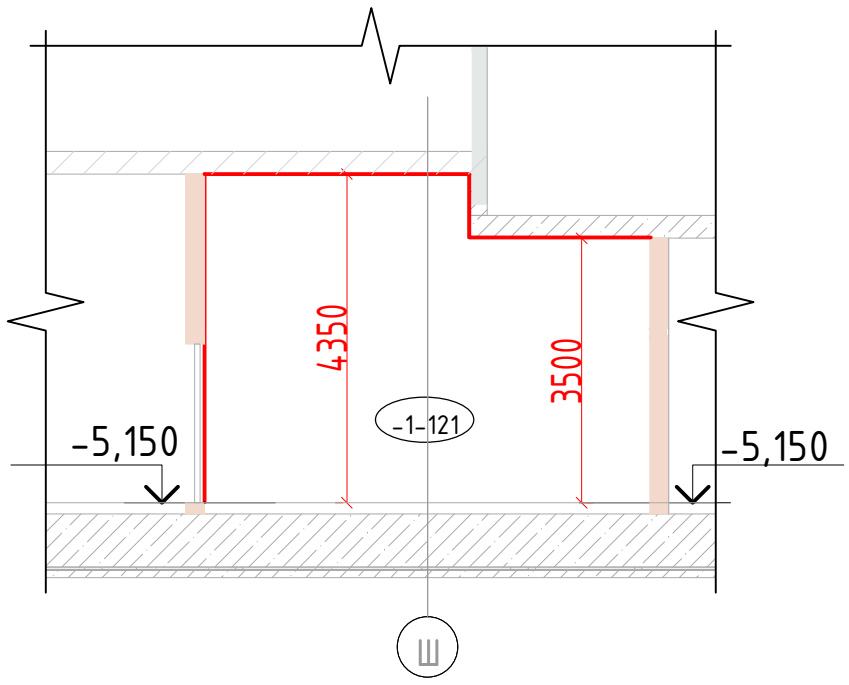

Экспликация помещений -1 этажа

Номер помещения	Наименование	Площадь, м2	Категория пом.
ПО №6			
-1-142	Помещение автостоянки	2977,6	В2
-1-121	Помещение сетей связи автостоянки	14,37	В3

Взам. инв. №

Подпись и дата

Инв. № подл.

Изм.	Кол.уч.	Лист	Nдок.	Подпись	Дата
Разработал		Ситников			09.2025
Проверил		Пономарева			09.2025
Рук. группы		Вялов			09.2025
Н.контроль		Ивлева			09.2025

94-0421-ОК-1/Н-6.2-П-ИОС5.7-ГЧ

Жилой дом с приспособлением подземной автостоянки под защитное сооружение гражданской обороны - «укрытие» (ЗСГО) с инженерными сетями и благоустройством территории по адресу: г. Москва, внутригородское муниципальное образование Измайлово, Сиреневый бульвар, земельный участок 4/9 (участок 6.2)

Автоматическая установка порошкового пожаротушения

Стадия	Лист	Листов
П	7	

Фрагмент плана с расположением оборудования в помещении сетей связи автостоянки

Генпро

ФорматА3

Позиция	Наименование и техническая характеристика	Тип, марка, обозначение документа, опросного листа	Код продукции	Поставщик	Ед. измерения	Кол.	Масса 1 ед., кг	Примечание
	Оборудование							
1	Адресный модуль расширения АМР-4	АМР-4 «RUBETEK»		ООО "РУБЕТЕК РУС"	шт.	4		
2	Устройство дистанционного пуска (Пожаротушение)	УДП-513-101П			шт.	2		
3	Модуль порошкового пожаротушения "Гарант-5"	МПП(р)-5,5-И-ГЭ-УХЛ3.1		ООО "НПО ЭТЕРНИС"	шт.	2		
		ТУ 28.99.39-001-27598793-2021						
4	Модуль порошкового пожаротушения "Гарант-5"	МПП(р)-5,5-И-ГЭ-УХЛ3.1		ООО "НПО ЭТЕРНИС"	шт.	2		ЗИП
		ТУ 28.99.39-001-27598793-2021						(на складе)
5	Модуль порошкового пожаротушения "Гарант-7"	МПП(р)-7-И-ГЭ-УХЛ		ООО "НПО ЭТЕРНИС"	шт.	3		
		ТУ 28.99.39-001-27598793-2021						
6	Модуль порошкового пожаротушения "Гарант-7"	МПП(р)-7-И-ГЭ-УХЛ		ООО "НПО ЭТЕРНИС"	шт.	3		ЗИП
		ТУ 28.99.39-001-27598793-2021						(на складе)
7	Монтажный комплект к блоку БОС АУП для МПП "Гарант-5"	Г-5/7		ООО "НПО ЭТЕРНИС"	шт.	5		
8	Оповещатель пожарный звуковой	Маяк-24-ЗМ		ООО"Электротехника и Автоматика"	шт.	2		
9	Оповещатель пожарный световой (табло) "ПОРОШОК уходи"	Молния-24		"Арсенал безопасности"	шт.	2		
10	Оповещатель пожарный световой (табло) "ПОРОШОК не входи"	Молния-24		"Арсенал безопасности"	шт.	2		
11	Оповещатель пожарный световой (табло) "Автоматика отключена"	Молния-24		"Арсенал безопасности"	шт.	2		
12	Извещатель охранный магнитоконтактный	ИО 102-40 Б2П (1)		НПП "Магнито-Контакт"	шт.	3		
13	Блок разветвительно изолирующий	БИ-04		ООО "РУБЕТЕК РУС"	шт.	2		
14	Модуль коммутационный	МК-1		ООО "РУБЕТЕК РУС"	шт.	13		
15	Модуль коммутационный	МК-2		ООО "РУБЕТЕК РУС"	шт.	2		
16	Доводчик дверной			Догта	шт.	2		

Допускается применение оборудования отечественного производства с аналогичными техническими характеристиками, при наличии сертификатов (декларации) соответствия.

Согласовано

Взам. инв. N

Подпись и дата

Инв. N док.

Изм.	Кол.уч.	Лист	Nдок.	Подпись	Дата
Разработал		Ситников			09.2025
Проверил		Пономарева			09.2025
Рук.группы		Вялов			09.2025
Нач.отдела		Басов			09.2025
Н.контроль		Ивлева			09.2025
ГИП		Крюков			09.2025

94-0421-ОК-1/Н-6.2-П-ИОС5.7.СО

Жилой дом с приспособлением подземной автостоянки под защитное сооружение гражданской обороны - «укрытие» (ЗСГО) с инженерными сетями и благоустройством территории по адресу: г. Москва, внутригородское муниципальное образование Измайлово, Сиреневый бульвар, земельный участок 4/9 (участок 6.2)

Автоматическая установка порошкового пожаротушения

Стадия	Лист	Листов
П	1	2

Спецификация оборудования, изделий и материалов

Генпро

ФорматА3

Позиция	Наименование и техническая характеристика	Тип, марка, обозначение документа, опросного листа	Код продукции	Поставщик	Ед. измерения	Кол.	Масса 1 ед., кг	Примечание
	Кабели и провода							
1	Кабели для систем противопожарной защиты огнестойкие, групповой	КПСнг(А)-FRLS 1х2х0,75		НПП "Спецкабель"	м	150		
	прокладки, с пониженным дымо- и газовыделением, сечением 1х2х0,75	ТУ 16.К99-036-2007						
2	Провод заземления повышенной гибкости с медной многопроволочной	ПуГВнг(А)-LS 1х2,5		"МПО Электромонтаж"	м	20		
	токопроводящей жилой пятого класса, с изоляцией из ПВХ-композиции							
	пониженной пожароопасности с низким дымогазовыделением, 1х2,5							
	Изделия и материалы							
1	Труба для ОКЛ-ПР гофрированная ПВХ легкая, категория горения ПВ-0,	ОКЛ-ПР d20 мм		ООО "Промрукав"	м	150		
	с протяжкой - зондом, наружный d20 мм	ТУ 22.21.29-001-52715257-2017						
2	Скоба металлическая двухлапковая СМД d21-22 мм	ОКЛ-ПР СМД d21-22 мм		ООО "Промрукав"	шт.	450		
3	Коробка монтажная огнестойкая ОКЛ-ПР, количество полюсов - 4	60-0300-FR10.0-4		ООО "Промрукав"	шт.	5		
4	Коробка монтажная огнестойкая ОКЛ-ПР, количество полюсов - 4	40-0210-FR6.0-4		ООО "Промрукав"	шт.	10		
5	Огнезащитный терморасширяющийся герметик 310 мл	ОГНЕЗА-ГТ		ГК "ОГНЕЗА"	шт.	2		
		ТУ 2513-006-92450604-2014						
6	Бирка маркировочная для маркировки кабельной продукции	У-136		"Михневский завод	упак.	1		
	(1 уп = 100шт.)			электроизделий"				
7	Кронштейн для извещателя ИО 102-40 Б2П (1)	К-40		НПП "Магнито-Контакт"	шт.	2		

Согласовано

Взам. инв. N

Подпись и дата

Инв. N док.