МФС | Генеральный Подрядчик

Общество с ограниченной
ответственностью
«Генеральный подрядчик - МФС»
ул. Рябиновая, д. 22А, стр. 2, Москва, 121471

ОКПО 75321383 ОГРН 1047796934195
ИНН 7704539433 КПП 772901001

Тел.: +7 495 505-97-33, доб. 4101
E-mail: sekretariat-mfs@pik.ru

Застройщик – Московский фонд реновации жилой застройки
(№17-0121-ОК-1 от 13.04.2021 г.)

Жилой дом с приспособлением подземной автостоянки под защитное сооружение гражданской обороны - "укрытие" (ЗСГО) с инженерными сетями и благоустройством территории

по адресу: г. Москва, внутригородское муниципальное образование Измайлово,
бульвар Сиреневый, земельный участок 4/4
(Сиреневый б-р, вл. 4, з/у 4) (Восточный административный округ)

РАБОЧАЯ ДОКУМЕНТАЦИЯ

Архитектурные решения. Подземная часть. Экспликация полов. Заполнение проемов.

17-0121-ОК-1-0-1..3-0-АР0.2

Изм.	№ док.	Подп.	Дата

2025

МФС | Генеральный Подрядчик

Общество с ограниченной ответственностью
«Генеральный подрядчик - МФС»
ул. Рябиновая, д. 22А, стр. 2, Москва, 121471

ОКПО 75321383 ОГРН 1047796934195
ИНН 7704539433 КПП 772901001

Тел.: +7 495 505-97-33, доб. 4101
E-mail: sekretariat-mfs@pik.ru

Застройщик – Московский фонд реновации жилой застройки

(№17-0121-ОК-1 от 13.04.2021 г.)

Жилой дом с приспособлением подземной автостоянки под защитное сооружение гражданской обороны - "укрытие" (ЗСГО) с инженерными сетями и благоустройством территории по адресу: г. Москва, внутригородское муниципальное образование Измайлово, бульвар Сиреневый, земельный участок 4/4 (Сиреневый б-р, вл. 4, з/у 4) (Восточный административный округ)

РАБОЧАЯ ДОКУМЕНТАЦИЯ

Архитектурные решения. Подземная часть. Экспликация полов. Заполнение проемов.

17-0121-ОК-1-0-1..3-0-АР0.2

Изм.	№ док.	Подп.	Дата

2025

ООО «Проектное бюро АПЕКС»
115114, Россия, Москва, Дербеневская наб., д.7, стр.9
T/F: +7495 135 8005, www.apex-project.ru

Заказчик - ООО «ГП-МФС»

РАБОЧАЯ ДОКУМЕНТАЦИЯ

ЖИЛОЙ ДОМ С ПРИСПОСОБЛЕНИЕМ ПОДЗЕМНОЙ АВТОСТОЯНКИ ПОД ЗАЩИТНОЕ СООРУЖЕНИЕ ГРАЖДАНСКОЙ ОБОРОНЫ – «УКРЫТИЕ» (ЗСГО) С ИНЖЕНЕРНЫМИ СЕТЯМИ И БЛАГОУСТРОЙСТВОМ ТЕРРИТОРИИ

по адресу: Москва, внутригородское муниципальное образование Измайлово,
бульвар Сиреневый, земельный участок 4/4 (Сиреневый б-р, вл.4, з/у 4)
(Восточный административный округ)

Архитектурные решения. Подземная часть. Экспликация полов. Заполнение проемов.

17-0121-ОК-1-0-1..3-0-АР0.2

Изм.	№ док.	Подп.	Дата

СРО Ассоциация "Проектировщики Оборонного и Энергетического Комплексов", регистрационный номер П-060-007725825428-0838, дата внесения в реестр 19 июля 2022 г.
2025 г.

apex

ООО «Проектное бюро АПЕКС»
115114, Россия, Москва, Дербеневская наб., д.7, стр.9
T/F: +7495 135 8005, www.apex-project.ru

Заказчик - ООО «ГП-МФС»

РАБОЧАЯ ДОКУМЕНТАЦИЯ

ЖИЛОЙ ДОМ С ПРИСПОСОБЛЕНИЕМ ПОДЗЕМНОЙ АВТОСТОЯНКИ ПОД ЗАЩИТНОЕ СООРУЖЕНИЕ ГРАЖДАНСКОЙ ОБОРОНЫ – «УКРЫТИЕ» (ЗСГО) С ИНЖЕНЕРНЫМИ СЕТЯМИ И БЛАГОУСТРОЙСТВОМ ТЕРРИТОРИИ

по адресу: Москва, внутригородское муниципальное образование Измайлово, бульвар Сиреневый, земельный участок 4/4 (Сиреневый б-р, вл.4, з/у 4) (Восточный административный округ)

Архитектурные решения. Подземная часть. Экспликация полов. Заполнение проемов.

17-0121-ОК-1-0-1..3-0-АР0.2

Заместитель генерального
директора по системным проектам Зорин М.М

Главный инженер проекта Першин Н.Н

ООО «Проектное бюро АПЕКС» LLC «APEX Project»

Изм.	№ док.	Подп.	Дата

2025 г.

ВЕДОМОСТЬ ОСНОВНЫХ КОМПЛЕКТОВ РАБОЧИХ ЧЕРТЕЖЕЙ МАРКИ АР

Обозначение	Наименование	Примечание
Корпус 1		
17-0121-ОК-1-0-1-1..4-АР1.1	Корпус 1. Архитектурные решения. 1 этаж.	
17-0121-ОК-1-0-1-1..4-АР1.2	Корпус 1. Архитектурные решения. 1 этаж. Экспликация полов. Светопрозрачные конструкции.	
17-0121-ОК-1-0-1-1..4-АР2.1	Корпус 1. Архитектурные решения. Типовой этаж.	
17-0121-ОК-1-0-1-1..4-АР2.2	Корпус 1. Архитектурные решения. Типовой этаж. Экспликация полов. Светопрозрачные конструкции.	
17-0121-ОК-1-0-1-1..4-АР3	Корпус 1. Архитектурные решения. Техническое пространство. Кровля.	
17-0121-ОК-1-0-1-1..4-АР4	Корпус 1. Фасады.	
Корпус 2		
17-0121-ОК-1-0-2-5-АР1.1	Корпус 2. Архитектурные решения. 1 этаж.	
17-0121-ОК-1-0-2-5-АР1.1	Корпус 2. Архитектурные решения. 1 этаж. Экспликация полов. Светопрозрачные конструкции.	
17-0121-ОК-1-0-2-5-АР2.1	Корпус 2. Архитектурные решения. Типовой этаж.	
17-0121-ОК-1-0-2-5-АР2.2	Корпус 2. Архитектурные решения. Типовой этаж. Экспликация полов. Светопрозрачные конструкции.	
17-0121-ОК-1-0-2-5-АР3	Корпус 2. Архитектурные решения. Техническое пространство. Кровля.	
17-0121-ОК-1-0-2-5-АР4	Корпус 2. Фасады.	
Корпус 3		
17-0121-ОК-1-0-3-6,7-АР1.1	Корпус 3. Архитектурные решения. 1 этаж.	
17-0121-ОК-1-0-3-6,7-АР1.2	Корпус 3. Архитектурные решения. 1 этаж. Экспликация полов. Светопрозрачные конструкции.	
17-0121-ОК-1-0-3-6,7-АР2.1	Корпус 3. Архитектурные решения. Типовой этаж.	
17-0121-ОК-1-0-3-6,7-АР2.2	Корпус 3. Архитектурные решения. Типовой этаж. Экспликация полов. Светопрозрачные конструкции.	
17-0121-ОК-1-0-3-6,7-АР3	Корпус 3. Архитектурные решения. Техническое пространство. Кровля.	
17-0121-ОК-1-0-3-6,7-АР4	Корпус 3. Фасады.	
Подземная часть		
17-0121-ОК-1-0-1..3-0-АР0.1	Архитектурные решения. Подземная часть.	
17-0121-ОК-1-0-1..3-0-АР0.2	Архитектурные решения. Подземная часть. Экспликация полов. Заполнение проемов.	

ВЕДОМОСТЬ РАБОЧИХ ЧЕРТЕЖЕЙ 17-0121-ОК-1-0-1..3-0-АР0.2

Лист	Наименование	Примечание
1	Общие данные	
2	План -1 этажа. М 200. Экспликация помещений	
3	План технических пространств. М 100	
4	Фрагмент 1. Маркировочный план -1 этажа в осях П.1.1-П.13, П.А-П.Л. М 100	
5	Фрагмент 2. Маркировочный план -1 этажа в осях П.1-П.8, П.Л-П.У. М 100	
6	Фрагмент 3. Маркировочный план -1 этажа в осях П.10-П.13, П.Е-П.У. М 100	
7	Маркировочный план технических пространств на отм.-4.900, -4.400, -3.800, -3.350, -2.410,. М 100	
8	Экспликация полов	
9	Фрагмент 1. План потолков -1 этажа М 100	
10	Фрагмент 2. План потолков -1 этажа М 100	
11	Фрагмент 3. План потолков -1 этажа М 100	
12	Типы отделки стен и потолков	
13	Ведомость отделки помещений	
14	Спецификация заполнения дверных проемов	
15	Спецификация технических люков	
16	Водосборные лотки. Узлы. Ведомости. Спецификации	
17	Схема расположения металлических решеток и рам. Начало	
18	Схема расположения металлических решеток и рам. Продолжение	
19	Схема расположения металлических решеток и рам. Конец	
20	Виды стен, навигационные элементы -1 этажа, эскизы указатлей	
21	Разрезы 1-1, 2-2, 3-3, 4-4, 5-5. М 100	
22	Лестничные клетки Лк-8, Лк-9, Лк-10	
23	Лестничные клетки Лк-11, Лк-12, Лк-13	
24	Лестничные клетки Лк-14, Лк-15, Лк-16, Лк-17	
25	Эскизы ограждений. Спецификации элементов ограждений.	
26	Эскизы ограждений. Спецификации элементов ограждений.	
27	Эскизы ограждений. Спецификации элементов ограждений.	
28	Узлы 1-2. Устройство плавающего пола	
29	Узлы 3-8. Устройство грязезащитной системы. Устройство звукоизоляции. Узлы по разрезам подземного этажа	
30	Узлы 9-11. Фрагмент сечения рампы в уровне 1 этажа. Въезд в рампу	
31	Узел 12. Узел по устройству люка в полу. Устройство металлической стремянки	

ВЕДОМОСТЬ ССЫЛОЧНЫХ ДОКУМЕНТОВ

Обозначение	Наименование	Примечание
Федеральный закон от 22.07.2008 № 123-ФЗ	"Технический регламент о требованиях пожарной безопасности" (с изменениями на 27 декабря 2018 года)	
Федеральный закон от 29.12.2009 № 384-ФЗ	"Технический регламент о безопасности зданий и сооружений" (с изменениями на 2 июля 2013 года)	
СП 42.13330.2016	Градостроительство. Планировка и застройка городских и сельских поселений. Актуализированная редакция, СНиП 2.07.01-89*	
СП 54.13330.2022	Здания жилые многоквартирные. Актуализированная редакция, СНиП 31-01-2003	
СП 118.13330.2022	Общественные здания административного назначения.	
СП 51.13330.2011	Защита от шума. Актуализированная редакция СНиП 23-03-2003"	
СП 1.13130.2020	Системы противопожарной защиты. Эвакуационные пути и выходы	
СП 4.13130.2013	Системы противопожарной защиты. Ограничение распространения пожара на объектах защиты. Требования к объемно-планировочным и конструктивным решениям	
СанПиН 2.2.1/2.1.1.1076-01	Гигиенические требования к инсоляции и солнцезащите помещений жилых и общественных зданий и территорий	
СП 23-102-2003	Естественное освещение жилых и общественных зданий	
СП 59.13330.2020	Доступность зданий и сооружений для маломобильныхгрупп населения.	
СП 35-101-2001	Проектирование зданий и сооружений с учетом доступности для маломобильных групп населения. Общие положения	
СП 35-102-2001	Жилая среда с планировочными элементами, доступными инвалидам	
СП 35-103-2001	Общественные здания и сооружения, доступные маломобильным посетителям	
	Руководство по оформлению подземной парковки от ГК ПИК	
СП 15.13330.2020	Каменные и армокаменные конструкции. Актуализированная редакция СНиП II-22-81* (с Изменениями № 1, 2, 3)	
СП 70.13330.2012	Несущие и ограждающие конструкции. Актуализированная редакция СНиП 3.03.01-87 (с Изменениями № 1, 3)	
СП 71.13330.2017	Изоляционные и отделочные покрытия. Актуализированная редакция СНиП 3.04.01-87 (с Изменением № 1)	
СП 72.13330.2016	Защита строительных конструкций и сооружений от коррозии. Актуализированная редакция СНиП 3.04.03-85" (с Изменением №1)	
СП 48.13330.2019	Организация строительства. Актуализированная редакция СНиП 12-01-2004" (с Изменением № 1)	
СНиП 12-04-2002	Безопасность труда в строительстве. Часть 2. Строительное производство	
СП 538.1325800.2024	Об утверждении свода правил «Конструкции оконные и балконные. Правила проектирования»	
Постановление Правительства Москвы №516-ПП	«Об утверждении Требований к улучшенной отделке равнозначных жилых помещений, предоставляемых взамен жилых помещений в многоквартирных домах, включенных в Программу реновации жилищного фонда в городе Москве» от 08.08.2017 с учетом изменений № 1465-ПП от 11.11.2019 о соответствии проекта требованиям к улучшенной отделке.	

ВЕДОМОСТЬ СПЕЦИФИКАЦИЙ 17-0121-ОК-1-0-1..3-0-АР0.2

Лист	Наименование	Примечание
2	Экспликация помещений подземного этажа	
8	Экспликация типов полов Экспликация полов лестничных площадок и маршей Спецификация материалов нанесения разметки	
12	Типы отделки стен Типы отделки потолков	
13	Ведомость отделки помещений -1 этажа Ведомость отделки тех. пространств -1 этажа	
14	Спецификация элементов заполнения дверных проемов Спецификация элементов заполнения проемов для ворот	
15	Спецификация элементов заполнения проемов для люков в стенах Спецификация элементов заполнения проемов для люков в перекрытиях	
16	Ведомость водосборных лотков Спецификация элементов поверхностных водоотводных лотков	
17	Сводная ведомость решеток приямка -1 этажа	
25	Спецификация элементов ограждения ОГР -1 этажа	
26	Спецификация элементов ограждения ОГР -1 этажа	
27	Спецификация элементов ограждения ОГР -1 этажа	

ВЕДОМОСТЬ ПРИЛАГАЕМЫХ ДОКУМЕНТОВ

Обозначение	Наименование	Примечание
	Нет прилагаемых документов	

ОБЩИЕ УКАЗАНИЯ

1. Рабочая документация выполнена на основании следующих документов:
- Градостроительный план земельного участка №РФ- 77-4-53-3-07-2022-3578 от 08.06.2022 , предоставленный для размещения объекта капитального строительства;
- Кадастровый номер участка 77:03:005001:9854
- Проектная документация, выполненная ООО «Проектное бюро АПЕКС», получившая положительное заключение Экспертизы;
- Задания смежный отделов.

Принятые решения в рабочей документации соответствуют действующим нормам, правилам и стандартам, обеспечивающие пожарную безопасность и безопасную для жизни и здоровья людей эксплуатацию объекта.

2. Рабочая документация разработана в соответствии с:
- заданием на разработку проектной документации объекта: Жилой дом с приспособлением подземной автостоянки под защитное сооружение гражданской обороны–«укрытие» (ЗСГО) с инженерными сетями и благоустройством территории по адресу: г. Москва, район Измайлово, бульвар Сиреневый, земельный участкок 4/4 (Сиреневый б-р, вл.4, з/у 4) (Восточный административный округ);
- перечнем национальных стандартов и сводов правил (частей таких стандартов и сводов правил), в результате применения которых на обязательной основе обеспечивается соблюдение требований Федерального закона № 384-ФЗ "Технический регламент о безопасности зданий и сооружений».

3. **Рабочая документация объекта** "Жилой дом с приспособлением подземной автостоянки под защитное сооружение гражданской обороны–«укрытие» (ЗСГО) с инженерными сетями и благоустройством территории по адресу:
г. Москва, район Измайлово, бульвар Сиреневый, земельный участкок 4/4 (Сиреневый б-р, вл.4, з/у 4) (Восточный административный округ)"

- расчетная зимняя температура наружного воздуха	– минус 25 С;
- нормативное значение ветрового давление	– 23 кгс/м²;
- нормативное значение веса снегового покрова	– 150 кг/м²;
- агроклиматический район	– II;
- климатический район	– IIВ;

- грунты:
ИГЭ - 2 - песок пылеватый, средней плотности, водонасыщенный;
ИГЭ - 2а - песок пылеватый, плотный, водонасыщенный;
ИГЭ-3 – песок крупный, рыхлый, водонасыщенный;
ИГЭ - 4 - суглинок легкий, тугопластичный;
- сейсмичность района – менее 6 баллов.

4. Характеристика здания
Степень огнестойкости здания:

- подземная автостоянка	- I;
- корпус 1, 2 и 3	- II;
- класс конструктивной пожарной опасности	- С0;
- уровень ответственности	- II (нормальный);
- класс функциональной пожарной опасности	- Ф1.3, Ф4.3, Ф5.1, Ф 5.2.

5. За условную отметку 0.000 принята отметка чистого пола 1 этажа вестибюлей корпуса 2, что соответствует абсолютной отметке +146,85 в Балтийской системе высот

6. Конструктивная схема здания-каркасно-стеновая, с применением ядер жесткости (лестнично-лифтовой блок)
Несущими вертикальными элементами являются монолитные железобетонные колонны, пилоны, стены и ядра жёсткости, горизонтальными – монолитные железобетонные плиты перекрытия и покрытия. Общая устойчивость подземной части здания в продольном и поперечном обеспечивается совместной работой колонн, пилонов и стен, объединенных монолитными дисками перекрытия.
Фундаментом является монолитная железобетонная фундаментная плита, разделенная деформационными швами.
Лестничные марши и площадки подземной части – монолитные железобетонные.

7. Наружные стены
Наружные стены подземной части здания-монолитные железобетонные толщиной 250 мм.
Наружные стены надземной части здания-монолитные ж/б стены, пилоны с заполнением кирпичной кладкой по СП 15.13330.2020.
Наружные ограждающие конструкции здания со второго этажа и выше – трехслойные стеновые панели, разрабатываемые и выпускаемые компанией ООО «ПИК-Индустрия» или аналог с учетом требований строительных, санитарных, пожарных, экологических, а также других норм безопасности, утвержденных в соответствии с действующим законодательством.
Наружная отделка фасада 1 этажа, облицовка кирпичом в составе сертифицированной фасадной системы с утеплителем.
Утеплитель ниже уровня земли – экструдированный пенополистирол, выше уровня земли – минеральная вата.

8. Перечень работ, подлежащих освидетельствованию с составлением актов на скрытые работы:
- устройство гидроизоляции;
- устройство пароизоляции;
- устройство утепления выше уровня земли здания (отметку уровня земли см. марку ГП);
- устройство армирования перегородок и наружных стен;
- устройство стен и перегородок с пределом огнестойкости;
- устройство усилений проемов в перегородках и наружных стенах;
- устройство герметизации проемов (двери, окна, инженерные коммуникации) в конструкциях с пределом огнестойкости.

Перечень ответственных конструкций, подлежащих освидетельствованию:
- покрытие кровли;
- соответствие стен и перегородок толщинам и привязкам по проекту;
- фасады.

Акты на скрытые работы должны быть укомплектованы всеми необходимыми документами, подтверждающими проектное качество применяемых материалов, а также исполнительными схемами с фиксацией фактических отступов от проектных размеров, отметок, сечений и т.п.
Производство каменных работ в зимнее время вести согласно СП 70.13330.2012 "Несущие и ограждающие конструкции. Актуализированная редакция СНиП 3.03.01-87" (с Изменениями № 1, 3, 4).

Материалы, изделия и оборудование принятое в рабочей документации могут быть заменены на аналогичные с идентичными техническими характеристиками без увеличения сметной стоимости.

Согласовано
Согласовано
Взам. инв. №
Подп. и дата
Инв. № подл.

0,000=146.85

17-0121-ОК-1-0-1..3-0-АР0.2

Жилой дом с приспособлением подземной автостоянки под защитное сооружение гражданской обороны - «укрытие» (ЗСГО) с инженерными сетями и благоустройством территории по адресу: Москва, внутригородское муниципальное образование Измайлово, бульвар Сиреневый, земельный участок 4/4 (Сиреневый б-р, вл.4, з/у 4) (Восточный административный округ)

Изм.	Кол.уч	Лист	№док.	Подпись	Дата
Разработал		Фитингофф-Шель			28.08.25
Проверил		Волков			28.08.25
ГАП		Волков			28.08.25
Гл. арх. бюро		Струговец			28.08.25
Н. контр.		Куликова			28.08.25
ГИП		Першин			28.08.25

Подземная часть

Стадия	Лист	Листов
Р	1	31

Общие данные

ООО "Проектное бюро АПЕКС"

Формат А1

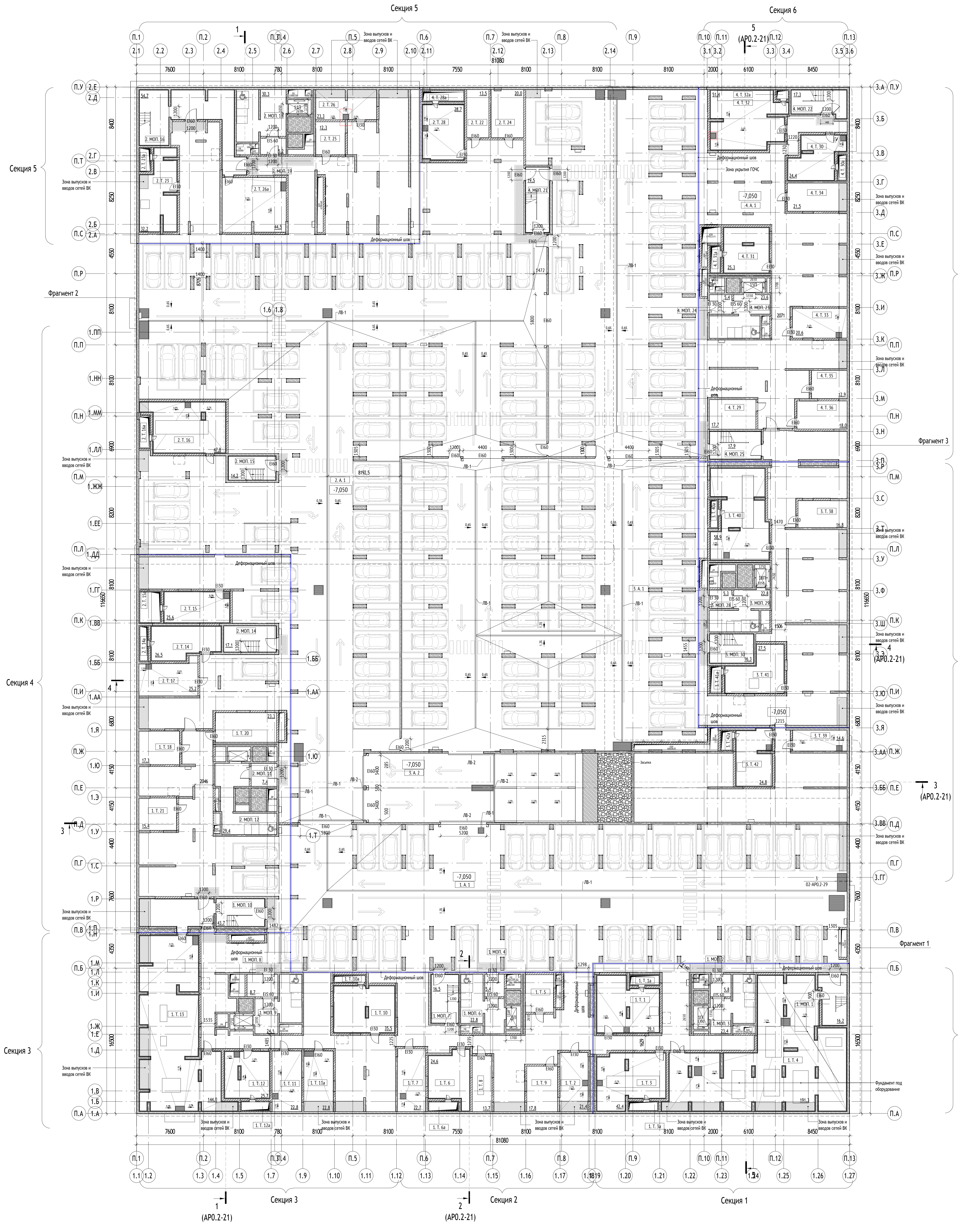

Экспликация помещений подземного этажа

№ Пом.	Наименование	Площадь, м2	Кат.
1			
Автостоянка			
1.А.1	Автостоянка ПО 1	1572,6	
МОП			
1.МОП.1	Лестничная клетка Лк-8	16,2	
1.МОП.2	Тамбур-шлюз	5,8	
1.МОП.3	Тамбур-шлюз/лифтовой холл/ПБЗ	23,4	
1.МОП.4	Тамбур-шлюз	5,4	
1.МОП.6	Тамбур-шлюз/лифтовой холл/ПБЗ	22,8	
1.МОП.7	Лестничная клетка Лк-9	16,5	
1.МОП.8	Тамбур-шлюз	8,7	
1.МОП.9	Тамбур-шлюз/лифтовой холл/ПБЗ	24,1	
1.МОП.10	Лестничная клетка Лк-10	43,7	
Техническое			
1.Т.1	Венткамера сист. ПД жилья секций 1,2	39,1	
1.Т.1а	Форкамера	3,5	
1.Т.2	Тех. пом. для коллекторов отопления, теплоснабжения подземной части секции 1	21,4	
1.Т.3	Венткамера ОВ подземной части	42,4	
1.Т.3а	Форкамера	3,1	
1.Т.4	ИТП	191,3	Д
1.Т.5	Помещение СС	13,5	
1.Т.6	Венткамера сист. ПД подземной части	24,6	
1.Т.6а	Форкамера	3,1	
1.Т.7	Тех. пом. для коллекторов отопления, теплоснабжения подземной части секции 2	22,7	
1.Т.8	Электрощитовая БКТ	13,7	
1.Т.9	Электрощитовая жилья	17,8	
1.Т.10	Венткамера сист. ПД подземной части	35,5	
1.Т.10а	Форкамера	2,6	
1.Т.11	Тех. пом. для коллекторов отопления, теплоснабжения подземной части секции 3	22,8	
1.Т.11а	Водомерный узел	22,8	
1.Т.12	Венткамера сист. ПД подземной части	25,7	
1.Т.12а	Форкамера	3,0	
1.Т.13	Насосная ХВС, ВПВ	144,0	
1.Т.18	Помещение СС	17,3	
1.Т.20	Электрощитовая жилья	23,3	
1.Т.21	Узловое помещение связи	15,4	В3
		2448,0	
2			
Автостоянка			
2.А.1	Автостоянка ПО 2	2273,3	
МОП			
2.МОП.11	Тамбур-шлюз	7,4	
2.МОП.12	Тамбур-шлюз/лифтовой холл/ПБЗ	29,4	
2.МОП.14	Лестничная клетка Лк-11	17,1	
2.МОП.15	Лестничная клетка Лк-12	14,2	
2.МОП.16	Лестничная клетка Лк-13	54,7	
2.МОП.18	Тамбур-шлюз/лифтовой холл/ПБЗ	30,3	
2.МОП.19	Тамбур-шлюз	5,2	
Техническое			
2.Т.14	Венткамера сист. ПД подземной части	26,5	
2.Т.14а	Форкамера	3,2	
2.Т.15	Венткамера сист. ПД жилья секций 4	25,6	
2.Т.15а	Форкамера	7,9	
2.Т.16	Венткамера сист. ОВ подземной части	47,8	
2.Т.16а	Форкамера	3,8	
2.Т.17	Тех. пом. для коллекторов отопления, теплоснабжения подземной части секции 4	25,2	
2.Т.22	Электрощитовая БКТ	13,5	
2.Т.23	Венткамера сист. ПД подземной части	32,2	
2.Т.23а	Форкамера	2,9	
2.Т.24	Электрощитовая жилья	20,0	
2.Т.25	Помещение СС	12,3	
2.Т.26	Тех. пом. для коллекторов отопления, теплоснабжения подземной части секции 5	23,3	
2.Т.26а	НС АУПТ	44,5	
2.Т.28	Венткамера сист. ПД жилья секции 5	28,7	
		2748,9	

Экспликация помещений подземного этажа

№ Пом.	Наименование	Площадь, м2	Кат.
3			
Автостоянка			
3.А.1	Автостоянка ПО 3	1569,9	
3.А.2	Рампа	236,4	
МОП			
3.МОП.28	Тамбур-шлюз	5,3	
3.МОП.29	Тамбур-шлюз/лифтовой холл/ПБЗ	22,8	
3.МОП.30	Лестничная клетка Лк-17	16,3	
Техническое			
3.Т.38	Электрощитовая автостоянки	16,8	
3.Т.39	Тех. пом. для коллекторов отопления, теплоснабжения подземной части секции 7	14,6	
3.Т.40	Венткамера сист. ОВ подземной части	58,9	
3.Т.40а	Форкамера	2,4	
3.Т.41	Венткамера сист. ПД подземной части	27,5	
3.Т.41а	Форкамера	3,5	
3.Т.42	Венткамера сист. ПД жилья секции 7	24,8	
3.Т.42а	Форкамера	2,6	
		2001,8	
4			
Автостоянка			
4.А.1	Автостоянка ПО 4	1030,8	
МОП			
4.МОП.21	Лестничная клетка Лк-14	19,5	
4.МОП.22	Лестничная клетка Лк-15	17,3	
4.МОП.23	Тамбур-шлюз/лифтовой холл/ПБЗ	23,6	
4.МОП.24	Тамбур-шлюз	5,4	
4.МОП.25	Лестничная клетка Лк-16	17,9	
Техническое			
4.Т.28а	Форкамера	5,2	
4.Т.29	Помещение СС	17,7	
4.Т.30	Венткамера сист. ПД жилья секции 6	24,4	
4.Т.30а	Форкамера	2,6	
4.Т.31	Венткамера сист. ПД подземной части	25,3	
4.Т.31а	Форкамера	3,1	
4.Т.32	Венткамера сист. ОВ подземной части	51,4	
4.Т.32а	Форкамера	1,2	
4.Т.33	Тех. пом. для коллекторов отопления, теплоснабжения подземной части секции 6	20,6	
4.Т.34	Помещение уборочной техники	21,5	
4.Т.35	Электрощитовая БКТ	12,9	
4.Т.36	Электрощитовая жилья	18,0	
		1318,3	
		8517,0	

УСЛОВНЫЕ ОБОЗНАЧЕНИЯ:

Марка помещений

1.111.11
- Номер помещения
- Номер Обозначение типа помещения:
  "А" - Автостоянка
  "МОП" - Места общего пользования
  "ПОН" - Помещения общественного назначения (4.3)
  "Т" - Технические помещения
  "ПУИ" - Помещения уборочного инвентаря
  "ПО" - Помещение охраны
- Номер секции

0.000 - Отметка чистого пола на плане

ЭО/СС - Инженерные шахты

▥ - Водосборный приямок с решеткой

- Колесоотбойник

2% - величина и направление уклона

М4 М3 М2 - Зона безопасности МГН

- Люк в потолке для доступа в тех. пространство

- Лоток водоотводный

- Люк доступа 800х1200 в полу

МАТЕРИАЛЫ:

▨ - Монолитные железобетонные конструкции, 200, 220, 250мм

▨ - Стены из кирпича полнотелого 120 мм

▨ - Стены из кирпича полнотелого 250 мм

▩ - Утеплитель минераловатный 50 мм

СХЕМА ОБЪЕКТА:

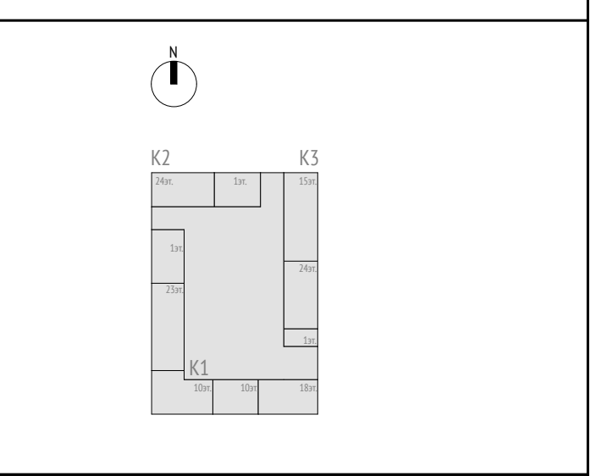

ПРИМЕЧАНИЯ:

1. Общие данные см. лист 1;
2. Фрагменты плана см. листы 4, 5, 6;
3. План технических пространств см. лист 3 данного раздела;
4. Разрезы надземной части см. комплекты 17-0121-ОК-1-0-1-1..4-АР1.2, 17-0121-ОК-1-0-2-5-АР1.2, 17-0121-ОК-1-0-3-6,7-АР1.2, 17-0121-ОК-1-0-1-1..4-АР2.2, 17-0121-ОК-1-0-2-5-АР2.2, 17-0121-ОК-1-0-3-6,7-АР2.2.
5. Сводную спецификацию заполнения внутренних дверных проемов см. л. 14 данного раздела.
6. Ведомость технических люков см. л. 15 данного раздела.
7. Ведомость решеток приямка, ведомость водосборных лотков см. л. 16 данного раздела.

0,000=146.85

17-0121-ОК-1-0-1..3-0-АР0.2

Жилой дом с приспособлением подземной автостоянки под защитное сооружение гражданской обороны - «укрытие» (ЗСГО) с инженерными сетями и благоустройством территории по адресу: Москва, внутригородское муниципальное образование Измайлово, бульвар Сиреневый, земельный участок 4/4 (Сиреневый б-р, вл.4, з/у 4) (Восточный административный округ)

Изм.	Кол.уч	Лист	№док.	Подпись	Дата
Разработал		Фитингофф-Шель			28.08.25
Проверил		Волков		Волк	28.08.25
ГАП		Волков		Волк	28.08.25
Гл. арх. бюро		Струговец			28.08.25
Н. контр.		Куликова			28.08.25
ГИП		Першин			28.08.25

Подземная часть

Стадия	Лист	Листов
Р	2	

План -1 этажа. М 200. Экспликация помещений

ООО "Проектное бюро АПЕКС"

Формат А0

Согласовано

Согласовано

Взам. инв. №

Подп. и дата

Инв. № подл.

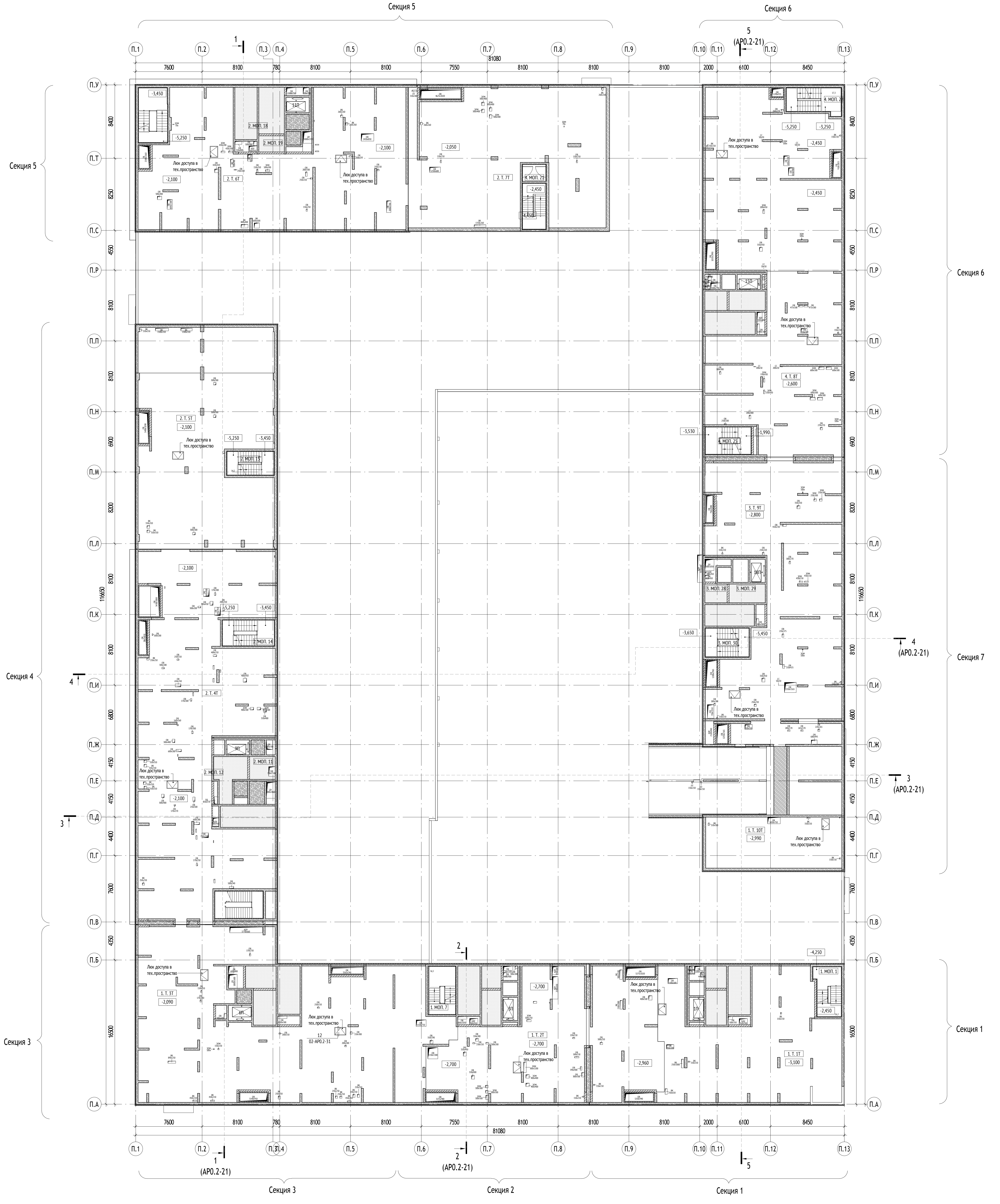
Секция 5
Секция 6
Секция 4
Секция 7
Секция 3
Секция 2
Секция 1
П.1
П.2
П.3
П.4
П.5
П.6
П.7
П.8
П.9
П.10
П.11
П.12
П.13
П.У
П.Т
П.С
П.Р
П.П
П.Н
П.М
П.Л
П.К
П.И
П.Ж
П.Е
П.Д
П.Г
П.В
П.Б
П.А
81080
116650
7600
8100
780
7550
2000
6100
8450
1
(АР0.2-21)
2
(АР0.2-21)
3
(АР0.2-21)
4
(АР0.2-21)
5
(АР0.2-21)
Люк доступа в тех.пространство
2. Т. 5Т
2. Т. 4Т
2. Т. 6Т
2. Т. 7Т
3. Т. 9Т
1. Т. 10Т
1. Т. 1Т
1. Т. 2Т
1. Т. 3Т
4. Т. 8Т
1. МОП. 1
2. МОП. 18
2. МОП. 19
2. МОП. 11
2. МОП. 12
2. МОП. 13
2. МОП. 14
1. МОП. 7
4. МОП. 21
4. МОП. 23
3. МОП. 28
3. МОП. 29
3. МОП. 32
6. МОП. 73
6. МОП. 1
-2,100
-2,050
-2,450
-2,600
-2,700
-2,800
-2,960
-2,990
-3,100
-3,250
-3,450
-3,550
-3,650
-4,250
-5,250

Экспликация технических пространств подземного этажа			
№ Пом.	Наименование	Площадь, м2	Кат.
1			
Техническое			
1.Т.1Т	Зона технического пространства	363,2	
		363,2	
2			
Техническое			
1.Т.2Т	Зона технического пространства	192,2	
		192,2	
3			
Техническое			
1.Т.3Т	Зона технического пространства	511,1	
		511,1	
4			
Техническое			
2.Т.4Т	Зона технического пространства	507,6	
2.Т.5Т	Зона технического пространства	366,4	
		874,0	
5			
Техническое			
2.Т.6Т	Зона технического пространства	388,1	
2.Т.7Т	Зона технического пространства	326,4	
		714,6	
6			
Техническое			
4.Т.8Т	Зона технического пространства	539,0	
		539,0	
7			
Техническое			
3.Т.9Т	Зона технического пространства	394,2	
1.Т.10Т	Техническое пространство	90,9	
		485,2	
		3679,1	

УСЛОВНЫЕ ОБОЗНАЧЕНИЯ:

Марка помещений

1.111.11
- Номер помещения
- Номер Обозначение типа помещения:
  "А" - Автостоянка
  "МОП" - Места общего пользования
  "ПОН" - Помещения общественного назначения (4.3)
  "Т" - Технические помещения
  "ПУИ" - Помещения уборочного инвентаря
  "ПО" - Помещение охраны
- Номер секции

0.000 - Отметка чистого пола на плане

ЭО/СС - Инженерные шахты

▥ - Водосборный приямок с решеткой

⊏⊐ - Колесоотбойник

2% - величина и направление уклона

♿ М4 М3 М2 - Зона безопасности МГН

⬚ - Люк в потолке для доступа в тех. пространство

▭ - Лоток водоотводный

⊠ - Люк доступа 800х1200 в полу

МАТЕРИАЛЫ:

▨ - Монолитные железобетонные конструкции, 200, 220, 250мм

▨ - Стены из кирпича полнотелого 120 мм

▨ - Стены из кирпича полнотелого 250 мм

▩ - Утеплитель минераловатный 50 мм

СХЕМА ОБЪЕКТА:

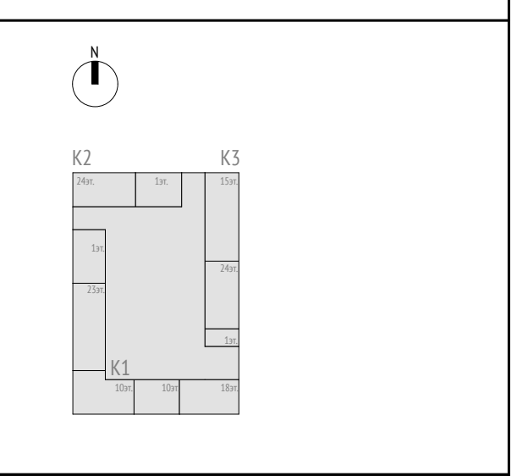
N
К2
К3
К1
24эт.
1эт.
15эт.
1эт.
24эт.
23эт.
1эт.
10эт.
10эт.
18эт.

ПРИМЕЧАНИЯ:

1. Общие данные см. лист 1;
2. Разрезы надземной части см. комплекты 17-0121-ОК-1-0-1-1..4-АР1.2, 17-0121-ОК-1-0-2-5-АР1.2, 17-0121-ОК-1-0-3-6,7-АР1.2, 17-0121-ОК-1-0-1-1..4-АР2.2, 17-0121-ОК-1-0-2-5-АР2.2, 17-0121-ОК-1-0-3-6,7-АР2.2.
3. Сводную спецификацию заполнения внутренних дверных проемов см. л. 14 данного раздела.
4. Ведомость технических люков см. л. 15 данного раздела.

Согласовано

Согласовано

Взам. инв. №

Подп. и дата

Инв. № подл.

0,000=146.85

17-0121-ОК-1-0-1..3-0-АР0.2

Жилой дом с приспособлением подземной автостоянки под защитное сооружение гражданской обороны - «укрытие» (ЗСГО) с инженерными сетями и благоустройством территории по адресу: Москва, внутригородское муниципальное образование Измайлово, бульвар Сиреневый, земельный участок 4/4 (Сиреневый б-р, вл.4, з/у 4) (Восточный административный округ)

Изм.	Кол.уч	Лист	№док.	Подпись	Дата
Разработал		Фитингофф-Шель			28.08.25
Проверил		Волков		Волк	28.08.25
ГАП		Волков		Волк	28.08.25
Гл. арх. бюро		Струговец			28.08.25
Н. контр.		Куликова			28.08.25
ГИП		Першин			28.08.25

Подземная часть

Стадия	Лист	Листов
Р	3	

План технических пространств. М 100

ООО "Проектное бюро АПЕКС"

Формат А0

Горизонтальная разметка машиноместа

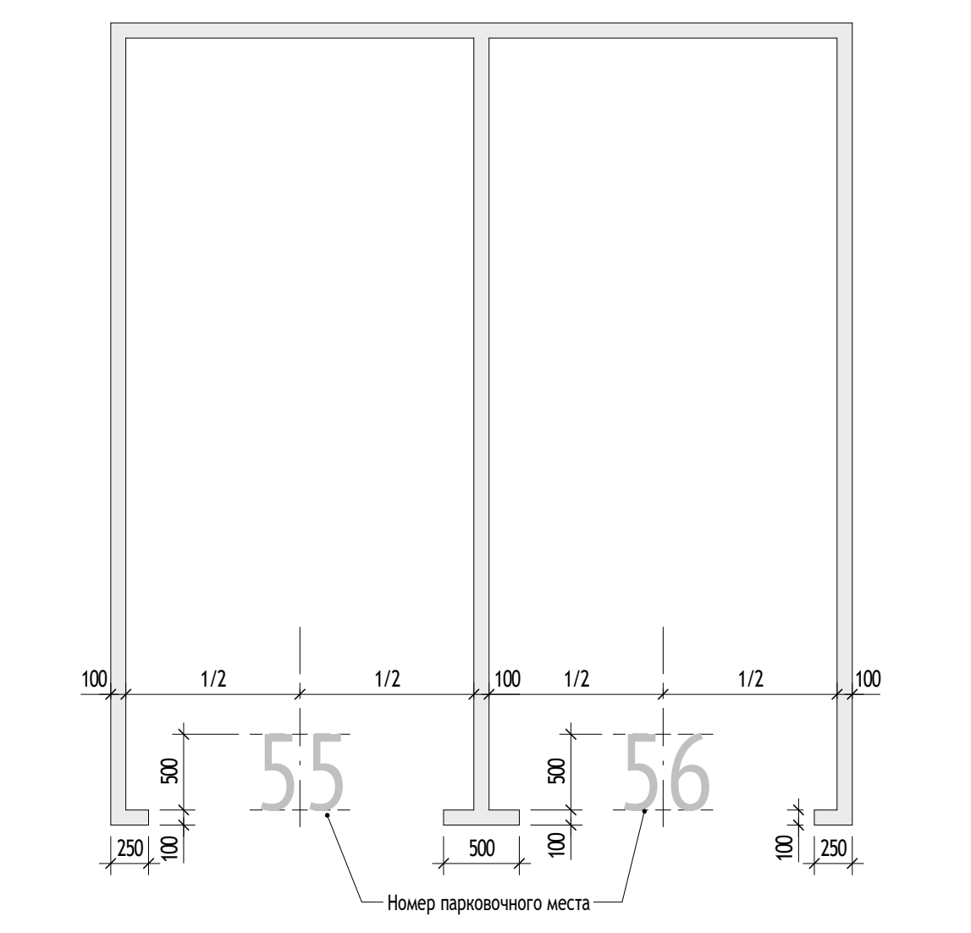
100
1/2
1/2
100
1/2
1/2
100
55
56
500
500
100
100
100
250
500
250
Номер парковочного места

Краска АК-511 Магистраль, цвет - RAL 9003 (белый), соответствие категории РП1.

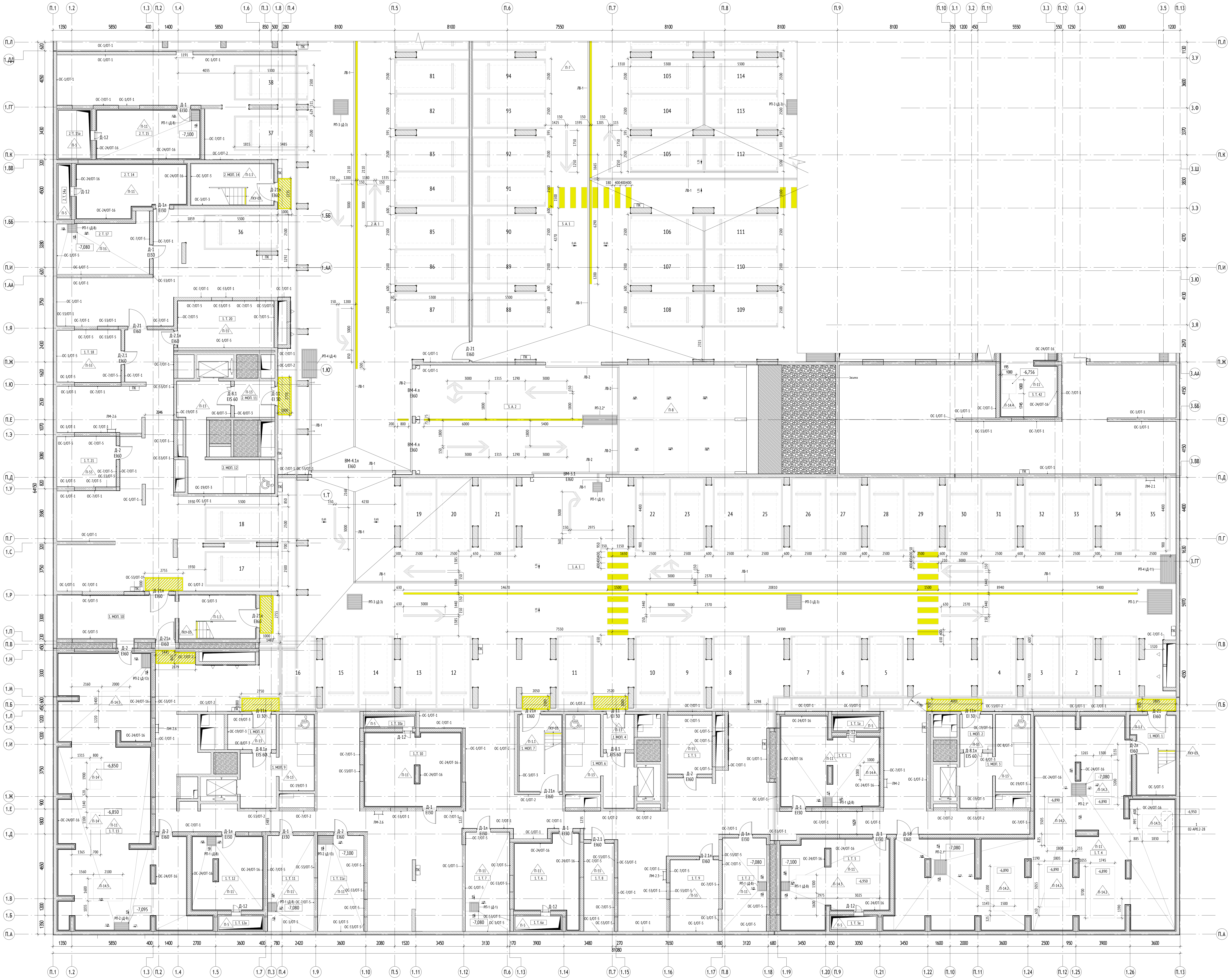
П.1
1.2
1.3
П.2
1.4
1.6
П.3
1.8
П.4
П.5
П.6
П.7
П.8
П.9
П.10
3.1
3.2
П.11
3.3
П.12
3.4
3.5
П.13
П.Л
1.ДД
1.ГГ
П.К
1.ВВ
1.ББ
П.И
1.АА
1.Я
П.Ж
1.Ю
П.Е
1.З
П.Д
1.У
П.Г
1.С
1.Р
1.П
П.В
1.Н
1.М
П.Б
1.Л
1.К
1.И
1.Ж
1.Е
1.Д
1.В
1.Б
П.А
3.У
3.Ф
3.Ш
3.З
3.Ю
3.Я
3.АА
3.ББ
3.ВВ
3.ГГ
1.5
1.7
1.9
1.10
1.11
1.12
1.13
1.14
1.15
1.16
1.17
1.18
1.19
1.20
1.21
1.22
1.24
1.25
1.26
81080
64150

УСЛОВНЫЕ ОБОЗНАЧЕНИЯ:

1.111.11 Номер помещения
Номер Обозначение типа помещения:
"А" - Автостоянка
"МОП" - Места общего пользования
"ПОН" - Помещения общественного назначения (4.3)
"Т" - Технические помещения
"ПУИ" - Помещения уборочного инвентаря
"ПО" - Помещение охраны
Номер секции
▨ - разметка навигации см. л.8 данного раздела

0.000 - отметка чистого пола на плане
ЭО/СС - инженерные шахты
☒ - инженерные отверстия
ПК - шкаф пожарного крана
ОС-1/ОТ-1 - марка отделки стен
▭ - колесоотбойник
- демпфер на колоннах
Л-1 - марка люка доступа в тех. пр.

П.1 - марка пола
Д-1л - марка двери
Пт-1 - марка потолка
ПК - марка пожарного крана
1П - марка пожарного лифта
РП-1 - марка напольной решетки
У-1 - марка таблички-указателя
ЛМ-1 - марка мет. стремянки

МАТЕРИАЛЫ:

▨ - Монолитные железобетонные конструкции, 200, 220, 250мм
▨ - Стены из кирпича полнотелого 120 мм
▨ - Стены из кирпича полнотелого 250 мм
▩ - Утеплитель минераловатный 50 мм

СХЕМА ОБЪЕКТА:

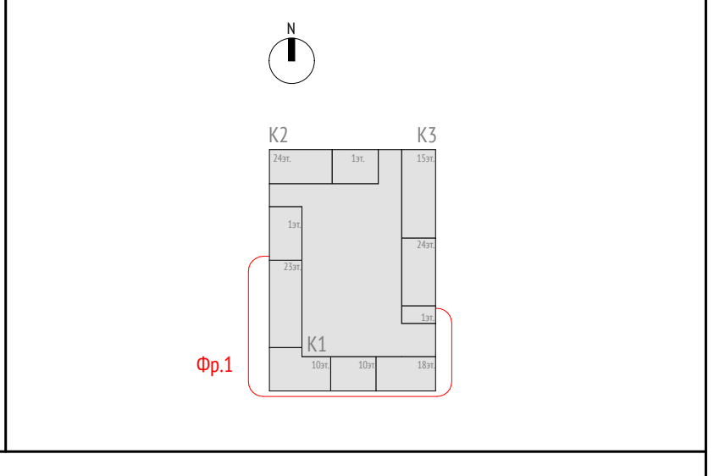
N
К2
К3
24эт.
1эт.
15эт.
1эт.
24эт.
23эт.
1эт.
К1
10эт.
10эт.
18эт.
Фр.1

ПРИМЕЧАНИЯ:

1. Общие данные см. лист 1.
2. На планах указаны отметки чистого пола.
3. Чистовую отделку мест общего пользования и отделку лестничных клеток выполнить в соответствии с дизайн проектом.
4. Гидроизоляцию в помещениях с мокрыми процессами завести на высоту min 300 мм на стены.
5. Ведомость отделки помещений см. лист 13.
6. Ведомость отделки полов см. лист 8.
7. Сводную спецификацию заполнения внутренних дверных проемов см. л. 14 данного раздела.
8. Ведомость технических люков см. л. 15 данного раздела.
9. Ведомость решеток приямка, ведомость водосборных лотков см. л. 16 данного раздела.
10. Отверстия в Кнауф перегородках вырезать по месту, после монтажа инженерного оборудования с учетом инженерных отверстий и выводов.
11. Отделку ОС-24/ОТ-16, ОС-7/ОТ-15 и ОС-53/ОТ-15 стен выполнить керамической плиткой до высоты до 1,8 м. Выше идёт отделка ОС-24/ОТ-5, ОС-7/ОТ-5 и ОС-53/ОТ-5 соответственно.
12. Отделку ОС-19/ОТ-3 и ОС-8/ОТ-3 стен выполнить до высоты до отметки 60 мм выше отметки низа подвесного потолка "Грильято". Выше идёт отделка ОС-1/ОТ4 и ОС-7/ОТ-4 соответственно см. лист 13.
13. Заделку мест прохода инженерных коммуникаций выполнить с учетом требований противопожарной безопасности.
14. Узлы см. листы 28-31 данного альбома.
15. Экспликацию помещений см. лист 2 данного раздела.
16. См. совместно с ТХ: привязку колесоотбойников, схему крепления демпфера.
17. Эскизы указателей см. лист 20 данного альбома.

Согласовано
Согласовано
Взам. инв. №
Подп. и дата
Инв. № подл.

0,000=146.85

17-0121-ОК-1-0-1..3-0-АР0.2

Жилой дом с приспособлением подземной автостоянки под защитное сооружение гражданской обороны - «укрытие» (ЗСГО) с инженерными сетями и благоустройством территории по адресу: Москва, внутригородское муниципальное образование Измайлово, бульвар Сиреневый, земельный участок 4/4 (Сиреневый б-р, вл.4, з/у 4) (Восточный административный округ)

Изм.	Кол.уч	Лист	№док.	Подпись	Дата
Разработал		Пантюхина			28.08.25
Проверил		Волков			28.08.25
ГАП		Волков			28.08.25
Гл. арх. бюро		Струговец			28.08.25
Н. контр.		Куликова			28.08.25
ГИП		Першин			28.08.25

Подземная часть

Стадия	Лист	Листов
Р	4	

Фрагмент 1. Маркировочный план -1 этажа в осях П.1.1-П.13, П.А-П.Л. М 100

ООО "Проектное бюро АПЕКС"

Формат А0

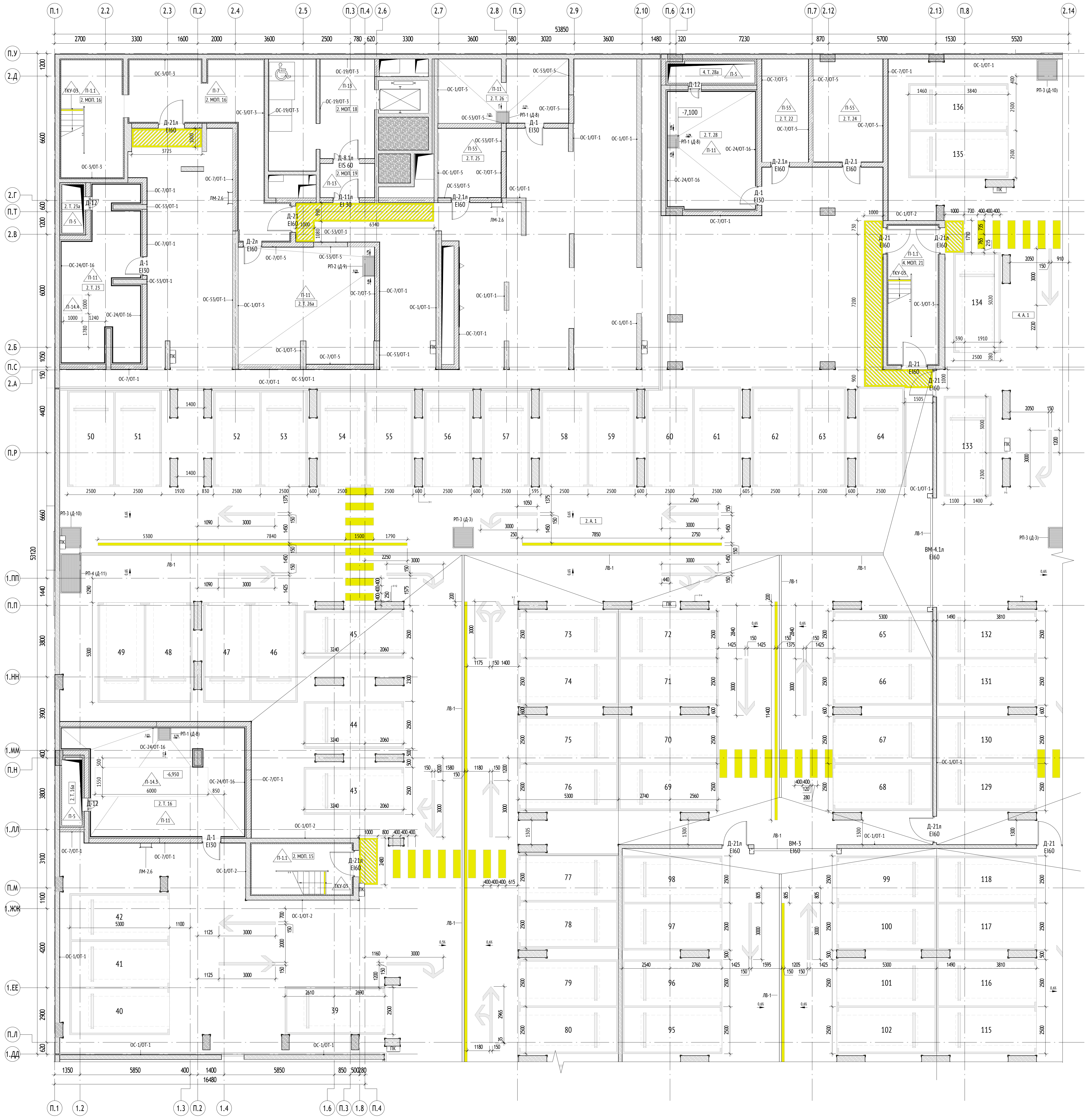
П.1
2.2
2.3
П.2
2.4
2.5
П.3
П.4
2.6
2.7
2.8
П.5
2.9
2.10
П.6
2.11
П.7
2.12
2.13
П.8
2.14
П.У
2.Д
2.Г
П.Т
2.В
2.Б
П.С
2.А
П.Р
1.ПП
П.П
1.НН
1.ММ
П.Н
1.ЛЛ
П.М
1.ЖЖ
1.ЕЕ
П.Л
1.ДД
1.2
1.3
1.4
1.6
1.8
53850
57120
16480
136
135
134
133
50
51
52
53
54
55
56
57
58
59
60
61
62
63
64
49
48
47
46
45
44
43
42
41
40
39
73
74
75
76
77
78
79
80
72
71
70
69
98
97
96
95
65
66
67
68
99
100
101
102
132
131
130
129
118
117
116
115

УСЛОВНЫЕ ОБОЗНАЧЕНИЯ:

1.111.11 — Номер помещения
Номер Обозначение типа помещения:
"А" - Автостоянка
"МОП" - Места общего пользования
"ПОН" - Помещения общественного назначения (4.3)
"Т" - Технические помещения
"ПУИ" - Помещения уборочного инвентаря
"ПО" - Помещение охраны
Номер секции
▨ - разметка навигации см. л.8 данного раздела

0.000 - отметка чистого пола на плане
ЭО/СС - инженерные шахты
☒ - инженерные отверстия
ПК - шкаф пожарного крана
ОС-1/ОТ-1 - марка отделки стен
▭ - колесоотбойник
⌐ - демпфер на колоннах
Л-1 - марка люка доступа в тех. пр.

П.1 - марка пола
Д-1л - марка двери
Пт-1 - марка потолка
ПК - марка пожарного крана
1П - марка пожарного лифта
РП-1 - марка напольной решетки
У-1 - марка таблички-указателя
ЛМ-1 - марка мет. стремянки

МАТЕРИАЛЫ:

▨ - Монолитные железобетонные конструкции, 200, 220, 250мм
▨ - Стены из кирпича полнотелого 120 мм
▨ - Стены из кирпича полнотелого 250 мм
▩ - Утеплитель минераловатный 50 мм

СХЕМА ОБЪЕКТА:

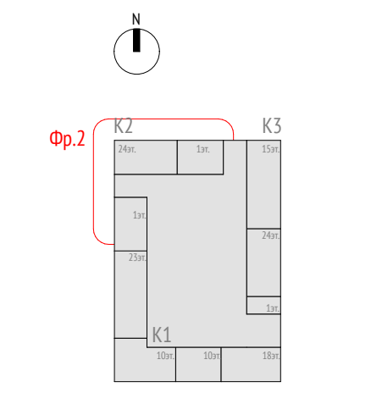
N
Фр.2
К2
К3
К1
24эт.
1эт.
15эт.
1эт.
24эт.
23эт.
1эт.
10эт.
10эт
18эт.

ПРИМЕЧАНИЯ:

1. Общие данные см. лист 1.
2. На планах указаны отметки чистого пола.
3. Чистовую отделку мест общего пользования и отделку лестничных клеток выполнить в соответствии с дизайн проектом.
4. Гидроизоляцию в помещениях с мокрыми процессами завести на высоту min 300 мм на стены.
5. Ведомость отделки помещений см. лист 13.
6. Ведомость отделки полов см. лист 8.
7. Сводную спецификацию заполнения внутренних дверных проемов см. л. 14 данного раздела.
8. Ведомость технических люков см. л. 15 данного раздела.
9. Ведомость решеток приямка, ведомость водосборных лотков см. л. 16 данного раздела.
10. Отверстия в Кнауф перегородках вырезать по месту, после монтажа инженерного оборудования с учетом инженерных отверстий и выводов.
11. Отделку ОС-24/ОТ-16, ОС-7/ОТ-15 и ОС-53/ОТ-15 стен выполнить керамической плиткой до высоты до 1,8 м. Выше идёт отделка ОС-24/ОТ-5, ОС-7/ОТ-5 и ОС-53/ОТ-5 соответственно.
12. Отделку ОС-19/ОТ-3 и ОС-8/ОТ-3 стен выполнить до высоты до отметки 60 мм выше отметки низа подвесного потолка "Грильято". Выше идёт отделка ОС-1/ОТ4 и ОС-7/ОТ-4 соответственно см. лист 13.
13. Заделку мест прохода инженерных коммуникаций выполнить с учетом требований противопожарной безопасности.
14. Узлы см. листы 28-31 данного альбома.
15. Экспликацию помещений см. лист 2 данного раздела.
16. См. совместно с ТХ: привязку колесоотбойников, схему крепления демпфера.
17. Эскизы указателей см. лист 20 данного альбома.

0,000=146.85

17-0121-ОК-1-0-1..3-0-АР0.2

Жилой дом с приспособлением подземной автостоянки под защитное сооружение гражданской обороны - «укрытие» (ЗСГО) с инженерными сетями и благоустройством территории по адресу: Москва, внутригородское муниципальное образование Измайлово, бульвар Сиреневый, земельный участок 4/4 (Сиреневый б-р, вл.4, з/у 4) (Восточный административный округ)

Изм.	Кол.уч	Лист	№док.	Подпись	Дата
Разработал		Фитингофф-Шель			28.08.25
Проверил		Волков			28.08.25
ГАП		Волков			28.08.25
Гл. арх. бюро		Струговец			28.08.25
Н. контр.		Куликова			28.08.25
ГИП		Першин			28.08.25

Подземная часть

Стадия	Лист	Листов
Р	5	

Фрагмент 2. Маркировочный план -1 этажа в осях П.1-П.8, П.Л-П.У. М 100

ООО "Проектное бюро АПЕКС"

Формат А0

Согласовано

Согласовано

Взам. инв №

Подп. и дата

Инв. № подл.

П.9
П.10
3.1
3.2
П.11
3.3
П.12
3.4
3.5
П.13
24650
8100
350
1200
450
5550
550
1250
6000
1200
П.У
П.Т
П.С
П.Р
П.П
П.Н
П.М
П.Л
П.К
П.И
П.Ж
П.Е
3.Б
3.В
3.Г
3.Д
3.Е
3.Ж
3.И
3.К
3.Л
3.М
3.Н
3.П
3.Р
3.С
3.Т
3.У
3.Ф
3.Ш
3.Э
3.Ю
3.Я
3.АА
3.ББ
79650
137
138
139
140
141
142
143
144
145
146
147
148
119
120
121
122
123
124
125
126
127
128
ВМ-3
EI60
РП-4 (Д-11)
ЛВ-1
ЛМ-2.5
ЛМ-2.4
ЛМ-2.2
4. А. 1
3. А. 1
4. Т. 32
4. Т. 52а
4. МОП. 22
ТКУ-03
4. Т. 30
4. Т. 30а
4. Т. 34
4. Т. 31
4. Т. 31а
4. МОП. 24
4. МОП. 23
4. Т. 33
4. Т. 35
4. Т. 29
4. Т. 36
4. МОП. 25
3. Т. 40
3. Т. 40а
3. Т. 38
3. МОП. 29
3. МОП. 28
3. МОП. 30
3. Т. 41
3. Т. 43а
3. Т. 42а
3. Т. 42
3. Т. 39
-6,950
ОС-24/ОТ-16
ОС-7/ОТ-1
ОС-1/ОТ-1
ОС-53/ОТ-1
ОС-19/ОТ-3
ОС-8/ОТ-3
ОС-3/ОТ-3
ОС-1/ОТ-15
ОС-7/ОТ-15
ОС-53/ОТ-15
ОС-1/ОТ-5
ОС-7/ОТ-5
ОС-53/ОТ-5
Д-1
EI30
Д-12
Д-11
EI 30
Д-8.1
EIS 60
Д-21
Д-21л
EI60
Д-2
Д-2.1
Д-1л
П-11
П-13
П-14.3
П-14.4
П-55
П-1.1
П-5
ПК
РП-1 (Д-8)
РП-1 (Д-12)
РП-1 (Д-1)

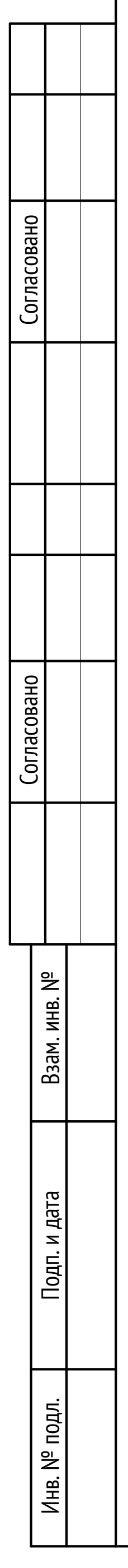
Согласовано
Согласовано
Взам. инв. №
Подп. и дата
Инв. № подл.

УСЛОВНЫЕ ОБОЗНАЧЕНИЯ:

1.111.11 — Номер помещения

Номер Обозначение типа помещения:
"А" - Автостоянка
"МОП" - Места общего пользования
"ПОН" - Помещения общественного назначения (4.3)
"Т" - Технические помещения
"ПУИ" - Помещения уборочного инвентаря
"ПО" - Помещение охраны

Номер секции

▨ - разметка навигации см. л.8 данного раздела

0.000 - отметка чистого пола на плане
ЭО/СС - инженерные шахты
☒ - инженерные отверстия
ПК - шкаф пожарного крана
ОС-1/ОТ-1 - марка отделки стен
▭ - колесоотбойник
- демпфер на колоннах
Л-1 - марка люка доступа в тех. пр.

П.1 - марка пола
Д-1л - марка двери
Пт-1 - марка потолка
ПК - марка пожарного крана
1П - марка пожарного лифта
РП-1 - марка напольной решетки
У-1 - марка таблички-указателя
ЛМ-1 - марка мет. стремянки

МАТЕРИАЛЫ:

▨ - Монолитные железобетонные конструкции, 200, 220, 250мм

▨ - Стены из кирпича полнотелого 120 мм

▨ - Стены из кирпича полнотелого 250 мм

▩ - Утеплитель минераловатный 50 мм

СХЕМА ОБЪЕКТА:

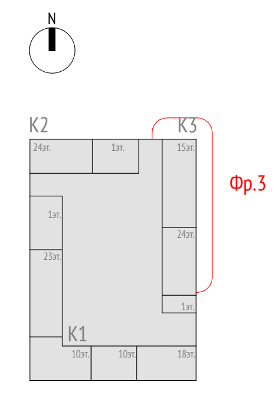
N
К2
К3
К1
24эт.
1эт.
15эт.
1эт.
24эт.
23эт.
1эт.
10эт.
10эт.
18эт.
Фр.3

ПРИМЕЧАНИЯ:

1. Общие данные см. лист 1.
2. На планах указаны отметки чистого пола.
3. Чистовую отделку мест общего пользования и отделку лестничных клеток выполнить в соответствии с дизайн проектом.
4. Гидроизоляцию в помещениях с мокрыми процессами завести на высоту min 300 мм на стены.
5. Ведомость отделки помещений см. лист 13.
6. Ведомость отделки полов см. лист 8.
7. Сводную спецификацию заполнения внутренних дверных проемов см. л. 14 данного раздела.
8. Ведомость технических люков см. л. 15 данного раздела.
9. Ведомость решеток приямка, ведомость водосборных лотков см. л. 16 данного раздела.
10. Отверстия в Кнауф перегородках вырезать по месту, после монтажа инженерного оборудования с учетом инженерных отверстий и выводов.
11. Отделку ОС-24/ОТ-16, ОС-7/ОТ-15 и ОС-53/ОТ-15 стен выполнить керамической плиткой до высоты до 1,8 м. Выше идёт отделка ОС-24/ОТ-5, ОС-7/ОТ-5 и ОС-53/ОТ-5 соответственно.
12. Отделку ОС-19/ОТ-3 и ОС-8/ОТ-3 стен выполнить до высоты до отметки 60 мм выше отметки низа подвесного потолка "Грильято". Выше идёт отделка ОС-1/ОТ4 и ОС-7/ОТ-4 соответственно см. лист 13.
13. Заделку мест прохода инженерных коммуникаций выполнить с учетом требований противопожарной безопасности.
14. Узлы см. листы 28-31 данного альбома.
15. Экспликацию помещений см. лист 2 данного раздела.
16. См. совместно с ТХ: привязку колесоотбойников, схему крепления демпфера.
17. Эскизы указателей см. лист 20 данного альбома.

0,000=146.85

17-0121-ОК-1-0-1..3-0-АР0.2

Жилой дом с приспособлением подземной автостоянки под защитное сооружение гражданской обороны - «укрытие» (ЗСГО) с инженерными сетями и благоустройством территории по адресу: Москва, внутригородское муниципальное образование Измайлово, бульвар Сиреневый, земельный участок 4/4 (Сиреневый б-р, вл.4, з/у 4) (Восточный административный округ)

Изм.	Кол.уч	Лист	№док.	Подпись	Дата
Разработал		Фитингофф-Шель			28.08.25
Проверил		Волков			28.08.25
ГАП		Волков			28.08.25
Гл. арх. бюро		Струговец			28.08.25
Н. контр.		Куликова			28.08.25
ГИП		Першин			28.08.25

Подземная часть

Стадия	Лист	Листов
Р	6	

Фрагмент 3. Маркировочный план -1 этажа в осях П.10-П.13, П.Е-П.У. М 100

ООО "Проектное бюро АПЕКС"

Формат А1

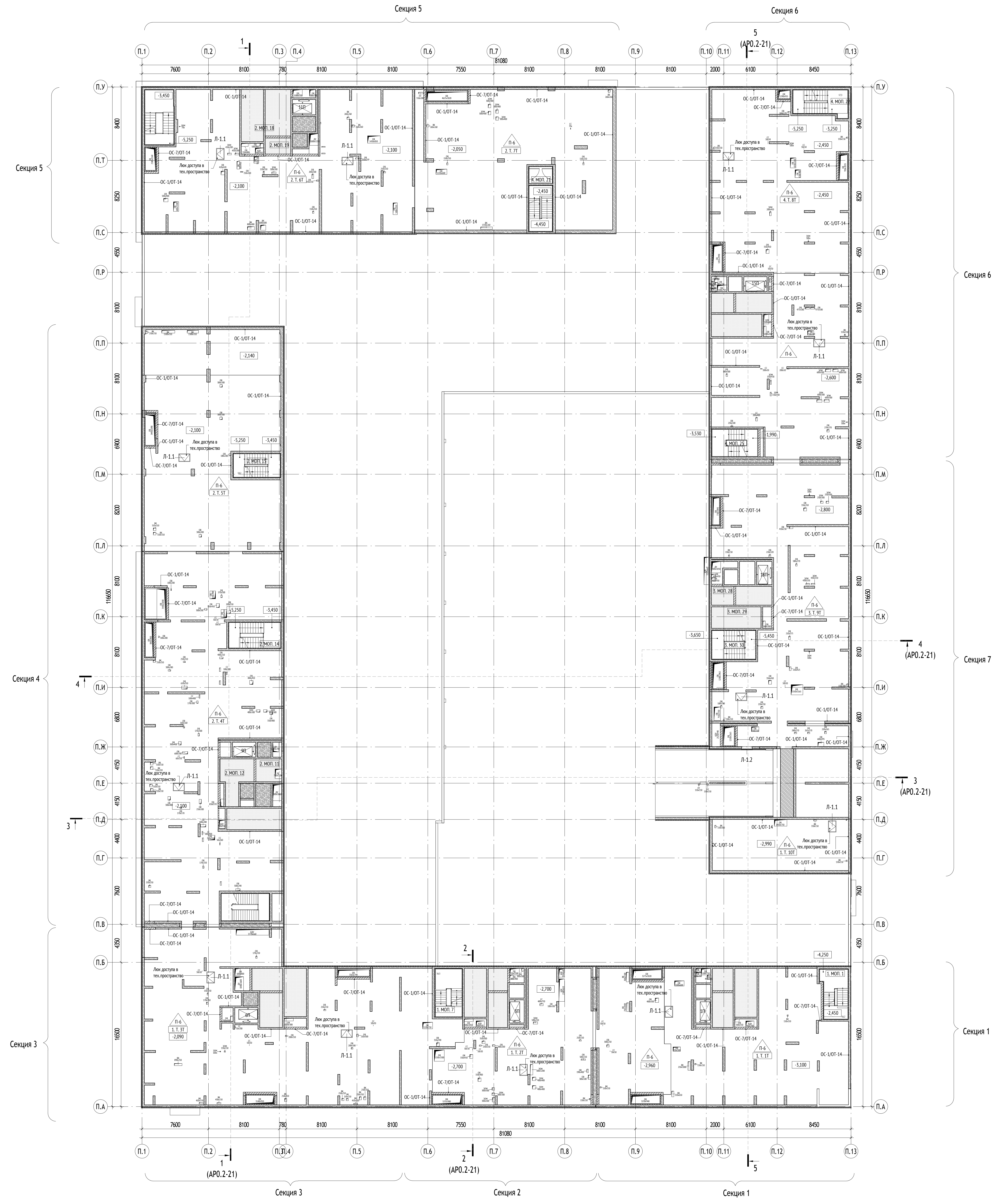
Секция 5
Секция 6
Секция 4
Секция 7
Секция 3
Секция 2
Секция 1
П.1
П.2
П.3
П.4
П.5
П.6
П.7
П.8
П.9
П.10
П.11
П.12
П.13
П.У
П.Т
П.С
П.Р
П.П
П.Н
П.М
П.Л
П.К
П.И
П.Ж
П.Е
П.Д
П.Г
П.В
П.Б
П.А
7600
8100
780
8100
8100
7550
8100
8100
8100
2000
6100
8450
81080
8400
8250
4550
8100
8100
6900
8200
8100
8100
6800
4150
4150
4400
7600
4350
16500
116650
1 (АР0.2-21)
2 (АР0.2-21)
3 (АР0.2-21)
4 (АР0.2-21)
5 (АР0.2-21)
Люк доступа в тех.пространство
ОС-1/ОТ-14
Л-1.1
Л-1.2
П-6
1.Т.1Т
1.Т.2Т
1.Т.3Т
2.Т.4Т
2.Т.5Т
2.Т.6Т
2.Т.7Т
4.Т.8Т
3.Т.9Т
1.Т.10Т

Экспликация технических пространств подземного этажа

№ Пом.	Наименование	Площадь, м2	Кат.
1			
Техническое			
1.Т.1Т	Зона технического пространства	363,2	
		363,2	
2			
Техническое			
1.Т.2Т	Зона технического пространства	192,2	
		192,2	
3			
Техническое			
1.Т.3Т	Зона технического пространства	511,1	
		511,1	
4			
Техническое			
2.Т.4Т	Зона технического пространства	507,6	
2.Т.5Т	Зона технического пространства	366,4	
		874,0	
5			
Техническое			
2.Т.6Т	Зона технического пространства	388,1	
2.Т.7Т	Зона технического пространства	326,4	
		714,6	
6			
Техническое			
4.Т.8Т	Зона технического пространства	539,0	
		539,0	
7			
Техническое			
3.Т.9Т	Зона технического пространства	394,2	
1.Т.10Т	Техническое пространство	90,9	
		485,2	
		3679,1	

УСЛОВНЫЕ ОБОЗНАЧЕНИЯ:

1.111.11 — Номер помещения

Номер Обозначение типа помещения:
"А" - Автостоянка
"МОП" - Места общего пользования
"ПОН" - Помещения общественного назначения (4.3)
"Т" - Технические помещения
"ПУИ" - Помещения уборочного инвентаря
"ПО" - Помещение охраны

Номер секции

▨ - разметка навигации см. л.8 данного раздела

0.000	- отметка чистого пола на плане
ЭО/СС	- инженерные шахты
☒	- инженерные отверстия
ПК	- шкаф пожарного крана
ОС-1/ОТ-1	- марка отделки стен
▭	- колесоотбойник
⌐	- демпфер на колоннах
Л-1	- марка люка доступа в тех. пр.
П.1	- марка пола
Д-1л	- марка двери
Пт-1	- марка потолка
ПК	- марка пожарного крана
1П	- марка пожарного лифта
РП-1	- марка напольной решетки
У-1	- марка таблички-указателя
ЛМ-1	- марка мет. стремянки

МАТЕРИАЛЫ:

▨	- Монолитные железобетонные конструкции, 200, 220, 250мм
▨	- Стены из кирпича полнотелого 120 мм
▨	- Стены из кирпича полнотелого 250 мм
▨	- Утеплитель минераловатный 50 мм

СХЕМА ОБЪЕКТА:

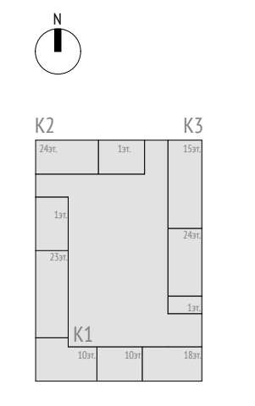
N
К2
К3
К1
24эт.
1эт.
15эт.
1эт.
24эт.
23эт.
1эт.
10эт.
10эт.
18эт.

ПРИМЕЧАНИЯ:

1. Общие данные см. лист 1.
2. На планах указаны отметки чистого пола.
3. Чистовую отделку мест общего пользования и отделку лестничных клеток выполнить в соответствии с дизайн проектом.
4. Гидроизоляцию в помещениях с мокрыми процессами завести на высоту min 300 мм на стены.
5. Ведомость отделки помещений см. лист 13.
6. Ведомость отделки полов см. лист 8.
7. ССводную спецификацию заполнения внутренних дверных проемов см. л. 14 данного раздела.
8. Ведомость технических люков см. л. 15 данного раздела.
9. Ведомость решеток приямка, ведомость водосборных лотков см. л. 16 данного раздела.
10. Отверстия в Кнауф перегородках вырезать по месту, после монтажа инженерного оборудования с учетом инженерных отверстий и выводов.
11. Заделку мест прохода инженерных коммуникаций выполнить с учетом требований противопожарной безопасности.
12. Узлы см. листы 28-31 данного альбома.
13. Экспликацию помещений см. лист 2 данного раздела.
14. См. совместно с ТХ: привязку колесоотбойников, схему крепления демпфера.
15. Эскизы указателей см. лист 25 данного альбома.

Согласовано

Согласовано

Взам. инв. №

Подп. и дата

Инв. № подл.

0,000=146.85

17-0121-ОК-1-0-1..3-0-АР0.2

Жилой дом с приспособлением подземной автостоянки под защитное сооружение гражданской обороны - «укрытие» (ЗСГО) с инженерными сетями и благоустройством территории по адресу: Москва, внутригородское муниципальное образование Измайлово, бульвар Сиреневый, земельный участок 4/4 (Сиреневый б-р, вл.4, з/у 4) (Восточный административный округ)

Изм.	Кол.уч	Лист	№док.	Подпись	Дата
Разработал		Фитингофф-Шель			28.08.25
Проверил		Волков			28.08.25
ГАП		Волков			28.08.25
Гл. арх. бюро		Струговец			28.08.25
Н. контр.		Куликова			28.08.25
ГИП		Першин			28.08.25

Подземная часть

Стадия	Лист	Листов
Р	7	

Маркировочный план технических пространств на отм.-4.900, -4.400, -3.800, -3.350, -2.410,. М 100

ООО "Проектное бюро АПЕКС"

Формат А0

Экспликация типов полов

Наименование помещения	Марка	Схема пола	Данные элементов пола (наименование, толщина, основание и др.)	Площадь, м²	Плинтус	Примечание
Лестничная клетка подземного этажа	П-1.1	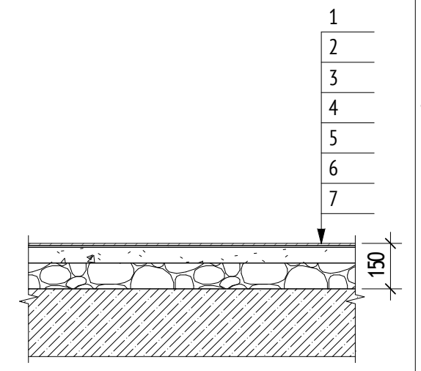	1.Керамогранит с затиркой швов 8 мм 2. Водостойкий плиточный клей 6 мм 3. Грунтовка глубокого проникновения Ceresit CT 17 1 слой 4. Стяжка полусухая цементно-песчаная М150, армированная фиброволокном (фибра полипропиленовая 12мм, расход 0.6кг/м3) 96 мм 5. Пленка парщизоляционная армированная 1 слой 6. Гравий керамзитовый фр. 10-20 мм, П25, М250 40 мм 7. Монолитная ж.б. плита	184,56	Плинтус из керамогранита h=100мм (нарезать из керамогранита отделки пола), толщина 8 мм	-
Вент камеры/форкамеры	П-5	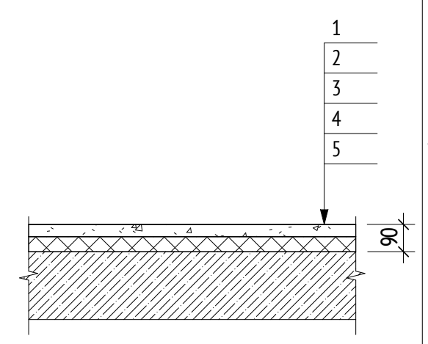	1. Пропитка упрочняющая обеспыливающая 1 слой 2. Стяжка полусухая цементно-песчаная М150, армированная фиброволокном (фибра полипропиленовая 12мм, расход 0.6кг/м3) 40 мм 3. Пленка полиэтиленовая 200 мкр 1 слой 4. Утеплитель минераловатный (Технониколь ТЕХНОФЛОР СТАНДАРТ) q=100-120 кг/м3, предел прочности на сжатие не менее 30 кПа, λ=0,041 Вт/м°С 50 мм 5. Монолитный ж/бетон - по проекту	70,00	-	
Приямки лифтовых шахт, тех. пространство	П-6	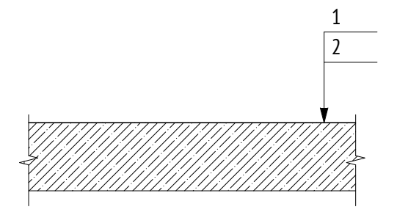	1. Упрочняющая и обеспыливающая пропитка "Элакор-МБ1 Флюат", НГ 1 слой 2. Ж/б плита	3695,11	-	Необходимо создание пыленеобразующей поверхности для исключения нарушения нормального режима работы технологического оборудования с числовым программным устройством.
Подземный этаж: Автостоянка, зона размещения теплового узла в пространстве подземной автостоянки расположенного под секциями жилой части здания	П-7	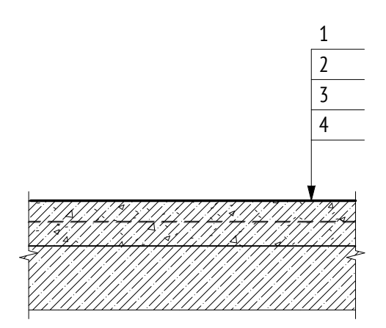	Толщина отделки 100-150 мм: . 1. Система покрытия ТН-ПОЛ ТАЙКОР Кварц (1 слой): 1 слой 1. Эмаль TAIKOR Top 425 - 2 слоя (Колеруется в RAL -7030) 2. Засыпка кварцевым песком. Фракции: 0,5 мм; 0,1-0,63 мм 3. Грунт TAIKOR Primer 150 - 2 слоя 2. Стяжка бетонная В15, F100, W4, армированная 5Вр1 с ячейкой 100х100, по уклону - 98-148 мм 98-148 мм 3. Система покрытия ТН-ПОЛ ТАЙКОР Барьер (1 слой): 1 слой 1. Покрытие TAIKOR Elastic 300 с заведением на стены на 200 мм - 2 слоя 2. Грунт TAIKOR Primer 210 с заведением на стены на 200 мм - 1 слой 3. Подливка выбоин до 30 мм составом Sika grout 316, 5% от площади пола 4. Монолитный ж/бетон	6778,84	-	
Рампа	П-8	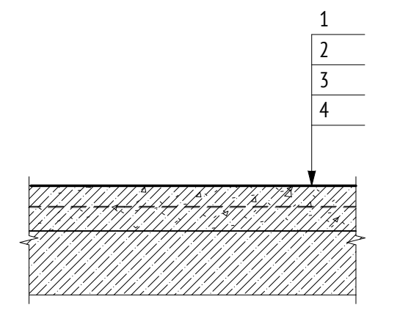	1. Система покрытия ТН-ПОЛ Тайкор Кварц усиленная (1 слой): 2 мм 1. Эмаль TAIKOR Top 425 -2 слоя (Колеруется в RAL -7030) 2 слоя 2. Засыпка кварцевым песком. Фракции: 0,5 мм; 0,1-0,63 мм 3. Грунт TAIKOR Primer 150-1 слой 1 слой 4. Засыпка кварцевым песком. Фракции: 0,5 мм; 0,1-0,63 мм 5. Грунт TAIKOR Primer 150-2 слоя 2 слоя 2. Бетонная стяжка В15, F100 W-4, армированная 5Вр1 с ячейкой 100х100, по уклону - 97-147 мм 145 мм 3. Система покрытия ТН-ПОЛ ТАЙКОР Барьер (1 слой): 0,5 мм 1. Покрытие TAIKOR Elastic 300 с заведением на стены на 200 мм - 2 слоя 2 слоя 2. Грунт TAIKOR Primer 210 с заведением на стены на 200 мм - 1 слой 1 слой 3. Подливка выбоин до 30 мм составом Sika grout 316, 5% от площади пола 4. Монолитный ж/б бетон	343,43	-	Наклонная поверхность
Рампа в зоне въезда/выезда	П-10	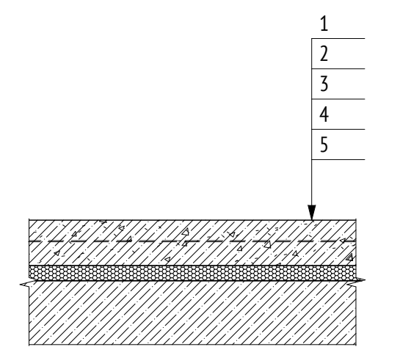	1. Система покрытия ТН-ПОЛ Тайкор Кварц усиленная (1 слой): 2 мм 1. Эмаль TAIKOR Top 425 -2 слоя (Колеруется в RAL -7030) 2 слоя 2. Засыпка кварцевым песком. Фракции: 0,5 мм; 0,1-0,63 мм 3. Грунт TAIKOR Primer 150-1 слой 1 слой 4. Засыпка кварцевым песком. Фракции: 0,5 мм; 0,1-0,63 мм 5. Грунт TAIKOR Primer 150-2 слоя 2 слоя 2. Бетонная стяжка В15, F100 W-4, армированная 5Вр1 с ячейкой 100х100, по уклону - 97-147 мм 98 мм 3. Пенополистирол экструдированный (Технониколь CARBON SOLID 500), прочность на сжатие 10% линейной деформации не менее 0,5 мПа, λ=0,034 Вт/м°С 50 мм 4. Система покрытия ТН-ПОЛ ТАЙКОР Барьер (1 слой): 0,5 мм 1. Покрытие TAIKOR Elastic 300 с заведением на стены на 200 мм - 2 слоя 2 слоя 2. Грунт TAIKOR Primer 210 с заведением на стены на 200 мм - 1 слой 1 слой 3. Подливка выбоин до 30 мм составом Sika grout 316, 5% от площади пола 5. Монолитный ж/б бетон	2,32	-	Рампа в зоне въезда/выезда
Подземный этаж: Помещение ИТП и ВНС, водомерный узел, венткамера ПД, венткамера автостоянки, насосная АПТ, помещение узла учета тепловой энергии, помещение теплового узла, помещение уборочной техники	П-11	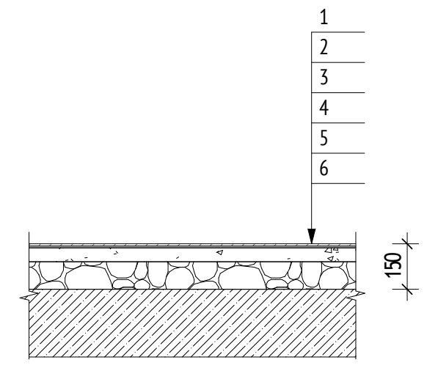	Толщина отделки 60-150 мм: . 1. Керамогранит с затиркой швов, износостойкость неглазурованных плиток не более 0,5 г/см2, класс износостойкости PEI 5, предел прочности при изгибе не менее 35 МПа по ГОСТ 13996-2019 Таблица 24, морозостойкая, класс противоскольжения R9 8 мм 2. Клей плиточный водостойкий 6 мм 3. Гидроизоляция цементная Ceresit CR 65 WATERPROOF с заведением на стены на 200 мм с прокладкой по углам водонепроницаемой ленты для герметизации швов Ceresit CL 152 2 слоя 4. Увлажнение основания до насыщения, не допуская потеков и скоплений воды 43-133 5. Стяжка полусухая цементно-песчаная М150, армированная фиброволокном (фибра полипропиленовая 12мм, расход 0.6кг/м3) 6. Монолитный ж/бетон	1180,97	Плинтус из керамогранита h=100мм (нарезать из керамогранита отделки пола), толщина 7 мм (в помещении для размещения вторичных узлов учета тепла, тепловом узле)	
Подземный этаж: Лифтовый холл, тамбур-шлюз (при лифтовом холле)	П-13	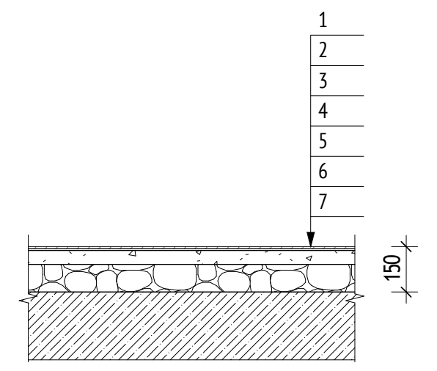	1. Керамогранит с затиркой швов 8 мм 2. Водостойкий плиточный клей 6 мм 3. Грунтовка глубокого проникновения Ceresit CT 17 1 слой 4. Стяжка полусухая цементно-песчаная М150, армированная фиброволокном (фибра полипропиленовая 12мм, расход 0.6кг/м3) 51 мм 5. Пленка пароизоляционная армированная 1 слой 6. Керамзитовый гравий фр. 10-20 мм, П25, М250 85 мм 7. Монолитная ж.б. плита	227,02	Плинтус из керамогранита h=100мм (нарезать из керамогранита отделки пола), толщина 8 мм	
Подземный этаж: Электрощитовая и ВРУ автостоянки	П-55	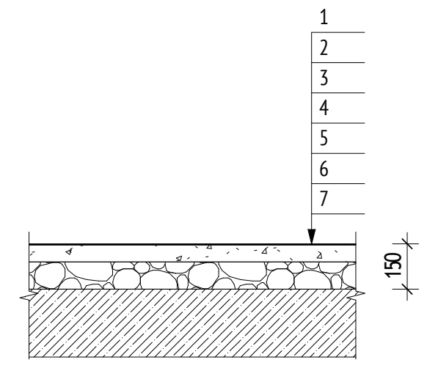	Толщина отделки 150 мм: . 1. Линолеум антистатичный пожаробезопасный 2 мм 2. Клей для ПВХ и каучуковых покрытий Ceresit K 188E 2 мм 3. Грунтовка глубокого проникновения Ceresit CT 17 1 слой 4. Стяжка полусухая цементно-песчаная М150, армированная фиброволокном (фибра полипропиленовая 12мм, расход 0.6кг/м3) 56 мм 5. Пленка пароизоляционная армированная 1 слой 6. Гравий керамзитовый фр. 10-20 мм, П25, М250 90 мм 7. Монолитный ж/бетон	262,05	Плинтус гибкий ПВХ h=100мм, группа горючести Г1, монтаж на клей	

Экспликация типов плавающих полов

Наименование помещения	Марка	Схема пола	Данные элементов пола (наименование, толщина, основание и др.)	Площадь, м²	Плинтус	Примечание
Фундамент под оборудование (плавающий)	П-14	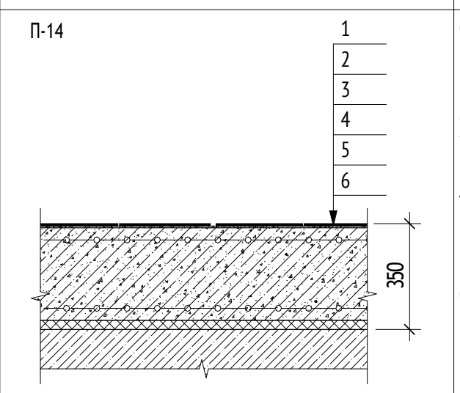	Общая толщина 350 мм 1.Керамогранит с затиркой швов - 8 мм 2.Клей плиточный водостойкий - 6 мм 3.Грунтовка Бетонконтакт Ceresit CT 19 - 1 слой 4.Плита бетонная В15, W4, армированная в 2 слоя сеткой Ø5 В500С с ячейкой 100х100 - 306 мм 5.Прокладка Виброрез-Н - 30 мм 6.Монолитный ж/бетон	2,29		
Фундамент под оборудование (плавающий)	П-14.1	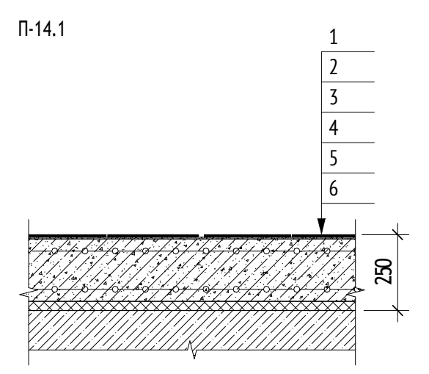	Общая толщина 250 мм 1.Керамогранит с затиркой швов - 8 мм 2.Клей плиточный водостойкий - 6 мм 3.Грунтовка Бетонконтакт Ceresit CT 19 - 1 слой 4.Плита бетонная В30, F100, W6, армированная в 2 слоя сеткой Ø5 В500С с ячейкой 100х100 - 206 мм 5.Прокладка Виброрез-Н - 30 мм 6.Монолитный ж/бетон	1,82		
Фундамент под оборудование (плавающий)	П-14.2	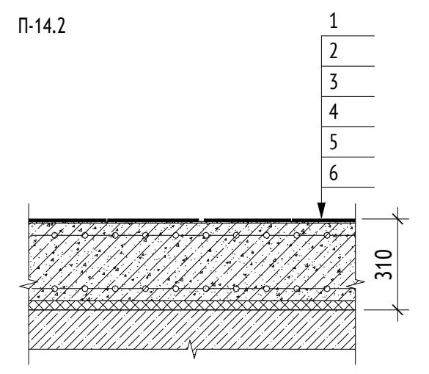	Общая толщина 310 мм 1.Керамогранит с затиркой швов - 8 мм 2.Клей плиточный водостойкий - 6 мм 3.Грунтовка Бетонконтакт Ceresit CT 19 - 1 слой 4.Плита бетонная В30, F100, W6, армированная в 2 слоя сеткой Ø5 В500С с ячейкой 100х100 - 266 мм 5.Прокладка Виброрез-Н - 30 мм 6.Монолитный ж/бетон	27,24		
Фундамент под оборудование (плавающий)	П-14.3	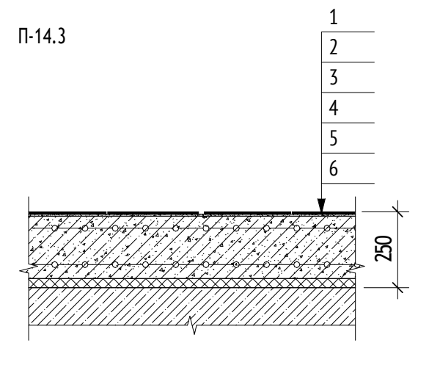	Общая толщина 250 мм 1. Керамогранит с затиркой швов - 8 мм 2. Клей плиточный водостойкий - 6 мм 3. Грунтовка Бетонконтакт Ceresit CT 19 - 1 слой 4. Плита бетонная В15, W4, армированная в 2 слоя сеткой Ø5 В500С с ячейкой 100х100 - 206 мм 5. Прокладка Виброрез-Н - 30 мм 6. Монолитный ж/бетон	31,80		
Фундамент под оборудование (плавающий)	П-14.4	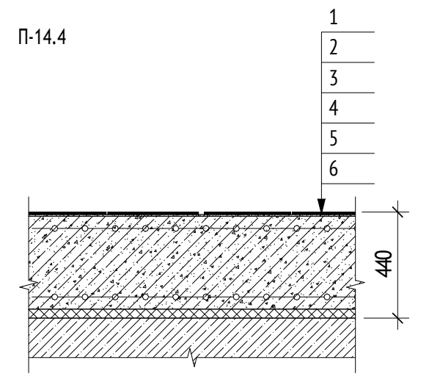	Общая толщина 440 мм 1.Керамогранит с затиркой швов - 8 мм 2.Клей плиточный водостойкий - 6 мм 3.Грунтовка Бетонконтакт Ceresit CT 19 - 1 слой 4.Плита бетонная В15, W4, армированная в 2 слоя сеткой Ø5 В500С с ячейкой 100х100 - 396 мм 5.Прокладка Виброрез-Н - 30 мм 6.Монолитный ж/бетон	4,21		
Фундамент под оборудование	П-14.5	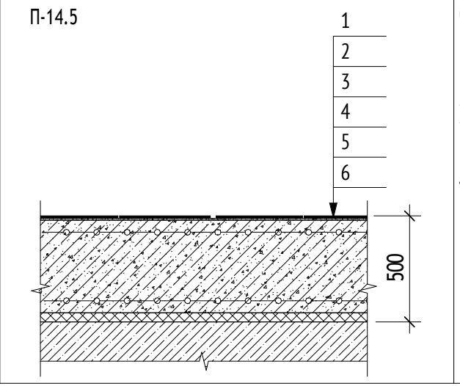	Общая толщина 500 мм 1. Керамогранит с затиркой швов - 8 мм 2. Клей плиточный водостойкий - 6 мм 3. Грунтовка Бетонконтакт Ceresit CT 19 - 1 слой 4. Плита бетонная В15, W4, армированная в 2 слоя сеткой Ø5 В500С с ячейкой 100х100 - 486 мм 5. Монолитный ж/бетон	6,16		

Экспликация засыпок

Наименование помещения	Марка	Схема пола	Данные элементов пола (наименование, толщина, основание и др.)	Объем, м3	Плинтус	Примечание
Лифтовые приямки и деф.швы	П-01		Засыпка керамзитовым гравием фр.10-20 мм Перем.	287,3		
Засыпка под рампой	П-02		Засыпка керамзитовым гравием фр.10-20 мм Перем.	91,8		

Экспликация полов лестничных площадок и маршей

Наименование помещения	Марка	Схема пола	Данные элементов пола (наименование, толщина, основание и др.)	Площадь, м²	Плинтус	Примечание
Лестничная клетка	П-2.1	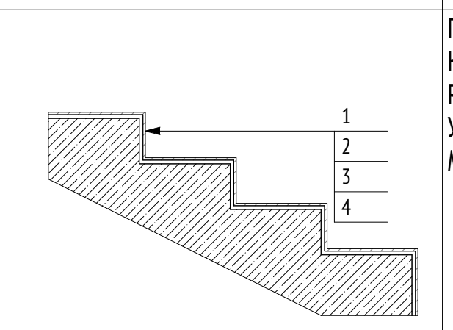	Подступенеок: Керамогранит с затиркой швов 8 мм Клей плиточный водостойкий 6 мм Ремонтная смесь Ceresit CD 24 6 мм Увлажнение основания до насыщения, не допуская потеков и скоплений воды Монолитный ж/бетон - по проекту	90,86	Плинтус из керамогранита h=100мм (нарезать из керамогранита отделки пола)	
Лестничная клетка	П-2.2	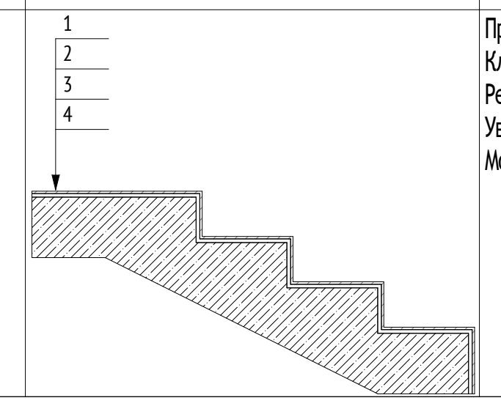	Проступь: Керамогранит с затиркой швов 8 мм Клей плиточный водостойкий 6 мм Ремонтная смесь Ceresit CD 24 6 мм Увлажнение основания до насыщения, не допуская потеков и скоплений воды Монолитный ж/бетон - по проекту	250,44	Плинтус из керамогранита h=100мм (нарезать из керамогранита отделки пола)	

Экспликация тактильных полос

Наименование помещения	Марка	Схема пола	Данные элементов пола (наименование, толщина, основание и др.)	Площадь, м²	Плинтус	Примечание
Нанесение тактильно-контрастной ленты на ступенях	ТКУ-03		Предупреждающие тактильные противоскользящие полосы желтого цвета, шириной 80 мм. Расстояние между краем контрастной полосы и краем проступи ступени 0,03 м. Нанести на первую и последнюю ступень марша.	7,38	-	Предупреждающие тактильные противоскользящие полосы желтого цвета, шириной 80 мм. Расстояние между краем контрастной полосы и краем проступи ступени - не более 0,04 м.

Схема отделки лестничных маршей плинтусом

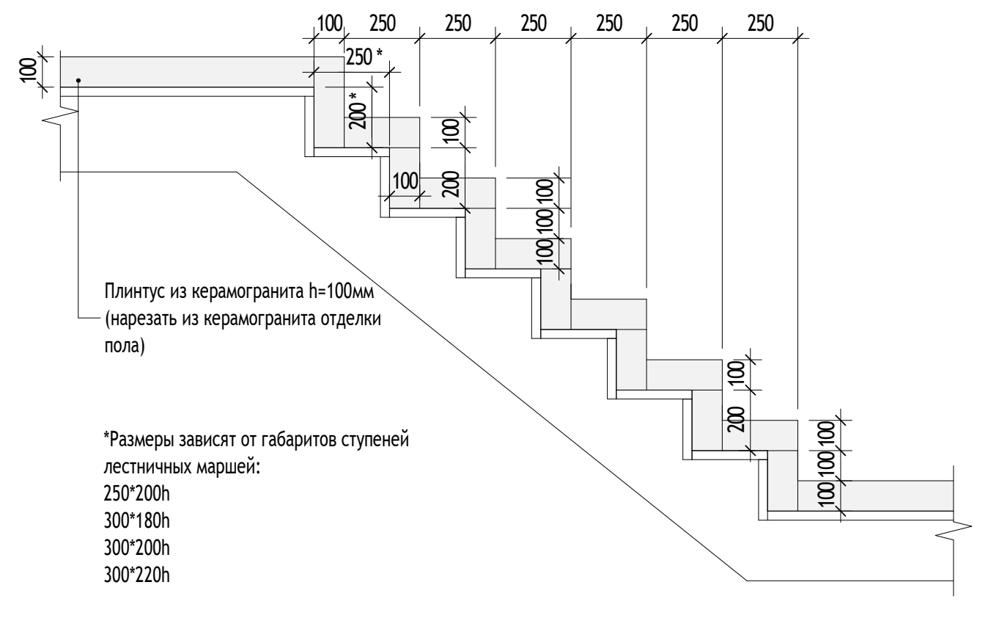
100
250
250
250
250
250
250
250 *
200 *
100
200
100
100
100
100
200
100
100
100
Плинтус из керамогранита h=100мм (нарезать из керамогранита отделки пола)
*Размеры зависят от габаритов ступеней лестничных маршей:
250*200h
300*180h
300*200h
300*220h

Спецификация материалов нанесения разметки

Наименование	Площадь, м2	Примечание
Нанесение навигации краской, белый	195,39	Краска АК-511 Магистраль, цвет - RAL 9003 (белый), соответствие категории РП1.
Нанесение навигации краской, желтой	125,76	Краска АК-511 Магистраль, цвет - RAL 1003 (желтый), соответствие категории РП1.

Разметка навигации

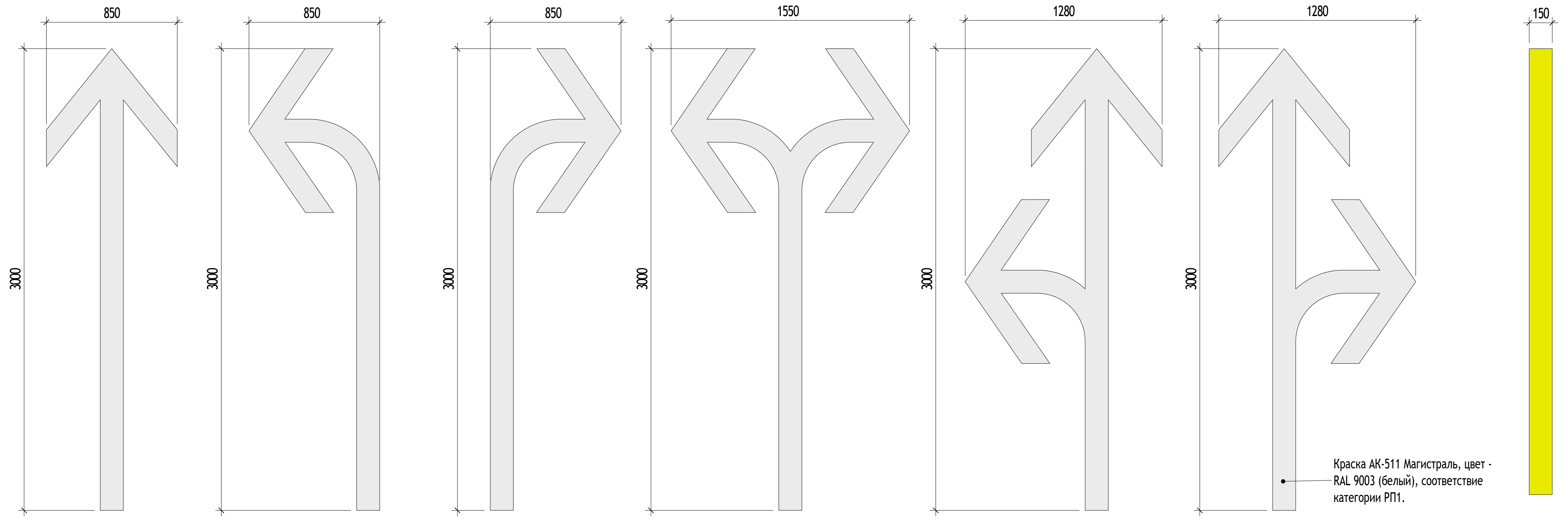
850
850
850
1550
1280
1280
150
3000
3000
3000
3000
3000
3000
Краска АК-511 Магистраль, цвет - RAL 9003 (белый), соответствие категории РП1.

Тактильно-контрастный указатель

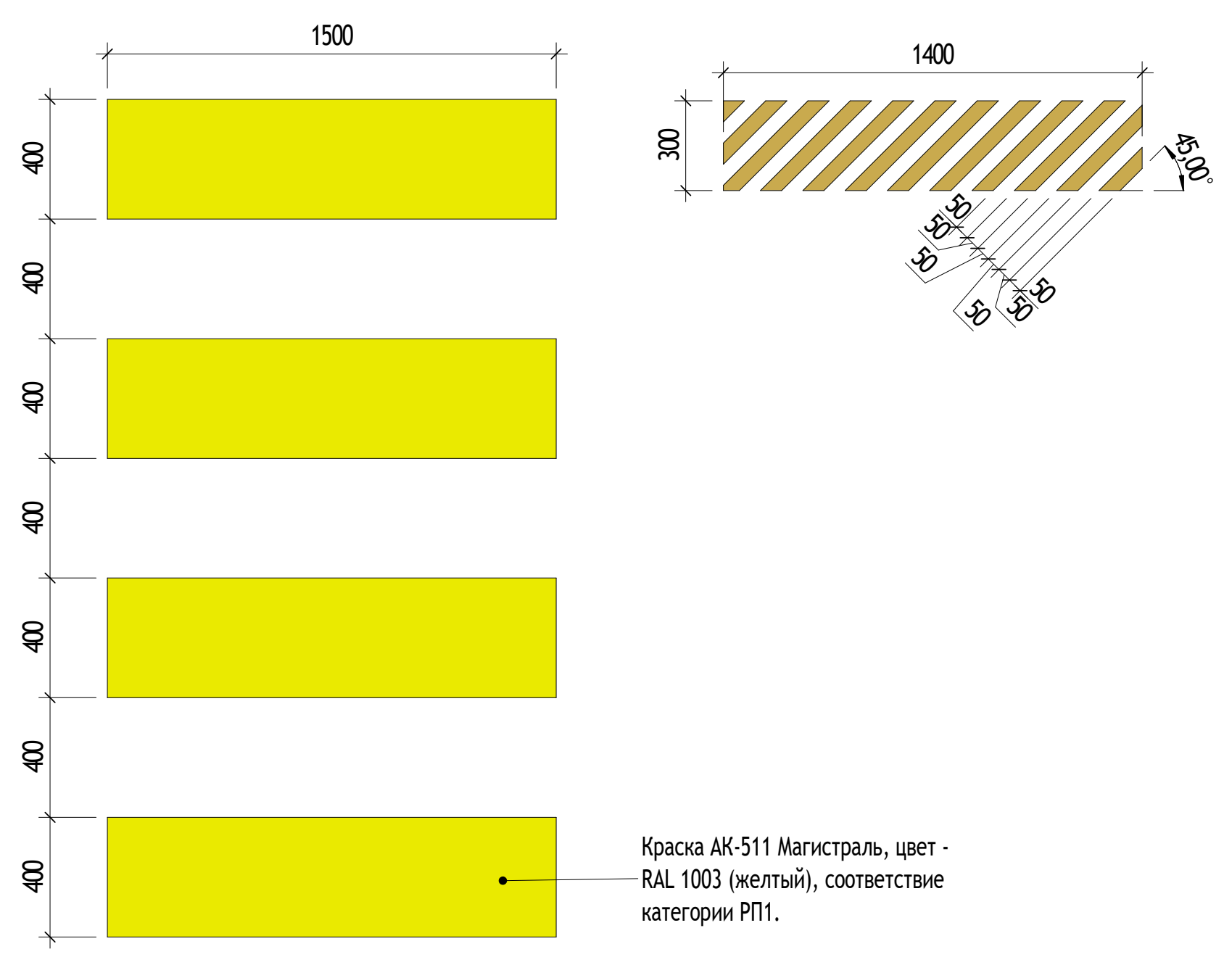
1500
400
400
400
400
400
400
400
1400
300
45,00°
50
50
50
50
50
Краска АК-511 Магистраль, цвет - RAL 1003 (желтый), соответствие категории РП1.

ПРИМЕЧАНИЯ:

1. Общие данные см. лист 1.
2. Данный лист см. совместно с маркировочными планами л. 4-7.
3. Ведомость отделки помещений см. лист 13.
4. Чистовую отделку мест общего пользования и отделку лестничных клеток выполнить в соответствии с дизайн проектом.
5. Гидроизоляцию в помещениях с мокрыми процессами завести на высоту min 300 мм на стены.
6. Заделку мест прохода инженерных коммуникаций выполнить с учетом требований противопожарной безопасности.
7. Количество материала дано без учета коэффициента запаса и без учета раскроя.
8. Нанесение горизонтальной разметки выполнить в соответствии с Руководством по оформлению подземной парковки от ГК ПИК.
9. Швы плинтуса выравнивать со швами напольного покрытия.
10. Материал отделки пола должен соответствовать категории РП1.
11. Поверхность напольных тактильных указателей ни при каких условиях не должна быть скользкой. Коэффициент трения Ктр не менее 0,35 при перемещении по сухим покрытиям полов, и не менее 0,4 — при перемещении по влажным покрытиям полов по СП 29.13330.2011.
12. Горючие по ГОСТ 30244 материалы, используемые для изготовления и обустройства напольных тактильных указателей, включая клеевые составы, должны относиться к группам воспламеняемости по ГОСТ 30402 В1 или В2, и подтверждаться документом о соответствии указанному требованию в соответствии с действующими нормативными документами на материалы в области пожарной безопасности.
13. Все материалы, используемые для изготовления и обустройства тактильных указателей, включая клеевые составы для их крепления на поверхности, должны отвечать Единым санитарно-эпидемиологическим и гигиеническим требованиям к продукции (товарам), подлежащим санитарно-эпидемиологическому надзору (контролю). ГОСТ Р 52875-2018.

Согласовано

Согласовано

Взам. инв. №

Подп. и дата

Инв. № подл.

0,000=146.85

17-0121-ОК-1-0-1..3-0-АР0.2

Жилой дом с приспособлением подземной автостоянки под защитное сооружение гражданской обороны - «укрытие» (ЗСГО) с инженерными сетями и благоустройством территории по адресу: Москва, внутригородское муниципальное образование Измайлово, бульвар Сиреневый, земельный участок 4/4 (Сиреневый б-р, вл.4, з/у 4) (Восточный административный округ)

Изм.	Кол.уч	Лист	№док.	Подпись	Дата
Разработал		Пантюхина			28.08.25
Проверил		Волков			28.08.25
ГАП		Волков			28.08.25
Гл. арх. бюро		Струговец			28.08.25
Н. контр.		Куликова			28.08.25
ГИП		Першин			28.08.25

Подземная часть

Стадия	Лист	Листов
Р	8	

Экспликация полов

ООО "Проектное бюро АПЕКС"

Формат А2х3

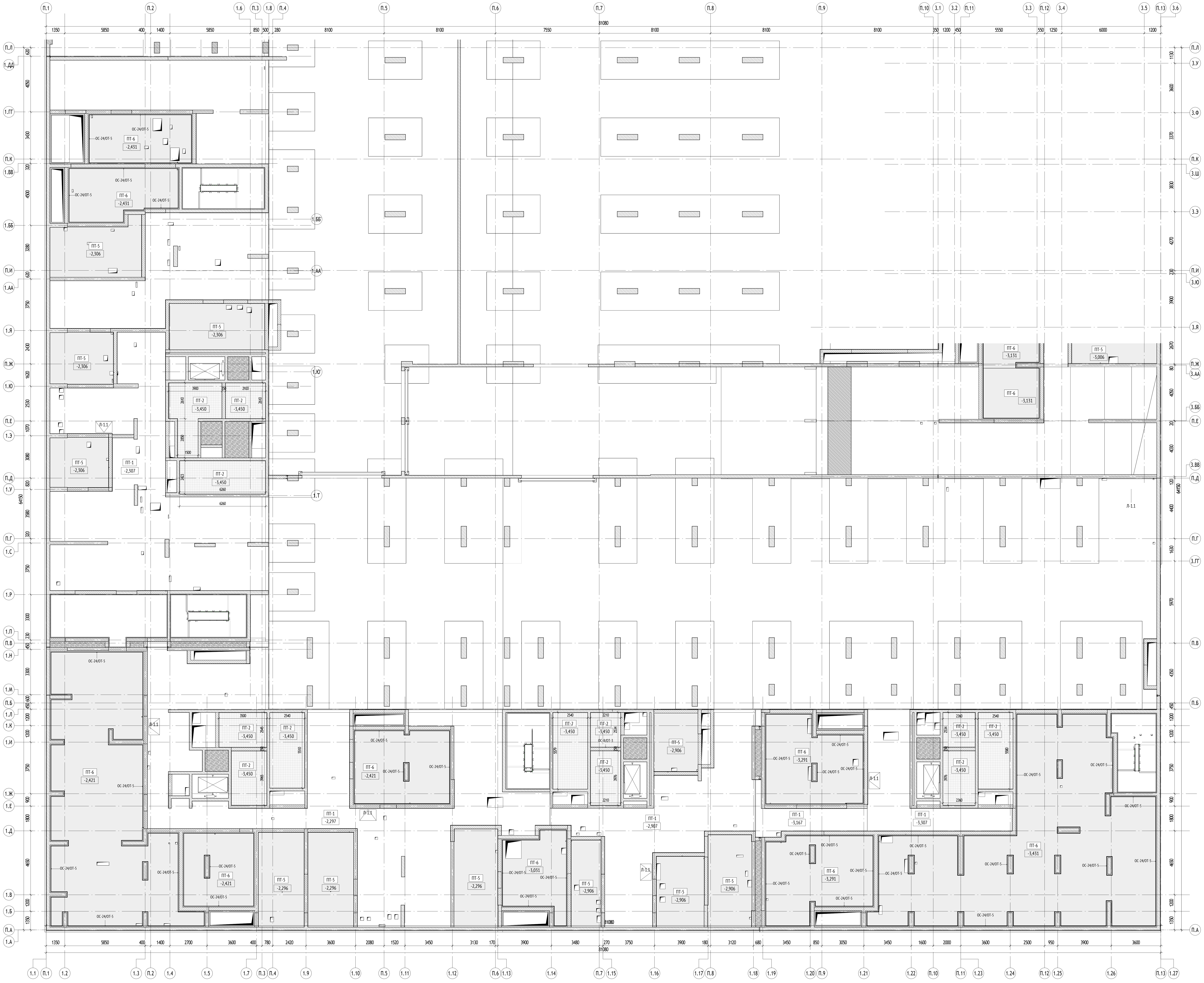
П.1
П.2
1.6
П.3
1.8
П.4
П.5
П.6
П.7
П.8
П.9
П.10
3.1
3.2
П.11
3.3
П.12
3.4
3.5
П.13
3.6
81080
1350
5850
400
1400
8100
7550
П.Л
1.ДД
1.ГГ
П.К
1.ВВ
1.ББ
П.И
1.АА
1.Я
П.Ж
1.Ю
П.Е
1.Э
П.Д
1.У
П.Г
1.С
1.Р
1.П
П.В
1.Н
1.М
П.Б
1.Л
1.К
1.И
1.Ж
1.Е
1.Д
1.В
1.Б
П.А
1.А
3.У
3.Ф
3.Ш
3.Э
3.Ю
3.Я
3.АА
3.ББ
3.ВВ
3.ГГ
64150
ПТ-6
-2,431
ПТ-5
-2,306
ПТ-2
-3,450
ПТ-1
-2,507
-2,297
-2,907
-3,167
-3,307
ПТ-6
-2,421
-3,031
-3,291
-3,451
-3,131
-3,006
-2,296
-2,906
ОС-24/ОТ-5
Л-1.1
1.1
1.2
1.3
1.4
1.5
1.7
1.9
1.10
1.11
1.12
1.13
1.14
1.15
1.16
1.17
1.18
1.19
1.20
1.21
1.22
1.23
1.24
1.25
1.26
1.27

УСЛОВНЫЕ ОБОЗНАЧЕНИЯ:

1.111.11 Номер помещения
Номер Обозначение типа помещения:
"А" - Автостоянка
"МОП" - Места общего пользования
"ПОН" - Помещения общественного назначения (4.3)
"Т" - Технические помещения
"ПУИ" - Помещения уборочного инвентаря
"ПО" - Помещение охраны
Номер секции
▨ - разметка навигации см. л.8 данного раздела

0.000 - отметка чистого пола на плане
ЭО/СС - инженерные шахты
☒ - инженерные отверстия
ПК - шкаф пожарного крана
ОС-1/ОТ-1 - марка отделки стен
▭ - колесоотбойник
- демпфер на колоннах
Л-1 - марка люка доступа в тех. пр.

П.1 - марка пола
Д-1л - марка двери
Пт-1 - марка потолка
ПК - марка пожарного крана
1П - марка пожарного лифта
РП-1 - марка напольной решетки
У-1 - марка таблички-указателя
ЛМ-1 - марка мет. стремянки

МАТЕРИАЛЫ:

▨ - Монолитные железобетонные конструкции, 200, 220, 250мм
▨ - Стены из кирпича полнотелого 120 мм
▨ - Стены из кирпича полнотелого 250 мм
▨ - Утеплитель минераловатный 50 мм
▦ - Металлический подвесной потолок типа "Грильятто" 75х75х40 (цвет белый RAL 9003), группа горючести НГ

СХЕМА ОБЪЕКТА:

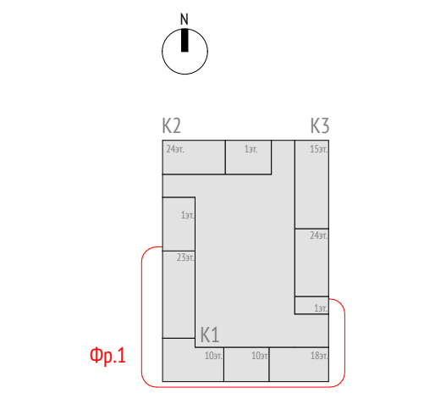
N
К2
К3
К1
24эт.
1эт.
15эт.
23эт.
10эт.
18эт.
Фр.1

ПРИМЕЧАНИЯ:

1. Общие данные см. лист 1.
2. Данный лист см. совместно с маркировочными паланами л. 4-7.
3. Ведомость отделки помещений см. л. 13.
4. Устройство подвесных потолков показано условно и уточняется у производителя.
5. Монтаж подвесных потолков выполнить после монтажа инженерных коммуникаций.

0,000=146.85

17-0121-ОК-1-0-1..3-0-АР0.2

Жилой дом с приспособлением подземной автостоянки под защитное сооружение гражданской обороны - «укрытие» (ЗСГО) с инженерными сетями и благоустройством территории по адресу: Москва, внутригородское муниципальное образование Измайлово, бульвар Сиреневый, земельный участок 4/4 (Сиреневый б-р, вл.4, з/у 4) (Восточный административный округ)

Изм.	Кол.уч	Лист	№док.	Подпись	Дата
Разработал		Пантюхина			28.08.25
Проверил		Волков			28.08.25
ГАП		Волков			28.08.25
Гл. арх. бюро		Струговец			28.08.25
Н. контр.		Куликова			28.08.25
ГИП		Першин			28.08.25

Подземная часть

Стадия	Лист	Листов
Р	9	

Фрагмент 1. План потолков -1 этажа М 100

ООО "Проектное бюро АПЕКС"

Формат А0

Согласовано

Согласовано

Взам. инв. №

Подп. и дата

Инв. № подл.

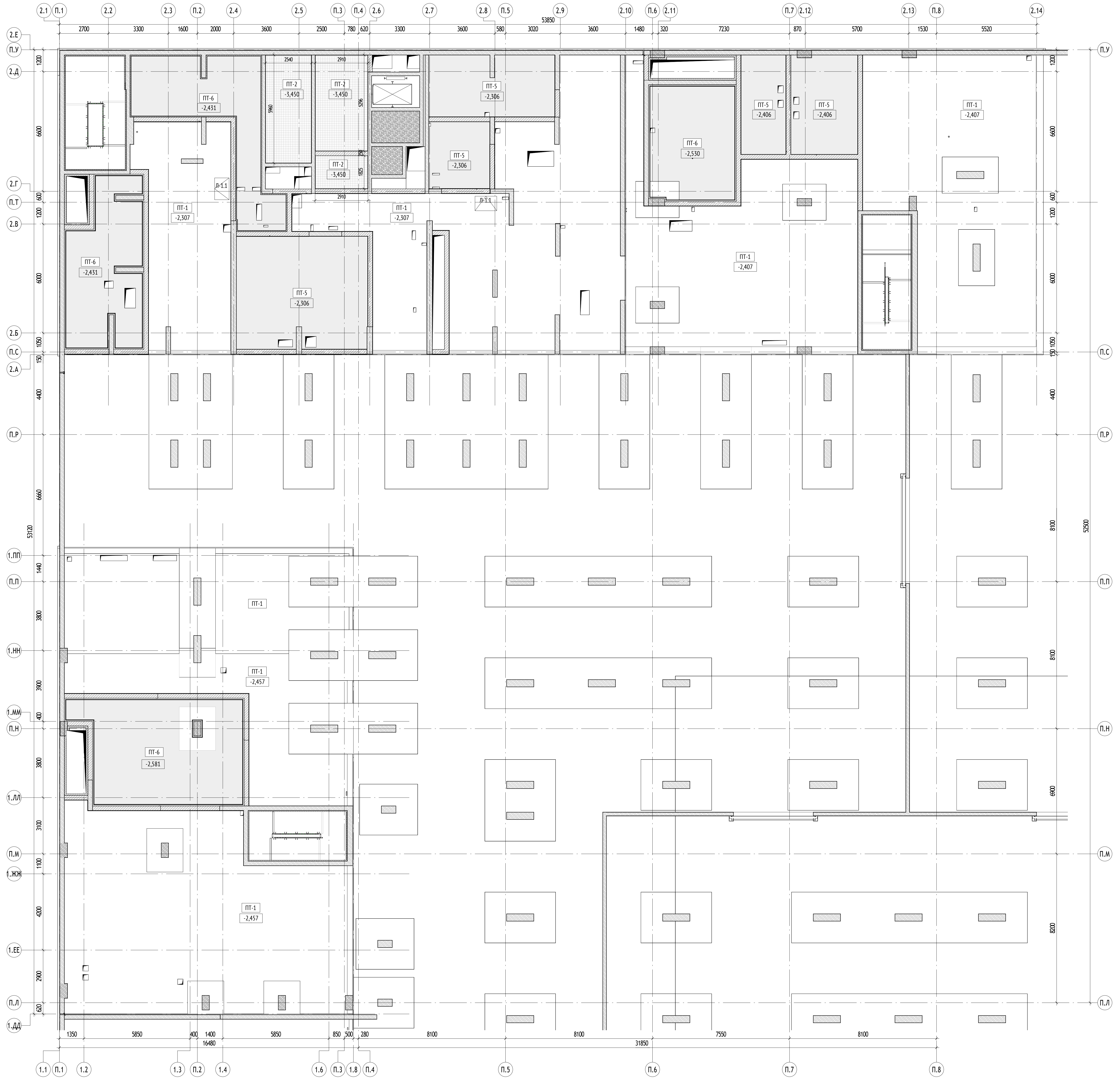
2.1
П.1
2.2
2.3
П.2
2.4
2.5
П.3
П.4
2.6
2.7
2.8
П.5
2.9
2.10
П.6
2.11
П.7
2.12
2.13
П.8
2.14
53850
2.Е
П.У
2.Д
2.Г
П.Т
2.В
2.Б
П.С
2.А
П.Р
1.ПП
П.П
1.НН
1.ММ
П.Н
1.ЛЛ
П.М
1.ЖЖ
1.ЕЕ
П.Л
1.ДД
53120
52500
ПТ-6
-2,431
ПТ-2
-3,450
ПТ-5
-2,306
ПТ-1
-2,507
ПТ-6
-2,530
ПТ-5
-2,406
ПТ-1
-2,407
ПТ-1
-2,457
ПТ-6
-2,581
Д-1.1
16480
31850
1.1
1.2
1.3
1.4
1.6
1.8

УСЛОВНЫЕ ОБОЗНАЧЕНИЯ:

1.111.11 — Номер помещения

Номер Обозначение типа помещения:
"А" - Автостоянка
"МОП" - Места общего пользования
"ПОН" - Помещения общественного назначения (4.3)
"Т" - Технические помещения
"ПУИ" - Помещения уборочного инвентаря
"ПО" - Помещение охраны

Номер секции

🟨 - разметка навигации см. л.8 данного раздела

0.000 - отметка чистого пола на плане
ЭО/СС - инженерные шахты
☒ - инженерные отверстия
ПК - шкаф пожарного крана
ОС-1/ОТ-1 - марка отделки стен
▭ - колесоотбойник
- демпфер на колоннах
Л-1 - марка люка доступа в тех. пр.

П.1 - марка пола
Д-1л - марка двери
Пт-1 - марка потолка
ПК - марка пожарного крана
1П - марка пожарного лифта
РП-1 - марка напольной решетки
У-1 - марка таблички-указателя
ЛМ-1 - марка мет. стремянки

МАТЕРИАЛЫ:

▨ - Монолитные железобетонные конструкции, 200, 220, 250мм
▨ - Стены из кирпича полнотелого 120 мм
▨ - Стены из кирпича полнотелого 250 мм
▨ - Утеплитель минераловатный 50 мм
▭ - Металлический подвесной потолок типа "Грильятто" 75х75х40 (цвет белый RAL 9003), группа горючести НГ

СХЕМА ОБЪЕКТА:

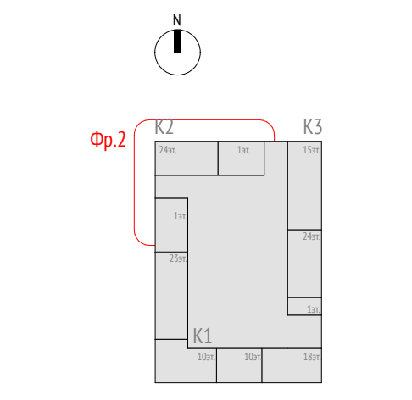
N
Фр.2
К2
К3
К1
24эт.
1эт.
15эт.
1эт.
23эт.
24эт.
1эт.
10эт.
10эт.
18эт.

ПРИМЕЧАНИЯ:

1. Общие данные см. лист 1.
2. Данный лист см. совместно с маркировочными паланами л. 4-7.
3. Ведомость отделки помещений см. л. 13.
4. Устройство подвесных потолков показано условно и уточняется у производителя.
5. Монтаж подвесных потолков выполнить после монтажа инженерных коммуникаций.

Согласовано

Согласовано

Взам. инв. №

Подп. и дата

Инв. № подл.

0,000=146.85

17-0121-ОК-1-0-1..3-0-АР0.2

Жилой дом с приспособлением подземной автостоянки под защитное сооружение гражданской обороны - «укрытие» (ЗСГО) с инженерными сетями и благоустройством территории по адресу: Москва, внутригородское муниципальное образование Измайлово, бульвар Сиреневый, земельный участок 4/4 (Сиреневый б-р, вл.4, з/у 4) (Восточный административный округ)

Изм.	Кол.уч	Лист	№док.	Подпись	Дата
Разработал		Пантюхина			28.08.25
Проверил		Волков			28.08.25
ГАП		Волков			28.08.25
Гл. арх. бюро		Струговец			28.08.25
Н. контр.		Куликова			28.08.25
ГИП		Першин			28.08.25

Подземная часть

Стадия	Лист	Листов
Р	10	

Фрагмент 2. План потолков -1 этажа М 100

ООО "Проектное бюро АПЕКС"

Формат А0

П.9
П.10
3.1
3.2
П.11
3.3
П.12
3.4
3.5
П.13
3.6
24650
8100
350
1200
450
5550
550
1250
6000
1200
П.У
П.Т
П.С
П.Р
П.П
П.Н
П.М
П.Л
П.К
П.И
П.Ж
П.Е
3.А
3.Б
3.В
3.Г
3.Д
3.Е
3.Ж
3.И
3.К
3.Л
3.М
3.Н
3.П
3.Р
3.С
3.Т
3.У
3.Ф
3.Ш
3.Э
3.Ю
3.Я
3.АА
3.ББ
8400
8250
4550
8100
8100
6900
79650
8000
8100
8100
6800
4150
ПТ-6
-2,781
Л-1.1
ПТ-6
-2,781
ПТ-1
-2,657
ПТ-5
-2,656
ПТ-6
-2,781
ПТ-2
-3,450
ПТ-2
-3,450
ПТ-2
-3,450
2535
250
4125
2210
2740
5760
ПТ-5
-2,806
Л-1.1
ПТ-1
-2,807
ПТ-5
-2,806
ПТ-5
-2,806
ПТ-5
-2,806
ПТ-1
ПТ-6
-3,131
ПТ-5
-3,006
ПТ-2
-3,600
ПТ-2
-3,600
ПТ-2
-3,600
5660
ПТ-1
-3,007
ПТ-6
-3,131
Л-1.1
-3,131
ПТ-6
ПТ-5
-3,006
ПТ-6
7200

УСЛОВНЫЕ ОБОЗНАЧЕНИЯ:

1.111.11 — Номер помещения

Номер Обозначение типа помещения:
"А" - Автостоянка
"МОП" - Места общего пользования
"ПОН" - Помещения общественного назначения (4.3)
"Т" - Технические помещения
"ПУИ" - Помещения уборочного инвентаря
"ПО" - Помещение охраны

Номер секции

▨ - разметка навигации см. л.8 данного раздела

0.000 - отметка чистого пола на плане
ЭО/СС - инженерные шахты
☒ - инженерные отверстия
ПК - шкаф пожарного крана
ОС-1/ОТ-1 - марка отделки стен
▭ - колесоотбойник
⌐ - демпфер на колоннах
Л-1 - марка люка доступа в тех. пр.

П.1 - марка пола
Д-1л - марка двери
Пт-1 - марка потолка
ПК - марка пожарного крана
1П - марка пожарного лифта
РП-1 - марка напольной решетки
У-1 - марка таблички-указателя
ЛМ-1 - марка мет. стремянки

МАТЕРИАЛЫ:

▨ - Монолитные железобетонные конструкции, 200, 220, 250мм
▨ - Стены из кирпича полнотелого 120 мм
▨ - Стены из кирпича полнотелого 250 мм
▩ - Утеплитель минераловатный 50 мм
▦ - Металлический подвесной потолок типа "Грильятто" 75х75х40 (цвет белый RAL 9003), группа горючести НГ

СХЕМА ОБЪЕКТА:

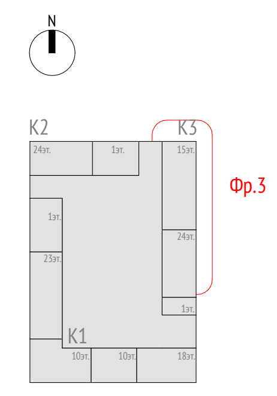
N
К2
К3
К1
24эт.
1эт.
15эт.
1эт.
23эт.
24эт.
1эт.
10эт.
10эт.
18эт.
Фр.3

ПРИМЕЧАНИЯ:

1. Общие данные см. лист 1.
2. Данный лист см. совместно с маркировочными паланами л. 4-7.
3. Ведомость отделки помещений см. л. 13.
4. Устройство подвесных потолков показано условно и уточняется у производителя.
5. Монтаж подвесных потолков выполнить после монтажа инженерных коммуникаций.

Согласовано

Согласовано

Взам. инв. №

Подп. и дата

Инв. № подл.

0,000=146.85

17-0121-ОК-1-0-1..3-0-АР0.2

Жилой дом с приспособлением подземной автостоянки под защитное сооружение гражданской обороны - «укрытие» (ЗСГО) с инженерными сетями и благоустройством территории по адресу: Москва, внутригородское муниципальное образование Измайлово, бульвар Сиреневый, земельный участок 4/4 (Сиреневый б-р, вл.4, з/у 4) (Восточный административный округ)

Изм.	Кол.уч	Лист	№док.	Подпись	Дата
Разработал		Пантюхина			28.08.25
Проверил		Волков			28.08.25
ГАП		Волков			28.08.25
Гл. арх. бюро		Струговец			28.08.25
Н. контр.		Куликова			28.08.25
ГИП		Першин			28.08.25

Подземная часть

Стадия	Лист	Листов
Р	11	

Фрагмент 3. План потолков -1 этажа М 100

ООО "Проектное бюро АПЕКС"

Формат А1

Типы отделки стен

Марка	Схема отделки	Данные элементов отделки (наименование, толщина, основание и др.)	Примечание	Площадь, м²
ОС-1/ОТ-1		Подготовка монолитных стен (помещение автостоянки): 1. Грунтовка Бетонконтакт - 1 слой 2. Затирка поверхности после демонтажа опалубки - 2-4 мм 3. Грунтовка силикатная - 1 слой 4. Простая окраска краской влагостойкой негорючей за 2 раза, группа горючести Г1 - 2 слоя	Помещение хранения автомобилей	3621,96
ОС-1/ОТ-2		Подготовка монолитных стен (помещение автостоянки): 1. Грунтовка Бетонконтакт - 1 слой 2. Затирка поверхности после демонтажа опалубки - 2-4 мм 3. Грунтовка силикатная - 1 слой 4. Простая окраска краской влагостойкой негорючей за 2 раза, группа горючести Г1 - 2 слоя, цвет RAL 1003 Signal Yellow	Помещение хранения автомобилей, акцентная окраска	735,87
ОС-1/ОТ-4		Выше отметки 60 мм от низа подвесного потолка "Грильято": 1. Грунтовка Бетонконтакт - 1 слой 2. Затирка поверхности после демонтажа опалубки - 2-4 мм 3. Грунтовка под финишную отделку-1 слой 4. Простая окраска краской негорючей за 2 раза, группа горючести НГ - 2 слоя	Лифтовые холлы, тамбур-шлюзы	654,80
ОС-1/ОТ-5		Подготовка монолитных стен под окраску: 1. Грунтовка Бетонконтакт - 1 слой 2. Затирка поверхности после демонтажа опалубки - 2-4 мм 3. Грунтовка под финишную отделку -1 слой 4. Простая окраска краской водно-дисперсионной за 2 раза	Электрощитовая и ВРУ автостоянки, тепловой узел, тех. пом.	724,79
ОС-1/ОТ-14		Подготовка монолитных стен: 1. Грунтовка Бетонконтакт; 2. Затирка поверхности после демонтажа опалубки - 4 мм; 3. Упрочняющая обеспыливающая пропитка "Элакор-МБ1 Флюат", НГ	Упрочняющая и обеспыливающая пропитка "Элакор-МБ1 Флюат", класс пожарной опасности НГ	2524,26
ОС-1/ОТ-15		Подготовка монолитных стен под облицовку плиткой до 1,8 м: 1. Грунтовка Бетонконтакт - 1 слой 2. Затирка поверхности после демонтажа опалубки - 2-4 мм 3. Грунтовка глубокого проникновения-1 слой 4. Керамическая плитка на растворе цементно-песчаном с затиркой швов - 12 мм	Помещение венткамер, уборочной техники	17,97
ОС-3/ОТ-3	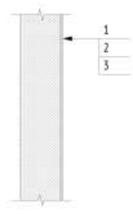	Подготовка утеплителя под окраску 1. Улучшенная штукатурка (слой штукатурно-клеевой Технониколь210 или аналог), армированный сеткой фасадной стеклотканевой щелочестойкой М3600- 10 мм 2. Грунтовка акриловая глубокого проникновения - 1 слой 3. Окраска краской структурной негорючей, нанесение краскопультом, группа горючести НГ, цвет - RAL 9003 (белый) - 1 слой	Лестничная клетка (эвакуационная из подземного этажа)	1388,02
ОС-7/ОТ-1		Подготовка кирпичных стен (помещение автостоянки): 1. Грунтовка глубокого проникновения-1слой 2. Простая штукатурка цементно-песчаными смесями по сетке тканой стальной 10х10х0,8 мм - 14 мм; 3. Грунтовка силикатная-1 слой 4. Простая окраска краской влагостойкой негорючим покрытием за 2 раза, группа горючести Г1	Помещение хранения автомобилей	2079,37
ОС-7/ОТ-2		Подготовка кирпичных стен (помещение автостоянки): 1. Грунтовка глубокого проникновения-1слой 2. Простая штукатурка цементно-песчаными смесями по сетке тканой стальной 10х10х0,8 мм - 14 мм; 3. Грунтовка силикатная-1 слой 4. Простая окраска краской влагостойкой негорючим покрытием за 2 раза, группа горючести Г1, цвет RAL 1003 Signal Yellow	Помещение хранения автомобилей	170,62
ОС-7/ОТ-4		Выше отметки 60 мм от низа подвесного потолка "Грильято": 1. Грунтовка глубокого проникновения-1 слой 2. Простая штукатурка смесями цементно-песчаными по сетке тканой стальной 10х10х0.8 мм - 14 мм 3. Грунтовка глубокого проникновения-1 слой 4. Простая окраска краской негорючей за 2 раза, группа горючести НГ - 2 слоя	Лифтовые холлы, тамбур-шлюзы	112,78
ОС-7/ОТ-5		Подготовка кирпичных стен окраску: 1. Грунтовка глубокого проникновения - 1 слой 2. Простая штукатурка смесями цементно-песчаными по сетке тканой стальной 10х10х0,8 мм - 14 мм 3. Грунтовка под финишную отделку -1 слой 4. Простая окраска краской водно-дисперсионной за 2 раза	Электрощитовая и ВРУ автостоянки, тепловой узел, тех. пом.	915,17
ОС-7/ОТ-14		Подготовка кирпичных стен: 1. Грунтовка глубокого проникновения - 1 слой 2. Простая штукатурка смесями цементно-песчаными по сетке тканой стальной 10х10х0,8 мм - 14 мм 3. Упрочняющая обеспыливающая пропитка "Элакор-МБ1 Флюат", НГ	Упрочняющая и обеспыливающая пропитка "Элакор-МБ1 Флюат", класс пожарной опасности НГ	191,89
ОС-7/ОТ-15	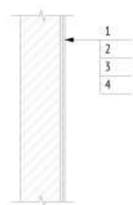	Подготовка кирпичных стен под облицовку плиткой до 1,8 м: 1. Грунтовка Бетонконтакт - 1 слой 2. Простая штукатурка смесями цементно-песчаными по сетке тканой стальной 10х10х0,8 мм - 14 мм 3. Грунтовка глубокого проникновения-1 слой 4. Керамическая плитка на растворе цементно-песчаном с затиркой швов - 12 мм	Помещение венткамер, уборочной техники	12,33
ОС-8/ОТ-3		Подготовка кирпичных стен (до отметки 60 мм от подвесного потолка "Грильято"): 1. Грунтовка глубокого проникновения-1 слой 2. Улучшенная штукатурка цементно-песчаными смесями по сетке тканой стальной 10х10х0,8 мм - 17 мм 3. Грунтовка глубокого проникновения-1 слой 4.Окраска краской структурной негорючей, нанесение краскапультом, группа негорючести НГ-1 слой	МОП -1 этажа	92,10
ОС-19/ОТ-3		Подготовка монолитных стен (до отметки 60 мм от подвесного потолка "Грильято"): 1. Грунтовка Бетонконтакт-1 слой 2. Улучшенная штукатурка смесями цементно-песчаными -17 мм 3. Грунтовка глубокого проникновения-1 слой 4. Окраска краской структурной негорючей, нанесение краскопультом группа горючести НГ- 1 слой	Лифтовой холл, тамбур-шлюз (при лифтовом холле) -1 этажа	831,24
ОС-24/ОТ-5	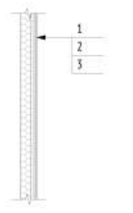	Подготовка листов Gyproc AKU-line под окраску Выше 1.8 м 1. Шпатлевка стыков ГСП с проклейкой лентой армирующей 2. Грунтовка под финишную отделку -1 слой 3. Простая окраска краской водно-дисперсионной за 2 раза	ИТП, Насосная	1679,47
ОС-24/ОТ-16	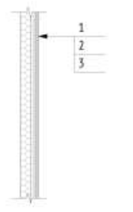	Подготовка листов Gyproc AKU-line под облицовку плиткой До 1.8 м 1. Шпатлевка стыков ГСП с проклейкой лентой армирующей 2. Грунтовка Бетонконтакт - 1 слой 3. Керамическая плитка на растворе цементно-песчаном с затиркой швов - 12 мм	ИТП, Насосная	1161,14
ОС-53/ОТ-1	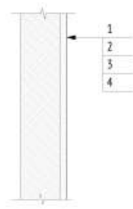	Подготовка монолитных стен (помещение автостоянки): 1. Грунтовка Бетонконтакт - 1 слой 2. Простая штукатурка смесями цементно-песчаными по сетке тканой стальной 10х10х0.8 мм - до 35 мм 3. Грунтовка силикатная - 1 слой 4. Простая окраска краской влагостойкой негорючей за 2 раза, группа горючести Г1 - 2 слоя	Помещение хранения автомобилей	379,99
ОС-53/ОТ-2		Подготовка монолитных стен под окраску: 1. Грунтовка Бетонконтакт - 1 слой 2. Простая штукатурка цементно-песчаными смесями по сетке тканой стальной 10х10х0.8 мм 3. Грунтовка силикатная - 1 слой 4. Простая окраска краской влагостойкой негорючей за 2 раза, группа горючести Г1 - 2 слоя, цвет RAL 1003 Signal Yellow	Помещение хранения автомобилей	174,71
ОС-53/ОТ-5		Подготовка монолитных стен под окраску: 1. Грунтовка Бетонконтакт - 1 слой 2. Простая штукатурка смесями цементно-песчаными по сетке тканой стальной 10х10х0.8 мм - до 35 мм 3. Грунтовка под финишную отделку -1 слой 4. Простая окраска краской водно-дисперсионной за 2 раза	Электрощитовая и ВРУ автостоянки, тепловой узел, тех. пом.	209,95
ОС-53/ОТ-15		Подготовка монолитных стен под облицовку плиткой до 1,8 м: 1. Грунтовка Бетонконтакт - 1 слой 2. Простая штукатурка смесями цементно-песчаными по сетке тканой стальной 10х10х0.8 мм - до 35 мм 3. Грунтовка глубокого проникновения-1 слой 4. Керамическая плитка на растворе цементно-песчаном с затиркой швов - 12 мм	Помещение венткамер, уборочной техники	3,84
Откосы ОС-1/ОТ-1		Подготовка монолитных стен (помещение автостоянки): 1. Грунтовка Бетонконтакт - 1 слой 2. Затирка поверхности после демонтажа опалубки - 2-4 мм 3. Грунтовка силикатная - 1 слой 4. Простая окраска краской влагостойкой негорючей за 2 раза, группа горючести Г1 - 2 слоя		16,88
Откосы ОС-1/ОТ-5		Подготовка монолитных стен под окраску: 1. Грунтовка Бетонконтакт - 1 слой 2. Затирка поверхности после демонтажа опалубки - 2-4 мм 3. Грунтовка под финишную отделку -1 слой 4. Простая окраска краской водно-дисперсионной за 2 раза	Электрощитовая и ВРУ автостоянки, тепловой узел, тех. пом.	0,79
Откосы ОС-7/ОТ-1		Подготовка кирпичных стен (помещение автостоянки): 1. Грунтовка глубокого проникновения-1слой 2. Простая штукатурка цементно-песчаными смесями по сетке тканой стальной 10х10х0,8 мм - 14 мм; 3. Грунтовка силикатная-1 слой 4. Простая окраска краской влагостойкой негорючим покрытием за 2 раза, группа горючести Г1		18,16
Откосы ОС-7/ОТ-5		Подготовка кирпичных стен окраску: 1. Грунтовка глубокого проникновения - 1 слой 2. Простая штукатурка смесями цементно-песчаными по сетке тканой стальной 10х10х0,8 мм - 14 мм 3. Грунтовка под финишную отделку -1 слой 4. Простая окраска краской водно-дисперсионной за 2 раза	Электрощитовая и ВРУ автостоянки, тепловой узел, тех. пом.	18,24
Откосы ОС-7/ОТ-15		Подготовка кирпичных стен под облицовку плиткой до 1,8 м: 1. Грунтовка Бетонконтакт - 1 слой 2. Простая штукатурка смесями цементно-песчаными по сетке тканой стальной 10х10х0,8 мм - 14 мм 3. Грунтовка глубокого проникновения-1 слой 4. Керамическая плитка на растворе цементно-песчаном с затиркой швов - 12 мм	Помещение венткамер, уборочной техники	0,87
Откосы ОС-8/ОТ-3	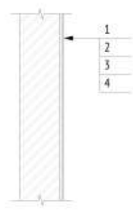	Подготовка кирпичных стен (до отметки 60 мм от подвесного потолка "Грильято"): 1. Грунтовка глубокого проникновения-1 слой 2. Улучшенная штукатурка цементно-песчаными смесями по сетке тканой стальной 10х10х0,8 мм - 17 мм 3. Грунтовка глубокого проникновения-1 слой 4.Окраска краской структурной негорючей, нанесение краскапультом, группа негорючести НГ-1 слой	МОП -1 этажа	5,02
Откосы ОС-19/ОТ-3		Подготовка монолитных стен (до отметки 60 мм от подвесного потолка "Грильято"): 1. Грунтовка Бетонконтакт-1 слой 2. Улучшенная штукатурка смесями цементно-песчаными -17 мм 3. Грунтовка глубокого проникновения-1 слой 4. Окраска краской структурной негорючей, нанесение краскопультом группа горючести НГ- 1 слой	Лифтовой холл, тамбур-шлюз (при лифтовом холле) -1 этажа	6,04
ОС-54/ОТ-1	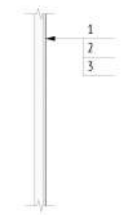	Подготовка утеплителя: 1. Простая штукатурка (слой штукатурно-клеевой Технониколь 210 или аналог), армированный сеткой фасадной стеклотканевой щелочестойкой М3600 - 10 мм 2. Грунтовка силикатная - 1 слой 3. Простая окраска краской влагостойкой негорючей за 2 раза, группа горючести Г1 - 2 слоя	Отделка рампы	58,59
ОС-54/ОТ-14	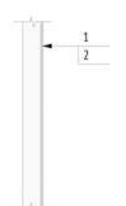	Подготовка утеплителя: 1. Простая штукатурка (слой штукатурно-клеевой Технониколь 210 или аналог), армированный сеткой фасадной стеклотканевой щелочестойкой М3600 - 10 мм 2. Пропитка упрочняющая обеспыливающая - 1 слой	Отделка форкамер	850,37

Типы отделки потолков

Марка	Схема отделки	Данные элементов отделки (наименование, толщина, основание и др.)	Площадь, м²	Примечание
ПТ-1	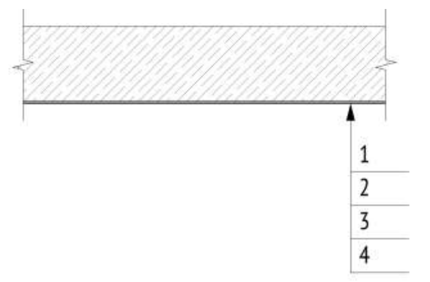	1. Грунтовка Бетонконтакт - 1 слой 2. Затирка поверхности после демонтажа опалубки 2-4 мм 3. Грунтовка силикатная - 1 слой 4. Простая окраска краской негорючей за 2 раза, группа горючести Г - 2 слоя	7324,50	Потолок помещения хранения автомобилей, рампы
ПТ-2	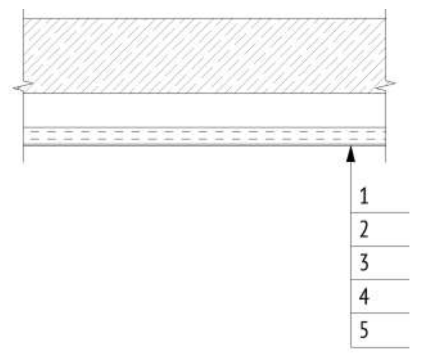	1. Грунтовка Бетонконтакт - 1 слой 2. Затирка поверхности после демонтажа опалубки 2-4 мм 3. Грунтовка под финишную отделку - 1 слой 4. Простая окраска краской водно-дисперсионной негорючей за 2 раза(цвет белый), группа горючести НГ - 2 слоя 5. Металлический подвесной потолок типа "Грильято" 75х75х40 (цвет белый) на металлическом каркасе, группа горючести НГ - 40 мм	221,88	Потолок лифтовой холл, тамбур-шлюз
ПТ-5	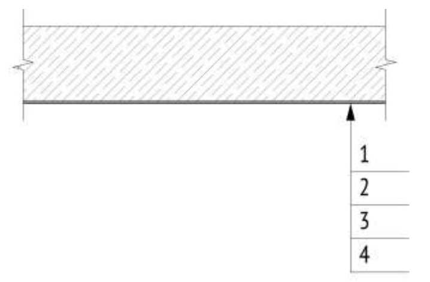	1. Грунтовка Бетоноконтакт - 1 слой 2. Затирка поверхности после демонтажа опалубки - 2-4 мм 3. Грунтовка под финишную отделку - 1 слой 4. Простая окраска воднодисперсионной краской за 2 раза - 2 слоя	452,01	Потолок помещений ИТП, венткамер, насосной
ПТ-6	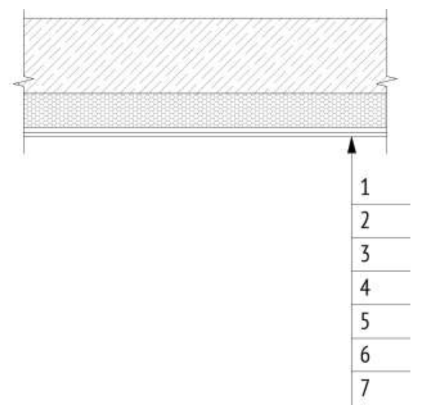	1. Потолок подвесной звукоизоляционнй на металлическом каркасе П 113 (профиль ПН 28х27 и ПП 60х27), смонтированный на креплениях Виброфлекс К-15, с заполнением плитами из стеклянного штапельного волокна Шуманет-ЭКО - 50мм, в 2 слоя - 100 мм 2. Триплекс звукоизоляционный Саундайн-dB - 16,5 мм 3. Лист гипсокартонный звукоизоляционный AKU-line КГЛА - 12,5 мм 4. Грунтовка глубокого проникновения - 1 слой 5. Шпатлевка стыков ГСП с проклейкой армирующей лентой 6. Грунтовка под финишную отделку - 1 слой 7. Простая окраска воднодисперсионной краской за 2 раза - 2 слоя	935,32	Потолок помещений ИТП, венткамер, насосной
ПТ-30		1. Грунтовка Бетонконтакт 2. Упрочняющая и обеспыливающая пропитка "Элакор-МБ1 Флюат", НГ	3566,73	Тех. пространство

Отделка дверных откосов лифтового холла, тамбур-шлюза, лестничной клетки:

Монолитный Ж/бетон:
1. Грунтовка Бетонконтакт - 1 слой
2. Профиль угловой ПВХ перфорированный с армирующей стеклотканевой сеткой 100х100 мм, улучшенная штукатурка цементно-песчаными смесями по сетке тканой стальной 10х10х0.8 мм - 17 мм
3. Грунтовка глубокого проникновения - 1 слой
4. Текстурная краска, нанесение краскопультом, группа горючести НГ - 1 слой

Перегородки из кладки:
1. Грунтовка глубокого проникновения - 1 слой
2. Профиль углозащитный оцинкованный 25х25мм, простая штукатурка цементнопесчаными смесями по сетке тканой стальной 10х10х0.8 мм - 17 мм
3. Грунтовка глубокого проникновения - 1 слой
4. Текстурная краска, нанесение краскопультом, группа горючести НГ - 1 слой

Отделка дверных откосов технических помещений:

Монолитный Ж/бетон:
1. Грунтовка Бетонконтакт - 1 слой
2. Профиль углозащитный оцинкованный 25х25мм, простая штукатурка цементно-песчаными смесями по сетке тканой стальной 10х10х0.8 мм - 10 мм
3. Грунтовка под финишную отделку - 1 слой
4. Простая окраска водно-дисперсионной краской за 2 раза - 2 слоя

Перегородки из кладки:
1. Грунтовка глубокого проникновения - 1 слой
2. Профиль углозащитный оцинкованный 25х25мм, штукатурка цементнопесчаными смесями по сетке тканой стальной 10х10х0.8 мм - 14 мм
3. Грунтовка под финишную отделку - 1 слой
4. Простая окраска водно-дисперсионной краской за 2 раза - 2 слоя

Отделка дверных откосов технических пространства для прокладки инженерных коммуникаций:

Монолитный Ж/бетон:
1. Грунтовка Бетонконтакт - 1 слой
2. Профиль углозащитный оцинкованный 25х25мм, простая штукатурка цементно-песчаными смесями по сетке тканой стальной 10х10х0.8 мм - 10 м
3. Упрочняющая обеспыливающая пропитка - 1 слой

Перегородки из кладки:
1. Грунтовка глубокого проникновения - 1 слой
2. Профиль углозащитный оцинкованный 25х25мм, простая штукатурка цементно-песчаными смесями по сетке тканой стальной 10х10х0.8 мм - 10 мм
3. Упрочняющая обеспыливающая пропитка - 1 слой

Отделка торцов лестничных маршей:

Аналогично Пт-13
1. Грунтовка Бетонконтакт - 1 слой
2. Затирка ж.б. поверхности после демонтажа опалубки - 4 мм
3. Грунтовка глубокого проникновения шпатлевкой на цементной основе - 2 мм
4. Грунтовка под финишную отделку - 1 слой
5. Улучшеная окраска водно-дисперсионной краской за 2 раза, группа горючести НГ - 1 слой

ПРИМЕЧАНИЯ:

1. Общие данные см. лист 1.
2. Данный лист см. совместно с маркировочными планами л. 4-7.
3. Чистовую отделку мест общего пользования и отделку лестничных клеток выполнить в соответствии с дизайн проектом.
4. Гидроизоляцию в помещениях с мокрыми процессами завести на высоту min 300 мм на стены.
5. Ведомость отделки помещений см. лист 13.
6. Ведомость отделки полов см. лист 8.
7. Отверстия в Кнауф перегородках вырезать по месту, после монтажа инженерного оборудования с учетом инженерных отверстий и выводов.
8. Заделку мест прохода инженерных коммуникаций выполнить с учетом требований противопожарной безопасности.
9. Количество материала дано без учета коэффициента запаса и без учета раскроя.
10. Нанесение вертикальной разметки выполнить в соответствии с Руководством по оформлению подземной парковки от ГК ПИК
11. Для перегородок и стен со степенью огнестойкости все зазоры и отверстия на всю толщину заполнить материалом группы НГ (минеральная вата) с огнестойким герметиком для обеспечения требуемого предела огнестойкости с последующей зачеканкой цементно-песчаным раствором на толщину 20 мм.
12. Цвет отделки откосов RAL 7016.

0,000=146.85

17-0121-ОК-1-0-1..3-0-АР0.2

Жилой дом с приспособлением подземной автостоянки под защитное сооружение гражданской обороны - «укрытие» (ЗСГО) с инженерными сетями и благоустройством территории по адресу: Москва, внутригородское муниципальное образование Измайлово, бульвар Сиреневый, земельный участок 4/4 (Сиреневый б-р, вл.4, з/у 4) (Восточный административный округ)

Изм.	Кол.уч	Лист	№док.	Подпись	Дата
Разработал		Фитингофф-Шель			28.08.25
Проверил		Волков			28.08.25
ГАП		Волков			28.08.25
Гл. арх. бюро		Струговец			28.08.25
Н. контр.		Куликова			28.08.25
ГИП		Першин			28.08.25

Подземная часть

Стадия	Лист	Листов
Р	12	

Типы отделки стен и потолков

ООО "Проектное бюро АПЕКС"

Формат А1

Согласовано

Согласовано

Взам. инв. №

Подп. и дата

Инв. № подл.

Ведомость отделки помещений -1 этажа

Номер помещения	Наименование помещения	Потолок		Стены и перегородки						Полы		Примечание
		Тип отделки	Площадь, м^2	Тип отделки	Площадь, м^2 (Железобетонное основание)	Тип отделки	Площадь, м^2 (Основание из кладки)	Тип отделки	Площадь, м^2 (см. примечание)	Тип отделки	Площадь, м^2	
1 Автостоянка												
1.А.1	Автостоянка ПО 1	ПТ-1	1572,61	ОС-1/ОТ-1, ОС-1/ОТ-2, ОС-53/ОТ-1, ОС-53/ОТ-2	1361,17	ОС-7/ОТ-1, ОС-7/ОТ-2	780,20		0,00	П-7	1572,61	
МОП												
1.МОП.1	Лестничная клетка Лк-8	ПТ-4	16,17		0,00		0,00	ОС-3/ОТ-3	95,53	П-1.1/П-2.1/П-2.2	16,17	Отделка стен по утеплителю
1.МОП.2	Тамбур-шлюз	ПТ-2	5,82	ОС-19/ОТ-3, ОС-1/ОТ-4	39,34	ОС-8/ОТ-3, ОС-7/ОТ-4	10,31		0,00	П-13	5,82	До отметки 60 мм от ПТ "Грильято" и выше отметки 60 мм от низа ПТ "Грильято"
1.МОП.3	Тамбур-шлюз/лифтовой холл/ПБЗ	ПТ-2	23,39	ОС-19/ОТ-3, ОС-1/ОТ-4	142,70	ОС-8/ОТ-3, ОС-7/ОТ-4	10,31		0,00	П-13	23,39	До отметки 60 мм от ПТ "Грильято" и выше отметки 60 мм от низа ПТ "Грильято"
1.МОП.4	Тамбур-шлюз	ПТ-2	5,44	ОС-19/ОТ-3, ОС-1/ОТ-4	31,15	ОС-8/ОТ-3, ОС-7/ОТ-4	20,25		0,00	П-13	5,44	До отметки 60 мм от ПТ "Грильято" и выше отметки 60 мм от низа ПТ "Грильято"
1.МОП.6	Тамбур-шлюз/лифтовой холл/ПБЗ	ПТ-2	22,80	ОС-19/ОТ-3, ОС-1/ОТ-4	150,43	ОС-8/ОТ-3, ОС-7/ОТ-4	10,36		0,00	П-13	22,80	До отметки 60 мм от ПТ "Грильято" и выше отметки 60 мм от низа ПТ "Грильято"
1.МОП.7	Лестничная клетка Лк-9	ПТ-4	16,54		0,00		0,00	ОС-3/ОТ-3	101,72	П-1.1/П-2.1/П-2.2	16,54	Отделка стен по утеплителю
1.МОП.8	Тамбур-шлюз	ПТ-2	8,70	ОС-19/ОТ-3, ОС-1/ОТ-4	49,40	ОС-8/ОТ-3, ОС-7/ОТ-4	25,55		0,00	П-13	8,70	До отметки 60 мм от ПТ "Грильято" и выше отметки 60 мм от низа ПТ "Грильято"
1.МОП.9	Тамбур-шлюз/лифтовой холл/ПБЗ	ПТ-2	24,13	ОС-19/ОТ-3, ОС-1/ОТ-4	169,71	ОС-8/ОТ-3, ОС-7/ОТ-4	14,69		0,00	П-13	24,13	До отметки 60 мм от ПТ "Грильято" и выше отметки 60 мм от низа ПТ "Грильято"
1.МОП.10	Лестничная клетка Лк-10	ПТ-4	43,69		0,00		0,00	ОС-3/ОТ-3	215,15	П-1.1/П-2.1/П-2.2	43,69	Отделка стен по утеплителю
Техническое												
1.Т.1	Венткамера сист. ПД жилья секций 1,2	ПТ-6	39,08		0,00		0,00	ОС-24/ОТ-16, ОС-24/ОТ-5	113,59	П-11	39,08	Облицовку ГСП выполнить керамической плиткой до высоты 1,8 м
1.Т.1а	Форкамера	-	3,52		0,00		0,00	ОС-54/ОТ-14	52,85	П-5	3,52	Отделка стен по утеплителю
1.Т.2	Тех. пом. для коллекторов отопления, теплоснабжения подземной части секции 1	ПТ-5	21,36	ОС-1/ОТ-5, ОС-53/ОТ-5	46,95	ОС-7/ОТ-5	33,21		0,00	П-11	21,36	
1.Т.3	Венткамера ОВ подземной части	ПТ-6	42,41		0,00		0,00	ОС-24/ОТ-16, ОС-24/ОТ-5	122,58	П-11	42,41	Облицовку ГСП выполнить керамической плиткой до высоты 1,8 м
1.Т.3а	Форкамера	-	3,10		0,00		0,00	ОС-54/ОТ-14	50,87	П-5	3,10	Отделка стен по утеплителю
1.Т.4	ИТП	ПТ-6	191,35		0,00		0,00	ОС-24/ОТ-16, ОС-24/ОТ-5	441,26	П-11	191,35	Облицовку ГСП выполнить керамической плиткой до высоты 1,8 м
1.Т.5	Помещение СС	ПТ-5	13,54	ОС-1/ОТ-5	26,02	ОС-7/ОТ-5	33,74		0,00	П-55	13,54	
1.Т.6	Венткамера сист. ПД подземной части	ПТ-6	24,60		0,00		0,00	ОС-24/ОТ-16, ОС-24/ОТ-5	93,03	П-11	24,60	Облицовку ГСП выполнить керамической плиткой до высоты 1,8 м
1.Т.6а	Форкамера	-	3,14		0,00		0,00	ОС-54/ОТ-14	55,21	П-5	3,14	Отделка стен по утеплителю
1.Т.7	Тех. пом. для коллекторов отопления, теплоснабжения подземной части секции 2	ПТ-5	22,66	ОС-1/ОТ-5, ОС-53/ОТ-5	55,48	ОС-7/ОТ-5	34,54		0,00	П-11	22,66	
1.Т.8	Электрощитовая БКТ	ПТ-5	13,71	ОС-1/ОТ-5	23,76	ОС-7/ОТ-5	44,86		0,00	П-55	13,71	
1.Т.9	Электрощитовая жилья	ПТ-5	17,85	ОС-1/ОТ-5, ОС-53/ОТ-5	30,61	ОС-7/ОТ-5	39,85		0,00	П-55	17,85	
1.Т.10	Венткамера сист. ПД подземной части	ПТ-6	35,47		0,00		0,00	ОС-24/ОТ-16, ОС-24/ОТ-5	131,81	П-11	35,47	Облицовку ГСП выполнить керамической плиткой до высоты 1,8 м
1.Т.10а	Форкамера	-	2,56		0,00		0,00	ОС-54/ОТ-14	49,85	П-5	2,56	Отделка стен по утеплителю
1.Т.11	Тех. пом. для коллекторов отопления, теплоснабжения подземной части секции 3	ПТ-5	22,84	ОС-1/ОТ-5, ОС-53/ОТ-5	40,12	ОС-7/ОТ-5	55,04		0,00	П-11	22,84	
1.Т.11а	Водомерный узел	ПТ-5	22,84	ОС-1/ОТ-5, ОС-53/ОТ-5	44,46	ОС-7/ОТ-5	49,33		0,00	П-11	22,84	Облицовку стен выполнить керамической плиткой до высоты до 1,8 м
1.Т.12	Венткамера сист. ПД подземной части	ПТ-6	25,70		0,00		0,00	ОС-24/ОТ-16, ОС-24/ОТ-5	115,16	П-11	25,70	Облицовку ГСП выполнить керамической плиткой до высоты 1,8 м
1.Т.12а	Форкамера	-	3,03		0,00		0,00	ОС-54/ОТ-14	56,10	П-5	3,03	Отделка стен по утеплителю
1.Т.13	Насосная ХВС, ВПВ	ПТ-6	143,96		0,00		0,00	ОС-24/ОТ-16, ОС-24/ОТ-5	432,86	П-11	143,96	Облицовку ГСП выполнить керамической плиткой до высоты 1,8 м
1.Т.18	Помещение СС	ПТ-5	17,33	ОС-1/ОТ-5, ОС-53/ОТ-5	37,05	ОС-7/ОТ-5	40,37		0,00	П-55	17,33	
1.Т.20	Электрощитовая жилья	ПТ-5	23,28	ОС-1/ОТ-5, ОС-53/ОТ-5	45,61	ОС-7/ОТ-5	49,94		0,00	П-55	23,28	
1.Т.21	Узловое помещение связи	ПТ-5	15,43	ОС-1/ОТ-5, ОС-53/ОТ-5	36,32	ОС-7/ОТ-5	36,63		0,00	П-55	15,43	
			2448,03								2448,03	
2 Автостоянка												
2.А.1	Автостоянка ПО 2	ПТ-1	2273,31	ОС-1/ОТ-1, ОС-1/ОТ-2, ОС-53/ОТ-1, ОС-53/ОТ-2	1465,63	ОС-7/ОТ-1, ОС-7/ОТ-2	727,81		0,00	П-7	2273,31	
МОП												
2.МОП.11	Тамбур-шлюз	ПТ-2	7,43	ОС-19/ОТ-3, ОС-1/ОТ-4	53,57	ОС-8/ОТ-3, ОС-7/ОТ-4	14,50		0,00	П-13	7,43	До отметки 60 мм от ПТ "Грильято" и выше отметки 60 мм от низа ПТ "Грильято"
2.МОП.12	Тамбур-шлюз/лифтовой холл/ПБЗ	ПТ-2	29,40	ОС-19/ОТ-3, ОС-1/ОТ-4	215,90	ОС-8/ОТ-3, ОС-7/ОТ-4	14,69		0,00	П-13	29,40	До отметки 60 мм от ПТ "Грильято" и выше отметки 60 мм от низа ПТ "Грильято"
2.МОП.14	Лестничная клетка Лк-11	ПТ-4	17,10		0,00		0,00	ОС-3/ОТ-3	115,66	П-1.1/П-2.1/П-2.2	17,10	Отделка стен по утеплителю
2.МОП.15	Лестничная клетка Лк-12	ПТ-4	14,16		0,00		0,00	ОС-3/ОТ-3	105,04	П-1.1/П-2.1/П-2.2	14,16	Отделка стен по утеплителю
2.МОП.16	Лестничная клетка Лк-13	ПТ-4	54,74		0,00		0,00	ОС-3/ОТ-3	301,74	П-1.1/П-2.1/П-2.2	54,74	Отделка стен по утеплителю
2.МОП.18	Тамбур-шлюз/лифтовой холл/ПБЗ	ПТ-2	30,30	ОС-19/ОТ-3, ОС-1/ОТ-4	198,10	ОС-8/ОТ-3, ОС-7/ОТ-4	16,43		0,00	П-13	30,30	До отметки 60 мм от ПТ "Грильято" и выше отметки 60 мм от низа ПТ "Грильято"
2.МОП.19	Тамбур-шлюз	ПТ-2	5,15	ОС-19/ОТ-3, ОС-1/ОТ-4	32,53	ОС-8/ОТ-3, ОС-7/ОТ-4	25,22		0,00	П-13	5,15	До отметки 60 мм от ПТ "Грильято" и выше отметки 60 мм от низа ПТ "Грильято"
Техническое												
2.Т.14	Венткамера сист. ПД подземной части	ПТ-6	26,54		0,00		0,00	ОС-24/ОТ-16, ОС-24/ОТ-5	107,71	П-11	26,54	Облицовку ГСП выполнить керамической плиткой до высоты 1,8 м
2.Т.14а	Форкамера	-	3,22		0,00		0,00	ОС-54/ОТ-14	63,80	П-5	3,22	Отделка стен по утеплителю
2.Т.15	Венткамера сист. ПД жилья секций 4	ПТ-6	25,60		0,00		0,00	ОС-24/ОТ-16, ОС-24/ОТ-5	100,51	П-11	25,60	Облицовку ГСП выполнить керамической плиткой до высоты 1,8 м
2.Т.15а	Форкамера	-	7,90		0,00		0,00	ОС-54/ОТ-14	67,77	П-5	7,90	Отделка стен по утеплителю
2.Т.16	Венткамера сист. ОВ подземной части	ПТ-6	47,80		0,00		0,00	ОС-24/ОТ-16, ОС-24/ОТ-5	154,28	П-11	47,80	Облицовку ГСП выполнить керамической плиткой до высоты 1,8 м
2.Т.16а	Форкамера	-	3,75		0,00		0,00	ОС-54/ОТ-14	64,09	П-5	3,75	Отделка стен по утеплителю
2.Т.17	Тех. пом. для коллекторов отопления, теплоснабжения подземной части секции 4	ПТ-5	25,16	ОС-1/ОТ-5	59,73	ОС-7/ОТ-5	45,53		0,00	П-11	25,16	
2.Т.22	Электрощитовая БКТ	ПТ-5	13,50	ОС-1/ОТ-5	11,93	ОС-7/ОТ-5	60,37		0,00	П-55	13,50	
2.Т.23	Венткамера сист. ПД подземной части	ПТ-6	32,21		0,00		0,00	ОС-24/ОТ-16, ОС-24/ОТ-5	174,68	П-11	32,21	Облицовку ГСП выполнить керамической плиткой до высоты 1,8 м
2.Т.23а	Форкамера	-	2,94		0,00		0,00	ОС-54/ОТ-14	52,17	П-5	2,94	Отделка стен по утеплителю
2.Т.24	Электрощитовая жилья	ПТ-5	19,96	ОС-1/ОТ-5	19,08	ОС-7/ОТ-5	66,00		0,00	П-55	19,96	
2.Т.25	Помещение СС	ПТ-5	12,32	ОС-1/ОТ-5, ОС-53/ОТ-5	27,04	ОС-7/ОТ-5	39,62		0,00	П-55	12,32	
2.Т.26	Тех. пом. для коллекторов отопления, теплоснабжения подземной части секции 5	ПТ-5	23,27	ОС-1/ОТ-5, ОС-53/ОТ-5	71,44	ОС-7/ОТ-5	36,87		0,00	П-11	23,27	
2.Т.26а	НС АУПТ	ПТ-5	44,46	ОС-1/ОТ-5, ОС-53/ОТ-5	58,20	ОС-7/ОТ-5	82,28		0,00	П-11	44,46	Облицовку стен выполнить керамической плиткой до высоты до 1,8 м
2.Т.28	Венткамера сист. ПД жилья секции 5	ПТ-6	28,65		0,00		0,00	ОС-24/ОТ-16, ОС-24/ОТ-5	99,51	П-11	28,65	Облицовку ГСП выполнить керамической плиткой до высоты 1,8 м
			2748,88								2748,88	
3 Автостоянка												
3.А.1	Автостоянка ПО 3	ПТ-1	1569,87	ОС-1/ОТ-1, ОС-1/ОТ-2, ОС-53/ОТ-2	1092,72	ОС-7/ОТ-1, ОС-7/ОТ-2	343,92		0,00	П-7	1569,87	
3.А.2	Рампа	ПТ-1	236,39	ОС-1/ОТ-1	250,38		0,00	ОС-54/ОТ-1	80,00	П-7	236,39	
МОП												
3.МОП.28	Тамбур-шлюз	ПТ-2	5,29	ОС-19/ОТ-3, ОС-1/ОТ-4	41,93	ОС-8/ОТ-3, ОС-7/ОТ-4	10,23		0,00	П-13	5,29	До отметки 60 мм от ПТ "Грильято" и выше отметки 60 мм от низа ПТ "Грильято"
3.МОП.29	Тамбур-шлюз/лифтовой холл/ПБЗ	ПТ-2	22,78	ОС-19/ОТ-3, ОС-1/ОТ-4	158,28	ОС-8/ОТ-3, ОС-7/ОТ-4	10,23		0,00	П-13	22,78	До отметки 60 мм от ПТ "Грильято" и выше отметки 60 мм от низа ПТ "Грильято"
3.МОП.30	Лестничная клетка Лк-17	ПТ-4	16,26		0,00		0,00	ОС-3/ОТ-3	98,64	П-1.1/П-2.1/П-2.2	16,26	Отделка стен по утеплителю
Техническое												
3.Т.38	Электрощитовая автостоянки	ПТ-5	16,84	ОС-1/ОТ-5, ОС-53/ОТ-5	47,45	ОС-7/ОТ-5	20,28		0,00	П-55	16,84	
3.Т.39	Тех. пом. для коллекторов отопления, теплоснабжения подземной части секции 7	ПТ-5	14,62	ОС-1/ОТ-5	59,74	ОС-7/ОТ-5	7,50		0,00	П-11	14,62	
3.Т.40	Венткамера сист. ОВ подземной части	ПТ-6	58,94		0,00		0,00	ОС-24/ОТ-16, ОС-24/ОТ-5	174,86	П-11	58,94	Облицовку ГСП выполнить керамической плиткой до высоты 1,8 м
3.Т.40а	Форкамера	-	2,40		0,00		0,00	ОС-54/ОТ-14	40,51	П-5	2,40	Отделка стен по утеплителю
3.Т.41	Венткамера сист. ПД подземной части	ПТ-6	27,51		0,00		0,00	ОС-24/ОТ-16, ОС-24/ОТ-5	95,34	П-11	27,51	Облицовку ГСП выполнить керамической плиткой до высоты 1,8 м
3.Т.41а	Форкамера	-	3,49		0,00		0,00	ОС-54/ОТ-14	51,24	П-5	3,49	Отделка стен по утеплителю
3.Т.42	Венткамера сист. ПД жилья секции 7	ПТ-6	24,80		0,00		0,00	ОС-24/ОТ-16, ОС-24/ОТ-5	100,24	П-11	24,80	Облицовку ГСП выполнить керамической плиткой до высоты 1,8 м
3.Т.42а	Форкамера	-	2,64		0,00		0,00	ОС-54/ОТ-14	34,29	П-5	2,64	Отделка стен по утеплителю
			2001,83								2001,83	
4 Автостоянка												
4.А.1	Автостоянка ПО 4	ПТ-1	1030,77	ОС-1/ОТ-1, ОС-1/ОТ-2, ОС-53/ОТ-1	742,66	ОС-7/ОТ-1, ОС-7/ОТ-2	398,61		0,00	П-7	1030,77	
МОП												
4.МОП.21	Лестничная клетка Лк-14	ПТ-4	19,46		0,00		0,00	ОС-3/ОТ-3	130,07	П-1.1/П-2.1/П-2.2	19,46	Отделка стен по утеплителю
4.МОП.22	Лестничная клетка Лк-15	ПТ-4	17,31		0,00		0,00	ОС-3/ОТ-3	120,32	П-1.1/П-2.1/П-2.2	17,31	Отделка стен по утеплителю
4.МОП.23	Тамбур-шлюз/лифтовой холл/ПБЗ	ПТ-2	23,57	ОС-19/ОТ-3, ОС-1/ОТ-4	160,31	ОС-8/ОТ-3, ОС-7/ОТ-4	10,67		0,00	П-13	23,57	До отметки 60 мм от ПТ "Грильято" и выше отметки 60 мм от низа ПТ "Грильято"
4.МОП.24	Тамбур-шлюз	ПТ-2	5,44	ОС-19/ОТ-3, ОС-1/ОТ-4	42,68	ОС-8/ОТ-3, ОС-7/ОТ-4	11,44		0,00	П-13	5,44	До отметки 60 мм от ПТ "Грильято" и выше отметки 60 мм от низа ПТ "Грильято"
4.МОП.25	Лестничная клетка Лк-16	ПТ-4	17,86		3,00		0,00	ОС-3/ОТ-3	104,14	П-1.1/П-2.1/П-2.2	17,86	Отделка стен по утеплителю
Техническое												
4.Т.28а	Форкамера	-	5,22		0,00		0,00	ОС-54/ОТ-14	79,64	П-5	5,22	Отделка стен по утеплителю
4.Т.29	Помещение СС	ПТ-5	17,65	ОС-1/ОТ-5	59,09	ОС-7/ОТ-5	12,18		0,00	П-55	17,65	
4.Т.30	Венткамера сист. ПД жилья секции 6	ПТ-6	24,44		0,00		0,00	ОС-24/ОТ-16, ОС-24/ОТ-5	116,10	П-11	24,44	Облицовку ГСП выполнить керамической плиткой до высоты 1,8 м
4.Т.30а	Форкамера	-	2,58		0,00		0,00	ОС-54/ОТ-14	49,24	П-5	2,58	Отделка стен по утеплителю
4.Т.31	Венткамера сист. ПД подземной части	ПТ-6	25,28		0,00		0,00	ОС-24/ОТ-16, ОС-24/ОТ-5	102,84	П-11	25,28	Облицовку ГСП выполнить керамической плиткой до высоты 1,8 м
4.Т.31а	Форкамера	-	3,10		0,00		0,00	ОС-54/ОТ-14	53,09	П-5	3,10	Отделка стен по утеплителю
4.Т.32	Венткамера сист. ОВ подземной части	ПТ-6	51,42		0,00		0,00	ОС-24/ОТ-16, ОС-24/ОТ-5	164,82	П-11	51,42	Облицовку ГСП выполнить керамической плиткой до высоты 1,8 м
4.Т.32а	Форкамера	-	1,16		0,00		0,00	ОС-54/ОТ-14	29,66	П-5	1,16	Отделка стен по утеплителю
4.Т.33	Тех. пом. для коллекторов отопления, теплоснабжения подземной части секции 6	ПТ-5	20,64	ОС-1/ОТ-5, ОС-53/ОТ-5	32,46	ОС-7/ОТ-5	46,70		0,00	П-11	20,64	
4.Т.34	Помещение уборочной техники	ПТ-5	21,50	ОС-1/ОТ-15, ОС-1/ОТ-5, ОС-53/ОТ-15	53,41	ОС-7/ОТ-15, ОС-7/ОТ-5	32,46		0,00	П-11	21,50	Облицовку стен выполнить керамической плиткой до высоты до 1,8 м
4.Т.35	Электрощитовая БКТ	ПТ-5	12,91	ОС-1/ОТ-5	37,95	ОС-7/ОТ-5	21,66		0,00	П-55	12,91	
4.Т.36	Электрощитовая жилья	ПТ-5	17,98	ОС-1/ОТ-5, ОС-53/ОТ-5	32,83	ОС-7/ОТ-5	40,55		0,00	П-55	17,98	
			1318,30 8517,04								1318,30 8517,04	

Ведомость отделки тех. пространств -1 этажа

Номер помещения	Наименование помещения	Потолок		Стены и перегородки				Полы		Примечание
		Тип отделки	Площадь, м^2	Тип отделки	Площадь, м^2 (Железобетонное основание)	Тип отделки	Площадь, м^2 (Основание из кладки)	Тип отделки	Площадь, м^2	
1 Техническое										
1.Т.1Т	Зона технического пространства	ПТ-30	363,17	ОС-1/ОТ-14	227,15	ОС-7/ОТ-14	31,30	П-6	363,17	
1.Т.2Т	Зона технического пространства	ПТ-30	192,20	ОС-1/ОТ-14	103,48	ОС-7/ОТ-14	19,85	П-6	192,20	
1.Т.3Т	Зона технического пространства	ПТ-30	511,11	ОС-1/ОТ-14	353,83	ОС-7/ОТ-14	22,86	П-6	511,11	
2.Т.4Т	Зона технического пространства	ПТ-30	507,59	ОС-1/ОТ-14	411,33	ОС-7/ОТ-14	33,01	П-6	507,59	
2.Т.5Т	Зона технического пространства	ПТ-30	366,38	ОС-1/ОТ-14	169,51	ОС-7/ОТ-14	10,34	П-6	366,38	
2 Техническое										
2.Т.6Т	Зона технического пространства	ПТ-30	388,14	ОС-1/ОТ-14	332,32	ОС-7/ОТ-14	22,29	П-6	388,14	
2.Т.7Т	Зона технического пространства	ПТ-30	326,43	ОС-1/ОТ-14	192,61	ОС-7/ОТ-14	5,28	П-6	326,43	
3 Техническое										
4.Т.8Т	Зона технического пространства	ПТ-30	538,97	ОС-1/ОТ-14	343,68	ОС-7/ОТ-14	26,56	П-6	538,97	
3.Т.9Т	Зона технического пространства	ПТ-30	394,24	ОС-1/ОТ-14	321,84	ОС-7/ОТ-14	20,40	П-6	394,24	
1.Т.10Т	Техническое пространство	ПТ-30	90,93	ОС-1/ОТ-14	68,51	ОС-7/ОТ-14	0,00	П-6	90,93	

ПРИМЕЧАНИЯ:

1. Общие данные см. лист 1.
2. Данный лист см. совместно с маркировочными планами л. 4-7.
3. Чистовую отделку мест общего пользования и отделку лестничных клеток выполнить в соответствии с дизайн проектом.
4. Гидроизоляцию в помещениях с мокрыми процессами завести на высоту min 300 мм на стены.
5. Ведомость отделки полов см. лист 8.
6. Отверстия в Кнауф перегородках вырезать по месту, после монтажа инженерного оборудования с учетом инженерных отверстий и выводов.
7. Заделку мест прохода инженерных коммуникаций выполнить с учетом требований противопожарной безопасности.
8. Количество материала дано без учета коэффициента запаса и без учета раскроя.
9. Отделку откосов дверей и проемов см. лист 12.
10. Для перегородок и стен со степенью огнестойкости все зазоры и отверстия на всю толщину заполнить материалом группы НГ (минеральная вата) с огнестойким герметиком для обеспечения требуемого предела огнестойкости с последующей зачеканкой цементно-песчаным раствором на толщину 20 мм.
11. Отопительные оборудования: Покрытие негорючее БИЗОН-НГ, Км0, влагостойкое, колер неорганический, цвет-матовый RAL 7038 (серый), ар. ТУ 20.13.62-008-86033760-2018 (см. совместно с проектом ОВ).
12. Отделка выполняется до отметки 60 мм от подвесного потолка "Грильято" и выше отметки 60 мм от низа подвесного потолка "Грильято".

Согласовано

Согласовано

Взам. инв. №

Подп. и дата

Инв. № подл.

0,000=146.85

17-0121-ОК-1-0-1..3-0-АР0.2

Жилой дом с приспособлением подземной автостоянки под защитное сооружение гражданской обороны - «укрытие» (ЗСГО) с инженерными сетями и благоустройством территории по адресу: Москва, внутригородское муниципальное образование Измайлово, бульвар Сиреневый, земельный участок 4/4 (Сиреневый б-р, вл.4, з/у 4) (Восточный административный округ)

Изм.	Кол.уч	Лист	№док.	Подпись	Дата
Разработал		Фитингофф-Шель			28.08.25
Проверил		Волков			28.08.25
ГАП		Волков			28.08.25
Гл. арх. бюро		Струговец			28.08.25
Н. контр.		Куликова			28.08.25
ГИП		Першин			28.08.25

Подземная часть

Стадия	Лист	Листов
Р	13	

Ведомость отделки помещений

ООО "Проектное бюро АПЕКС"

Формат А1

Спецификация элементов заполнения дверных проемов

Марка	Обозначение	Наименование	Предел огнестойкости	Размер проема, мм		Кол-во, шт.	Примечание
				Ширина	Высота		
Д-1	ГОСТ Р 57327-2016	ДПС 01 2079-958 пр. EI 30 ГОСТ Р 57327-2016 /ДПС 01 2079-958 л. EI 30 ГОСТ Р 57327-2016	EI30	1000	2100	19	Дверь металлическая, из х/к стали толщиной 1,2 мм, с заполнением минеральной ватой, противопожарная, глухая, со стационарным порогом 14 мм, контурный уплотнитель -серый, доводчик, нажимная ручка, цилиндровый замок 'ключ-вертушка', порошковая окраска, цвет RAL 7016 (антрацитово-серый) матовый
Д-1 л	ГОСТ Р 57327-2016	ДПС 01 2079-958 пр. EI 30 ГОСТ Р 57327-2016 /ДПС 01 2079-958 л. EI 30 ГОСТ Р 57327-2016	EI30	1000	2100	5	Дверь металлическая, из х/к стали толщиной 1,2 мм, с заполнением минеральной ватой, противопожарная, глухая, со стационарным порогом 14 мм, контурный уплотнитель -серый, доводчик, нажимная ручка, цилиндровый замок 'ключ-вертушка', порошковая окраска, цвет RAL 7016 (антрацитово-серый) матовый
Д-2	ГОСТ Р 57327-2016	ДПС 01 2079-958 л. EI 60ГОСТ Р 57327-2016	EI60	1000	2100	6	Дверь металлическая, из х/к стали толщиной 1,2 мм, с заполнением минеральной ватой, противопожарная, глухая, со стационарным порогом 14 мм, контурный уплотнитель -серый, доводчик, нажимная ручка, цилиндровый замок 'ключ-вертушка', порошковая окраска, цвет RAL 7016 (антрацитово-серый) матовый
Д-2 л	ГОСТ Р 57327-2016	ДПС 01 2079-958 л. EI 60ГОСТ Р 57327-2016	EI60	1000	2100	2	Дверь металлическая, из х/к стали толщиной 1,2 мм, с заполнением минеральной ватой, противопожарная, глухая, со стационарным порогом 14 мм, контурный уплотнитель -серый, доводчик, нажимная ручка, цилиндровый замок 'ключ-вертушка', порошковая окраска, цвет RAL 7016 (антрацитово-серый) матовый
Д-2.1	ГОСТ Р 57327-2016	ДПС 01 2079-958 л. EI 60ГОСТ Р 57327-2016	EI60	1000	2100	6	Дверь металлическая, из х/к стали толщиной 1,2 мм, с заполнением минеральной ватой, противопожарная, глухая со стационарным порогом, контурный уплотнитель - серый, доводчик, нажимная ручка, врезной самозапирающийся замок с цилиндром 'ключ-вертушка', крепление заводского исполнения для присоединения заземления на высоте 400мм, порошковая окраска, цвет RAL 7016 (антрацитово-серый) матовый
Д-2.1 л	ГОСТ Р 57327-2016	ДПС 01 2079-958 л. EI 60ГОСТ Р 57327-2016	EI60	1000	2100	4	Дверь металлическая, из х/к стали толщиной 1,2 мм, с заполнением минеральной ватой, противопожарная, глухая со стационарным порогом, контурный уплотнитель - серый, доводчик, нажимная ручка, врезной самозапирающийся замок с цилиндром 'ключ-вертушка', крепление заводского исполнения для присоединения заземления на высоте 400мм, порошковая окраска, цвет RAL 7016 (антрацитово-серый) матовый
Д-8.1	ГОСТ Р 57327-2016	ДПСО 02 2078-1358 пр. EIS 60 ГОСТ Р 57327-2016 / ДПСО 02 2078-1358 л. EIS 60 ГОСТ Р 57327-2016	EIS 60	1400	2100	4	Дверь металлическая, из х/к стали толщиной 1,2 мм, с заполнение минеральной ватой, противопожарная, дымогазонепроницаемая , остекленная, двупольная, противопожарное остекление 150х1400мм, с автоматически выпадающим порогом, контурный уплотнитель - серый, доводчик, нажимная ручка на круглой розетке, минимальная ширина рабочей створки 950мм, порошковая окраска, цвет RAL 7016 (антрацитово-серый) матовый
Д-8.1 л	ГОСТ Р 57327-2016	ДПСО 02 2078-1358 пр. EIS 60 ГОСТ Р 57327-2016 / ДПСО 02 2078-1358 л. EIS 60 ГОСТ Р 57327-2016	EIS 60	1400	2100	3	Дверь металлическая, из х/к стали толщиной 1,2 мм, с заполнение минеральной ватой, противопожарная, дымогазонепроницаемая , остекленная, двупольная, противопожарное остекление 150х1400мм, с автоматически выпадающим порогом, контурный уплотнитель - серый, доводчик, нажимная ручка на круглой розетке, минимальная ширина рабочей створки 950мм, порошковая окраска, цвет RAL 7016 (антрацитово-серый) матовый
Д-11	ГОСТ Р 57327-2016	ДПСО 02 2079-1358 пр. EI 30 ГОСТ Р 57327-2016 / ДПСО 02 2079-1358 л. EI 30 ГОСТ Р 57327-2016	EI 30	1400	2100	4	Дверь металлическая, из х/к стали толщиной 1,2 мм, с заполнением минеральной ватой, противопожарная, остекленная, двупольная, противопожарное остекление 150х1400мм, со стационарным порогом 14 мм, контурный уплотнитель - серый, доводчик, нажимная ручка на круглой розетке, минимальная ширина рабочей створки 950мм, порошковая окраска, цвет RAL 7016 (антрацитово-серый) матовый
Д-11 л	ГОСТ Р 57327-2016	ДПСО 02 2079-1358 пр. EI 30 ГОСТ Р 57327-2016 / ДПСО 02 2079-1358 л. EI 30 ГОСТ Р 57327-2016	EI 30	1400	2100	3	Дверь металлическая, из х/к стали толщиной 1,2 мм, с заполнением минеральной ватой, противопожарная, остекленная, двупольная, противопожарное остекление 150х1400мм, со стационарным порогом 14 мм, контурный уплотнитель - серый, доводчик, нажимная ручка на круглой розетке, минимальная ширина рабочей створки 950мм, порошковая окраска, цвет RAL 7016 (антрацитово-серый) матовый
Д-12	Серия 5.904-4	ДУс 1,25х0,5		700	1450	16	Дверь металлическая, из оцинкованной стали толщиной 1,2 мм, герметичная, с прижимным механизмом, утепленная, со стационарным порогом 45 мм, цвет RAL 7016 (антрацитово-серый) матовый
Д-21	ГОСТ Р 57327-2016	ПС 01 2079-1058 пр. EI 60 ГОСТ Р 57327-2016 / ТУ 25.12.10-001-17157160-2018/ ДПС 01 2079-1058 л. EI 60 ГОСТ Р 57327-2016 / ТУ 25.12.10-001-17157160-2018	EI60	1400	2100	10	Дверь металлическая, из х/к стали, толщиной 1,2 мм, с заполнением минеральной ватой, противопожарная, глухая со стационарным порогом 14 мм, контурный уплотнитель -серый, доводчик, нажимная ручка на круглой розетке, порошковая окраска, цвет RAL 7016 (антрацитово-серый) матовый
Д-21 л	ГОСТ Р 57327-2016	ПС 01 2079-1058 пр. EI 60 ГОСТ Р 57327-2016 / ТУ 25.12.10-001-17157160-2018/ ДПС 01 2079-1058 л. EI 60 ГОСТ Р 57327-2016 / ТУ 25.12.10-001-17157160-2018	EI60	1400	2100	14	Дверь металлическая, из х/к стали, толщиной 1,2 мм, с заполнением минеральной ватой, противопожарная, глухая со стационарным порогом 14 мм, контурный уплотнитель -серый, доводчик, нажимная ручка на круглой розетке, порошковая окраска, цвет RAL 7016 (антрацитово-серый) матовый
Д-58	ГОСТ Р 57327-2016 / ТУ 25.12.10-003-17157160-2022	ДПС 02 2359-1608 пр. EI 60 ГОСТ Р 57327-2016 / ТУ 25.12.10-003-17157160-2022	EI60	1650	2380	1	Дверь металлическая, из 2-х листов х/к стали толщиной 1,0 мм - полотно, 1,2 мм - рама, с заполнением минеральной ватой, противопожарная, глухая, двустворчатая, со стационарным порогом 14 мм, контурный уплотнитель - серый, доводчик, нажимная ручка, цилиндровый замок "ключ-вертушка", порошковая окраска, цвет RAL 7016 (антрацитово-серый) матовый

Д-1 л

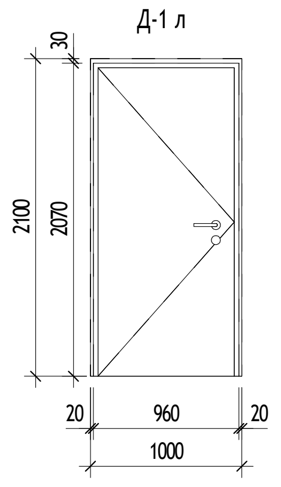

Д-1 п

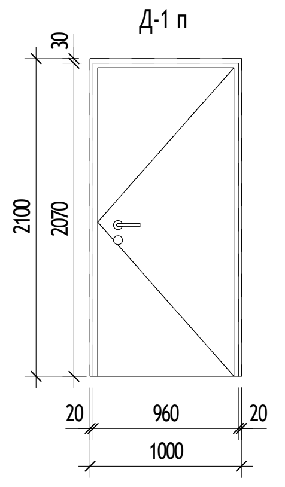

Д-2 л

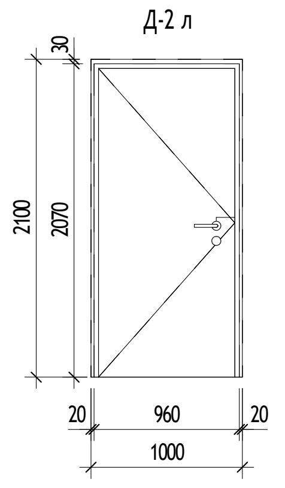

Д-2 п

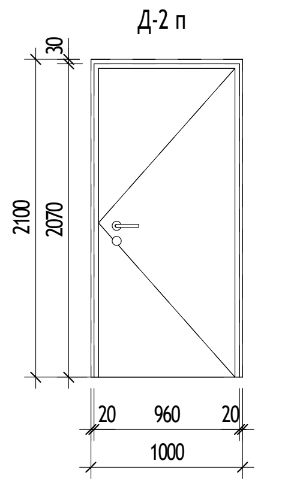

Д-2.1 л

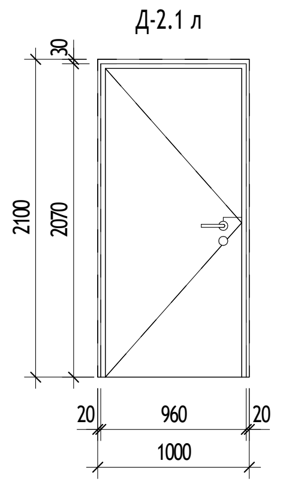

Д-2.1 п

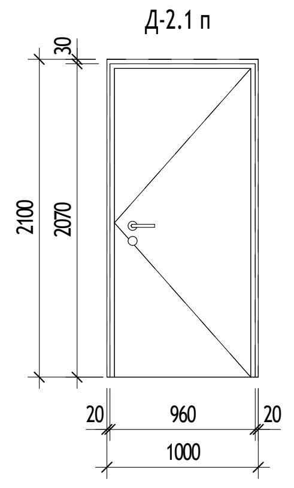

Д-58

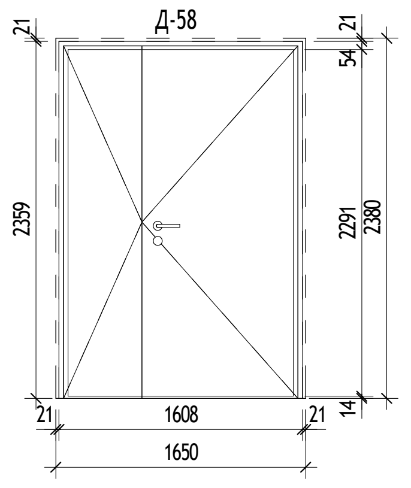

Д-8.1 л

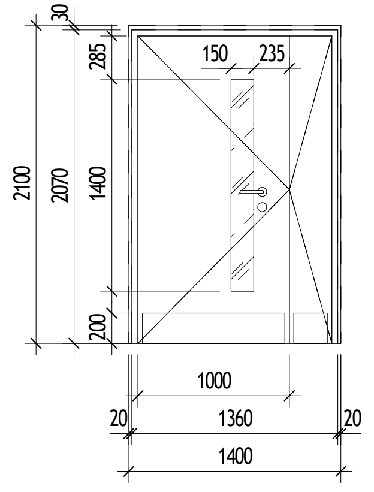

Д-8.1 п

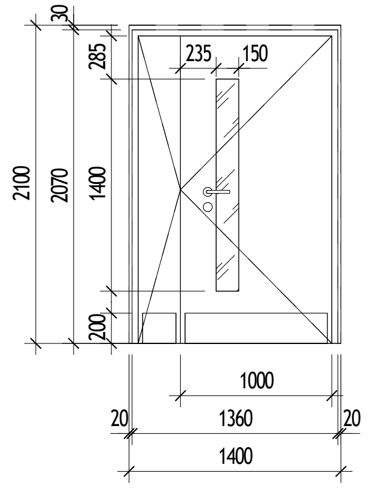

Д-11 л

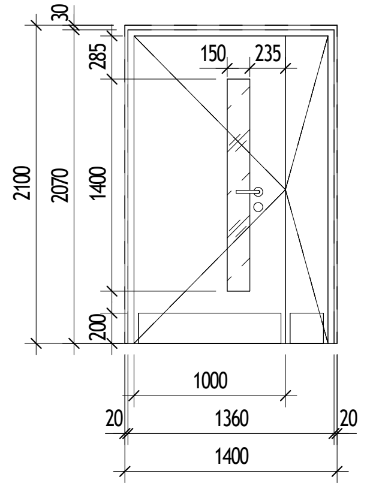

Д-11 п

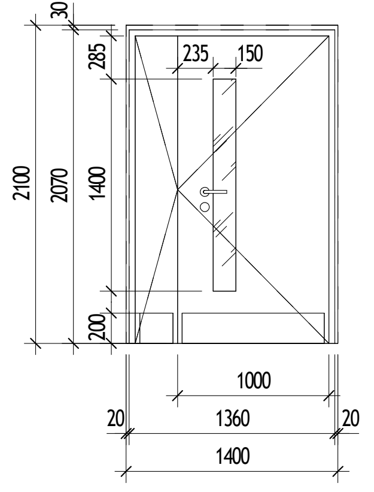

Д-12 п

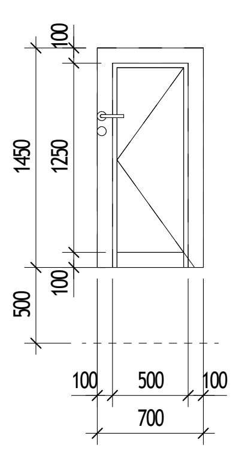

Д-21 л

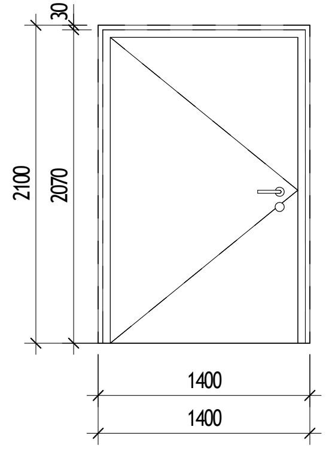

Д-21 п

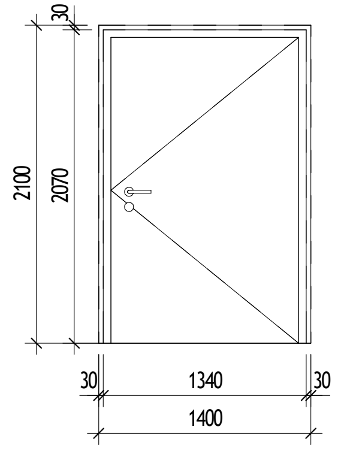

ВМ-3

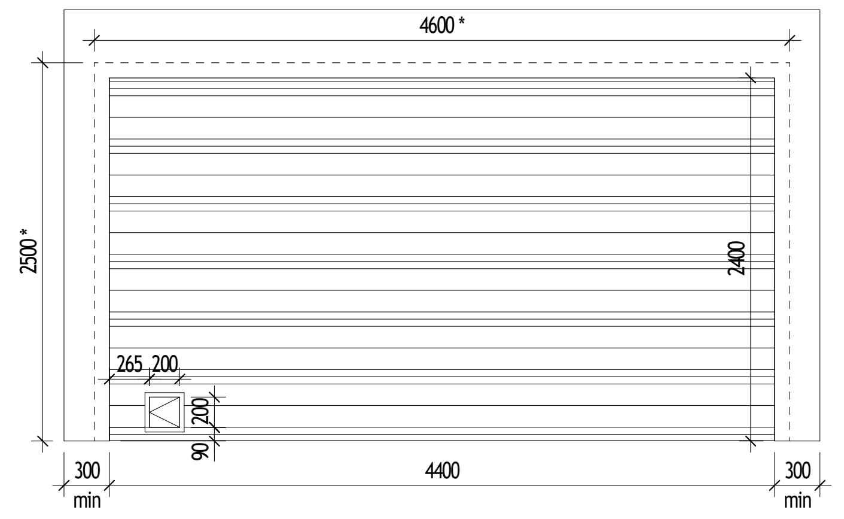

* Размеры конструкции ворот - показаны условно

ВМ-3.1

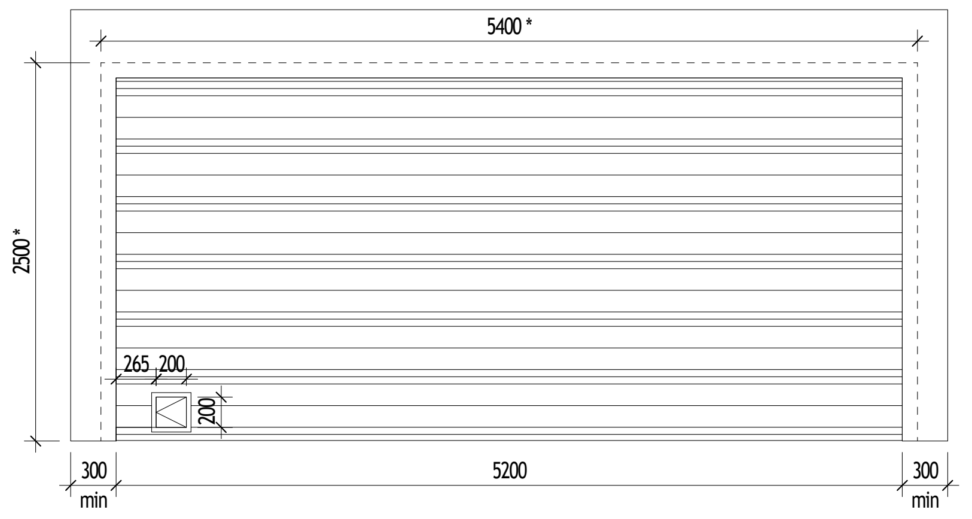

* Размеры конструкции ворот - показаны условно

ВМ-4 л

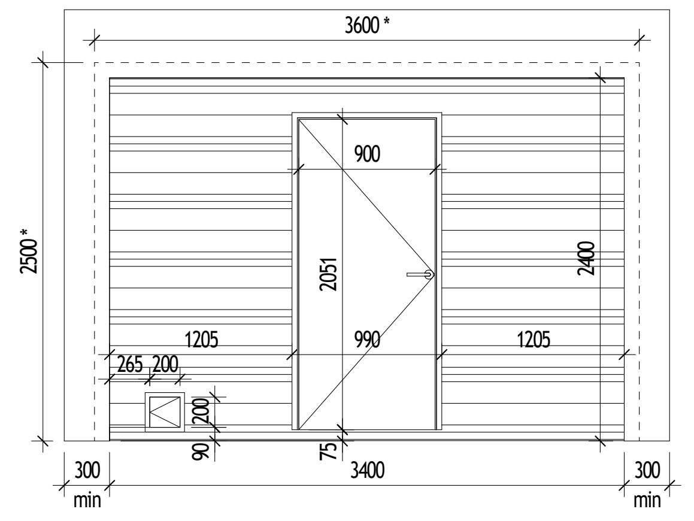

* Размеры конструкции ворот - показаны условно

ВМ-4.1 л

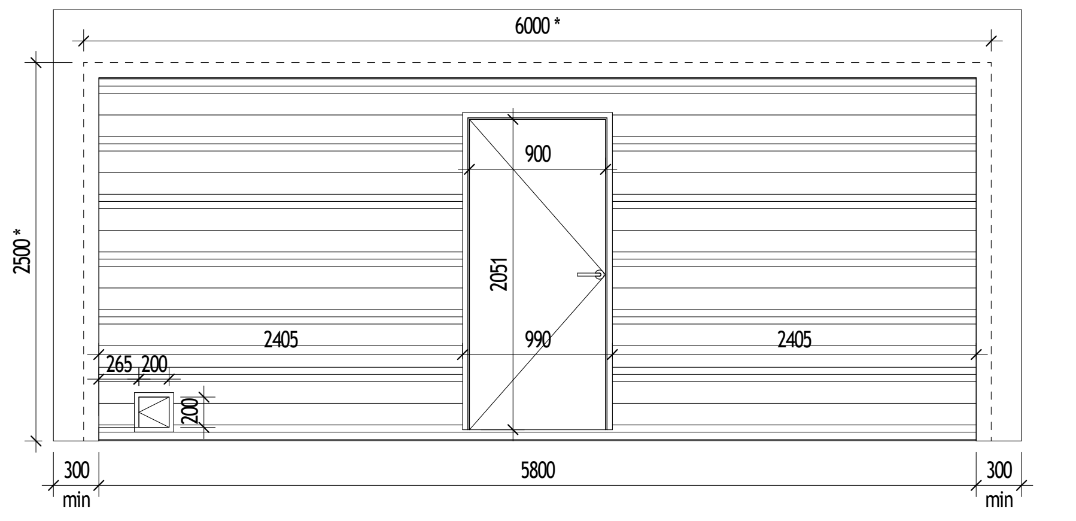

* Размеры конструкции ворот - показаны условно

Спецификация элементов заполнения проемов для ворот

Марка	Наименование	Обозначение	Предел огнестойкости	Размер проема, мм		Кол-во, шт.	Примечание
				Ширина	Высота		
ВМ-3	ГОСТ 31174-2017, ГОСТ 53307-2009	ВМ 4400х2400 ГОСТ 31174-2017	EI60	4400	2400	2	Ворота гаражные автоматические противопожарные подъемно-опускные с секционным полотном из стальных сэндвич-панелей с вальным приводом, в нижней части ворот люк с самозакрывающейся заслонкой 200х200мм, крепление внутри помещения, цвет RAL 7016 (антрацитово-серый) матовый
ВМ-3.1	ГОСТ 31174-2017, ГОСТ 53307-2009	ВМ 5200х2400 ГОСТ 31174-2017	EI60	5200	2400	1	Ворота гаражные автоматические противопожарные подъемно-опускные с секционным полотном из стальных сэндвич-панелей с вальным приводом, в нижней части ворот люк с самозакрывающейся заслонкой 200х200мм, крепление внутри помещения, цвет RAL 7016 (антрацитово-серый) матовый
ВМ-4 л	ГОСТ 31174-2017	ВМ 3400х2400 ГОСТ 31174-2017	EI60	3400	2400	2	Ворота гаражные автоматические подъемно-опускные с секционным полотном из стальных сэндвич-панелей с вальным приводом, с дверью-калиткой 900х2051мм, в нижней части ворот люк с самозакрывающейся заслонкой 200х200мм, крепление внутри помещения, цвет RAL 7016 (антрацитово-серый) матовый
ВМ-4.1 л	ГОСТ 31174-2017	ВМ 5800х2400 ГОСТ 31174-2017	EI60	5800	2400	2	Ворота гаражные автоматические подъемно-опускные с секционным полотном из стальных сэндвич-панелей с вальным приводом, с дверью-калиткой 900х2051мм, в нижней части ворот люк с самозакрывающейся заслонкой 200х200мм, крепление внутри помещения, цвет RAL 7016 (антрацитово-серый) матовый
						7	

УСЛОВНЫЕ ОБОЗНАЧЕНИЯ:

Устанавливается следующая структура условного обозначения для дверей:

ДСВ Оп Пр Прг Пкомб М3

Назначение двери:
ДСН - стальной дверной блок наружный
ДСВ - стальной дверной блок внутренний
Конструктивное исполнение:
Дп - двупольный
Оп - однопольный
По направлению и способу открывания:
Пр - правого открывания
Л - левого открывания
Наличие и тип порога:
Брг - дверной блок без порога
Прг - дверной блок с порогом
По - дверной блок с опускающимся порогом
Конструкция дверного полотна (для стальных дверей):
П2лс - с полотном из двух стальных листов
Пкомб - комбинированное
Псп - с дверным полотном типа "сэндвич"
УЗ - с усиленными защитными функциями (взломоустойчивое)
Класс прочности (если требуется см. соответсвующий ГОСТ)

ПРИМЕЧАНИЯ:

1. Маркировку дверей, ворот см. листы 4-7 комплекта 17-0121-ОК-1-0-1..3-0-АР0.2;
2. Размеры указаны по дверным проемам, габариты дверного полотна и коробки уточняются производителем;
3. Размеры оконных блоков в спецификациии на схемах элементов даны по проему в свету;
4. Узлы крепления, расчет и конструкции дверных и оконных блоков разрабатываются фирмой-изготовителем в соответствии с действующими стандартами и нормами;
5. Конструкция оконных блоков и характеристики стекол должны обеспечивать их безопасную эксплуатацию;
6. Двери на путях эвакуации не должны иметь запоров, препятствующих их свободному открыванию;
7. Наличие электромагнитного замка см. комплект СКУД.
8. Перед заказом элементов общий вид, конструкцию и цветовое решение согласовать с авторами проекта;
9. Количество циклов открывания ворот не менее 50000 с электроприводом и дистанционным управление с поста охраны/консьержа/диспетчера, от пультов ДУ собственников/УК;
10. Перед изготовлением дверных блоков размеры проемов уточнить по месту.
11. Для всех двупольных дверей обеспечить ширину проема при одной открытой створке не менее 0,9 м «в свету».

Согласовано

Согласовано

Взам. инв. №

Подп. и дата

Инв. № подл.

0,000=146.85

17-0121-ОК-1-0-1..3-0-АР0.2

Жилой дом с приспособлением подземной автостоянки под защитное сооружение гражданской обороны - «укрытие» (ЗСГО) с инженерными сетями и благоустройством территории по адресу: Москва, внутригородское муниципальное образование Измайлово, бульвар Сиреневый, земельный участок 4/4 (Сиреневый б-р, вл.4, з/у 4) (Восточный административный округ)

Изм.	Кол.уч	Лист	№док.	Подпись	Дата
Разработал		Фитингофф-Шель			28.08.25
Проверил		Волков			28.08.25
ГАП		Волков			28.08.25
Гл. арх. бюро		Струговец			28.08.25
Н. контр.		Куликова			28.08.25
ГИП		Першин			28.08.25

Подземная часть

Стадия	Лист	Листов
Р	14	

Спецификация заполнения дверных проемов

ООО "Проектное бюро АПЕКС"

Формат А1

Спецификация элементов заполнения проемов для люков в перекрытиях

Марка	Наименование	Предел огнестойкости	Размер проема, мм		Кол-во, шт.	Примечание
			Ширина	Длина		
Л-1.1	ЛПС 01 1200х800 EIS60 ГОСТ Р 57327-2016 / ТУ 25.12.10-001-71298931-2019	EIS60	1200	800	12	Люк в перекрытиии

Спецификация элементов заполнения проемов для люков в стенах

Марка	Наименование	Предел огнестойкости	Размер проема, мм		Кол-во, шт.	Примечание
			Ширина	Высота		
Л-1.2	ЛПС 01 1200х800 EIS60 ГОСТ Р 57327-2016 / ТУ 25.12.10-001-71298931-2019	EIS60	1200	800	1	Люк в стене

УСЛОВНЫЕ ОБОЗНАЧЕНИЯ:

Устанавливается следующая структура условного обозначения для люков:

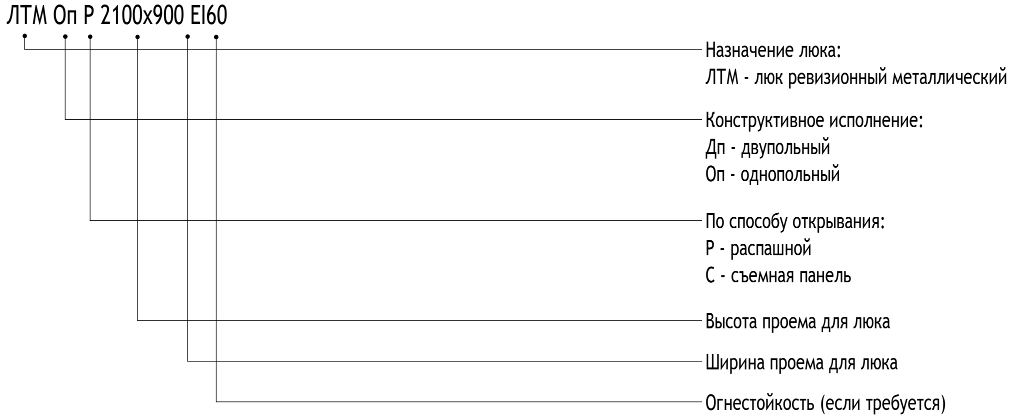
ЛТМ Оп Р 2100х900 EI60
Назначение люка:
ЛТМ - люк ревизионный металлический
Конструктивное исполнение:
Дп - двупольный
Оп - однопольный
По способу открывания:
Р - распашной
С - съемная панель
Высота проема для люка
Ширина проема для люка
Огнестойкость (если требуется)

ПРИМЕЧАНИЯ:

1. Маркировку люков см. листы 4-7 данного раздела 17-0121-ОК-1-0-1..3-0-АР0.2;
2. Размеры указаны по проемам, габариты уточняются производителем;
3. Узлы крепления, расчет и конструкции изделий разрабатываются фирмой-изготовителем в соответствии с действующими стандартами и нормами;
4. Перед заказом элементов общий вид, конструкцию и цветовое решение согласовать с авторами проекта;
5. Перед изготовлением изделий размеры проемов уточнить по месту.

Согласовано

Согласовано

Взам. инв. №

Подп. и дата

Инв. № подл.

0,000=146.85

17-0121-ОК-1-0-1..3-0-АР0.2

Жилой дом с приспособлением подземной автостоянки под защитное сооружение гражданской обороны - «укрытие» (ЗСГО) с инженерными сетями и благоустройством территории по адресу: Москва, внутригородское муниципальное образование Измайлово, бульвар Сиреневый, земельный участок 4/4 (Сиреневый 6-р, вл.4, з/у 4) (Восточный административный округ)

Изм.	Кол.уч	Лист	№док.	Подпись	Дата
Разработал		Фитингофф-Шель			28.08.25
Проверил		Волков			28.08.25
ГАП		Волков			28.08.25
Гл. арх. бюро		Струговец			28.08.25
Н. контр.		Куликова			28.08.25
ГИП		Першин			28.08.25

Подземная часть

Стадия	Лист	Листов
Р	15	

Спецификация технических люков

ООО "Проектное бюро АПЕКС"

Формат А3

Схема элементов водоотводного лотка

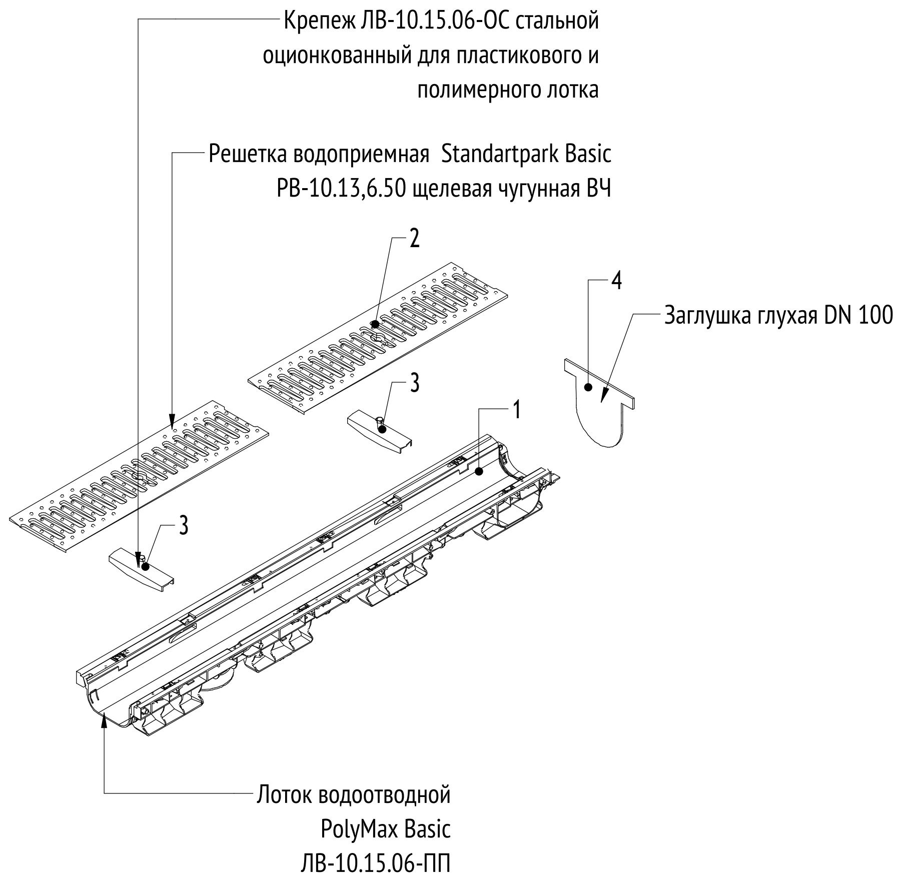
Крепеж ЛВ-10.15.06-ОС стальной оционкованный для пластикового и полимерного лотка
Решетка водоприемная Standartpark Basic РВ-10.13,6.50 щелевая чугунная ВЧ
2
4
Заглушка глухая DN 100
3
1
3
Лоток водоотводной PolyMax Basic ЛВ-10.15.06-ПП

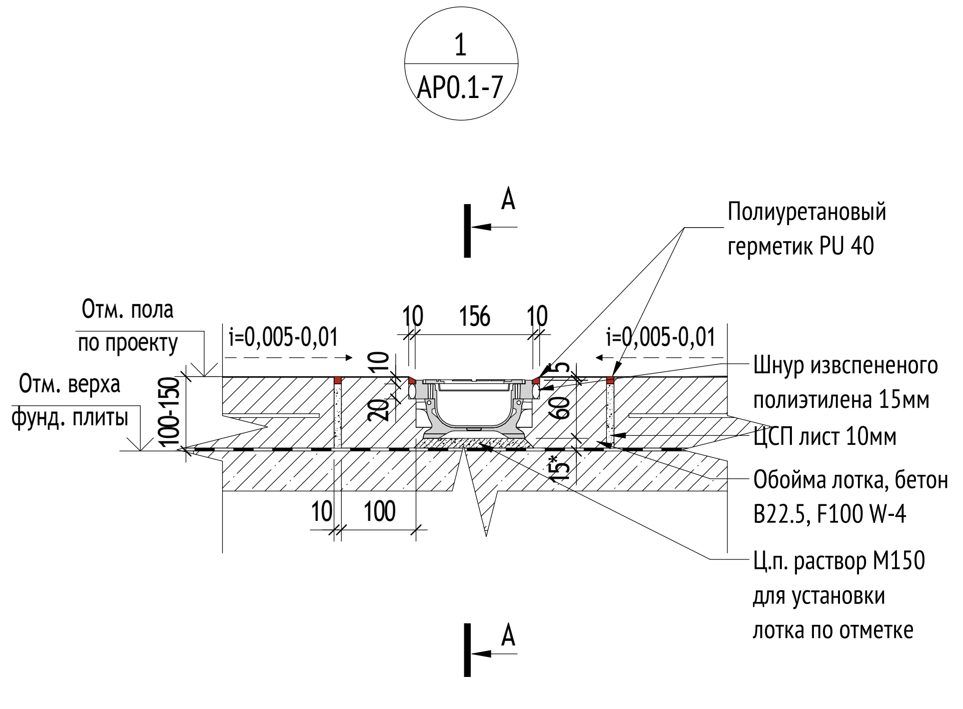
1
АР0.1-7
А
Полиуретановый герметик PU 40
Отм. пола по проекту
i=0,005-0,01
10
156
10
i=0,005-0,01
Отм. верха фунд. плиты
100-150
10
20
5
60
Шнур извспененого полиэтилена 15мм
ЦСП лист 10мм
15*
Обойма лотка, бетон B22.5, F100 W-4
10
100
Ц.п. раствор М150 для установки лотка по отметке
А

Сечение А-А

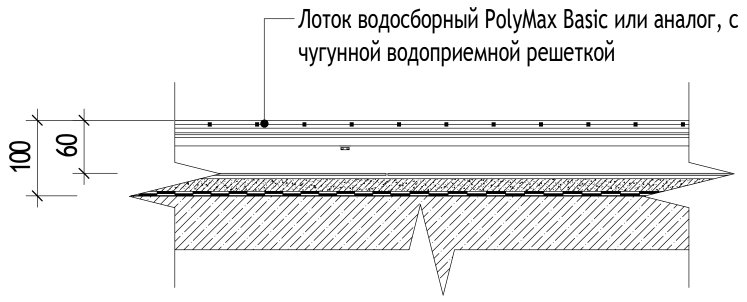
Лоток водосборный PolyMax Basic или аналог, с чугунной водоприемной решеткой
100
60

Спецификация элементов поверхностных водоотводных лотков

Позиция	Обозначение	Наименование	Кол-во (шт)	Масса, кг	Примечание
ЛВ-1. Лоток водоотводный вдоль ворот между пожарными отсеками и в зоне проездов паркинга.					
1	PolyMax Basic ЛВ-10.15.06-ПП арт. 8050-М	Лоток водоотводный PolyMax Basic ЛВ-10.16.08-ПП пластиковый усиленный	291		L=1000 H=80
2	PolyMax Basic арт.506	Решетка водоприемная Standartpark Basic РВ-10.14.50 щелевая чугунная ВЧ	582		L=500
3	PolyMax Basic арт.6800А	Крепеж ЛВ-10.11.08-ОС стальной оционкованный для пластикового и полимербетонного лотка	582		
4	PolyMax Basic арт.18101	Заглушка шлухая ЗГВЛ-10.16.10-ПП для лотков DN100 H80	17		
ЛВ-2. Между паркингом и выделенной рампой.					
1	PolyMax Basic ЛВ-10.15.06-ПП арт. 8050-М	Лоток водоотводный PolyMax Basic ЛВ-10.16.08-ПП пластиковый усиленный	55		L=1000 H=80
2	PolyMax Basic арт.506	Решетка водоприемная Standartpark Basic РВ-10.14.50 щелевая чугунная ВЧ	110		L=500
3	PolyMax Basic арт.6800А	Крепеж ЛВ-10.11.08-ОС стальной оционкованный для пластикового и полимербетонного лотка	110		
4	PolyMax Basic арт.18101	Заглушка шлухая ЗГВЛ-10.16.10-ПП для лотков DN100 H80	11		

Ведомость водосборных лотков

Марка	Наименование	Кол-во п.м.	Комментарии
ЛВ-1	Водосборный лоток 140х60(h)	319	Лоток водоотводный вдоль ворот между пожарными отсеками и в зоне проездов паркинга.
ЛВ-2	Водосборный лоток 140х60(h)	26	Между паркингом и выделенной рампой.
		346	

ПРИМЕЧАНИЯ:

1. Маркировку изделий см. листы 2-6 данного раздела;
2. Размеры указаны по проемам, габариты уточняются производителем;
3. Узлы крепления, расчет и конструкции изделий разрабатываются фирмой-изготовителем в соответствии с действующими стандартами и нормами;
4. Перед заказом элементов общий вид, конструкцию и цветовое решение согласовать с авторами проекта;
5. Перед изготовлением изделий размеры проемов уточнить по месту.

0,000=146.85

17-0121-ОК-1-0-1..3-0-АР0.2

Жилой дом с приспособлением подземной автостоянки под защитное сооружение гражданской обороны - «укрытие» (ЗСГО) с инженерными сетями и благоустройством территории по адресу: Москва, внутригородское муниципальное образование Измайлово, бульвар Сиреневый, земельный участок 4/4 (Сиреневый б-р, вл.4, з/у 4) (Восточный административный округ)

Изм.	Кол.уч	Лист	№док.	Подпись	Дата
Разработал		Фитингофф-Шель			28.08.25
Проверил		Волков			28.08.25
ГАП		Волков			28.08.25
Гл. арх. бюро		Струговец			28.08.25
Н. контр.		Куликова			28.08.25
ГИП		Першин			28.08.25

Подземная часть

Стадия	Лист	Листов
Р	16	

Водосборные лотки. Узлы. Ведомости. Спецификации

ООО "Проектное бюро АПЕКС"

Согласовано

Согласовано

Взам. инв. №

Подп. и дата

Инв. № подл.

Формат А2

Схема расположения металлической решетки РП-1 и рамы Д-1 подземной части(вариант расположения приямка вдали от стен)

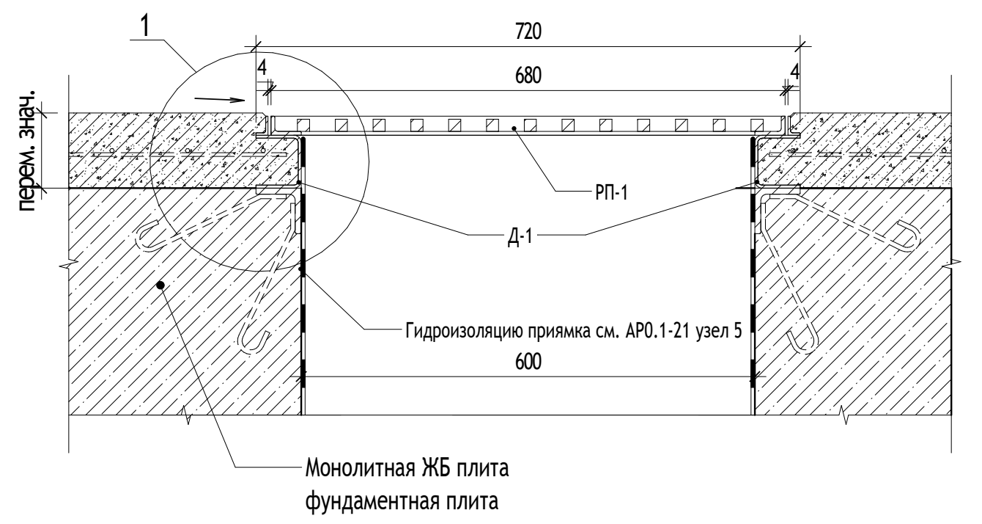
720
680
600
РП-1
Д-1
Гидроизоляцию приямка см. АР0.1-21 узел 5
Монолитная ЖБ плита
фундаментная плита
1
4

Схема расположения металлической решетки РП-1 и рамы Д-8 подземной части(вариант расположения приямка вдали от стен)

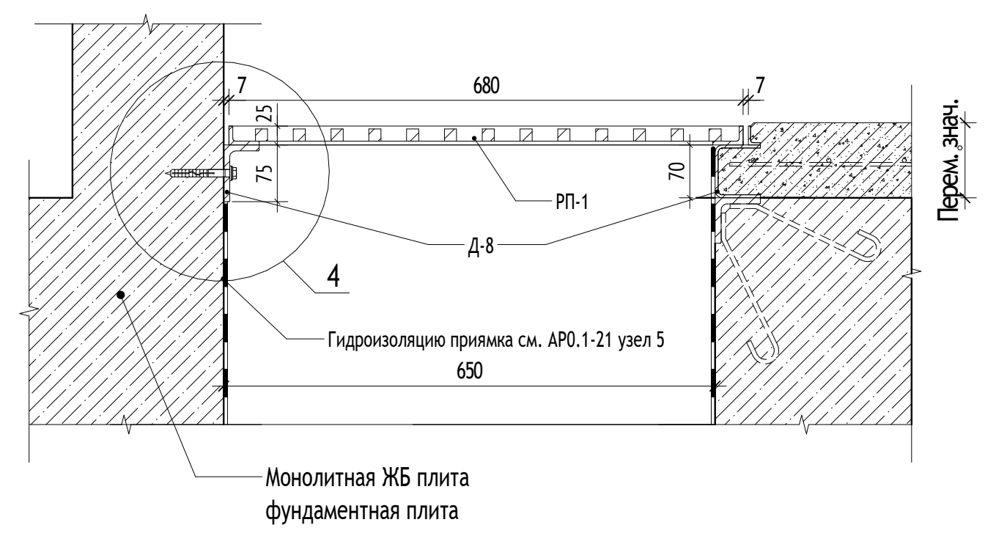
680
650
РП-1
Д-8
Гидроизоляцию приямка см. АР0.1-21 узел 5
Монолитная ЖБ плита
фундаментная плита
4

Схема расположения металлической решетки РП-1 и рамы Д-12 подземной части(вариант расположения приямка вдали от стен)

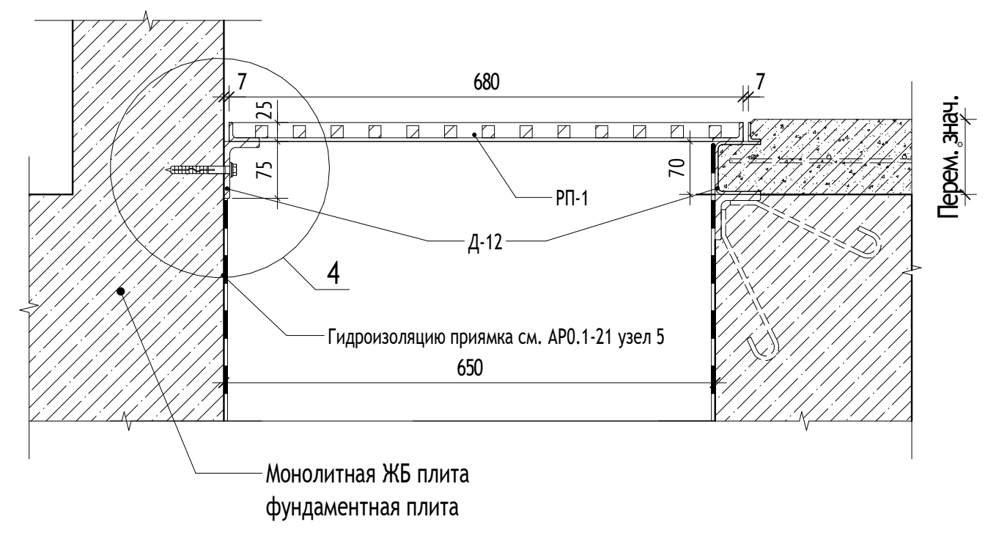
680
650
РП-1
Д-12
Гидроизоляцию приямка см. АР0.1-21 узел 5
Монолитная ЖБ плита
фундаментная плита
4

Схема расположения металлической решетки РП-2 и рамы Д-9 подземной части(вариант расположения приямка вдали от стен)

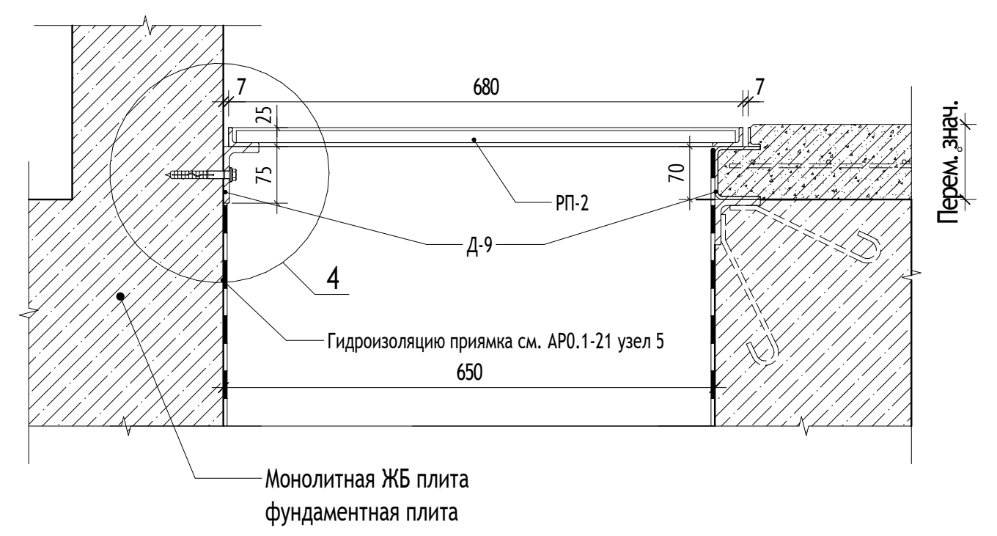
680
650
РП-2
Д-9
Гидроизоляцию приямка см. АР0.1-21 узел 5
Монолитная ЖБ плита
фундаментная плита
4

Рама Д-1

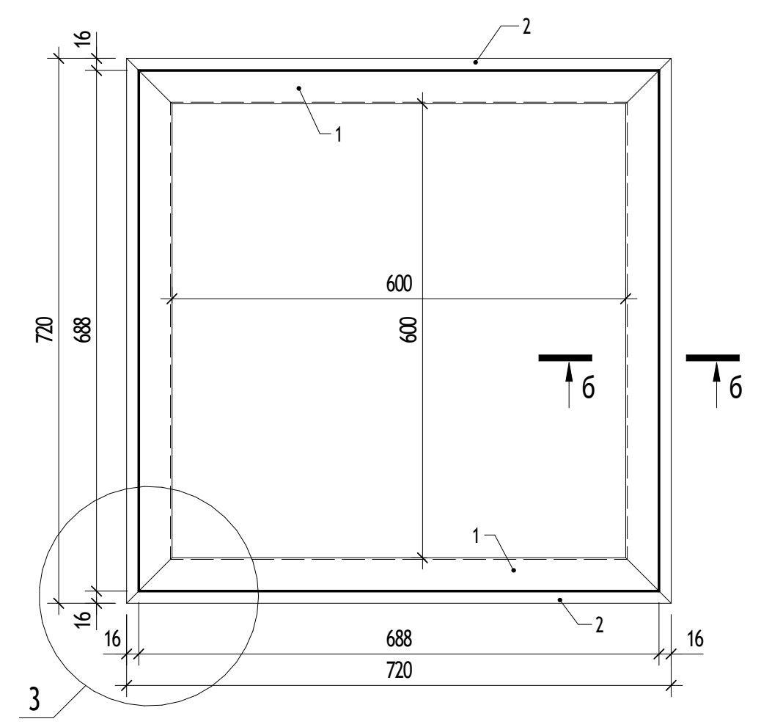
720
688
600
16
1
2
3
6

Решетка РП-1

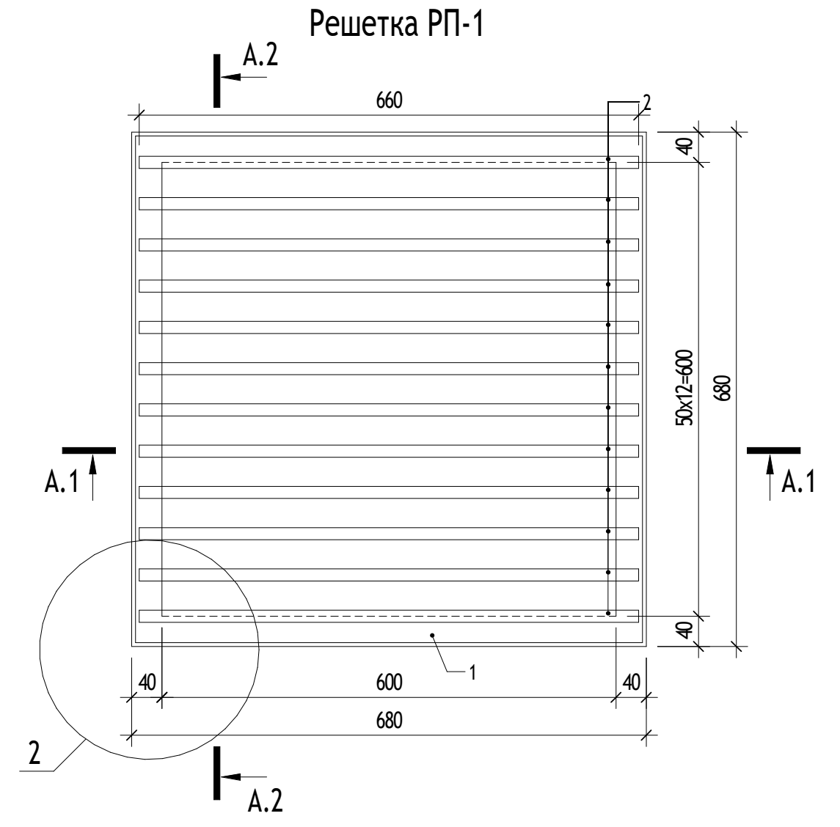
А.1
А.2
660
680
600
40
2

Рама Д-8

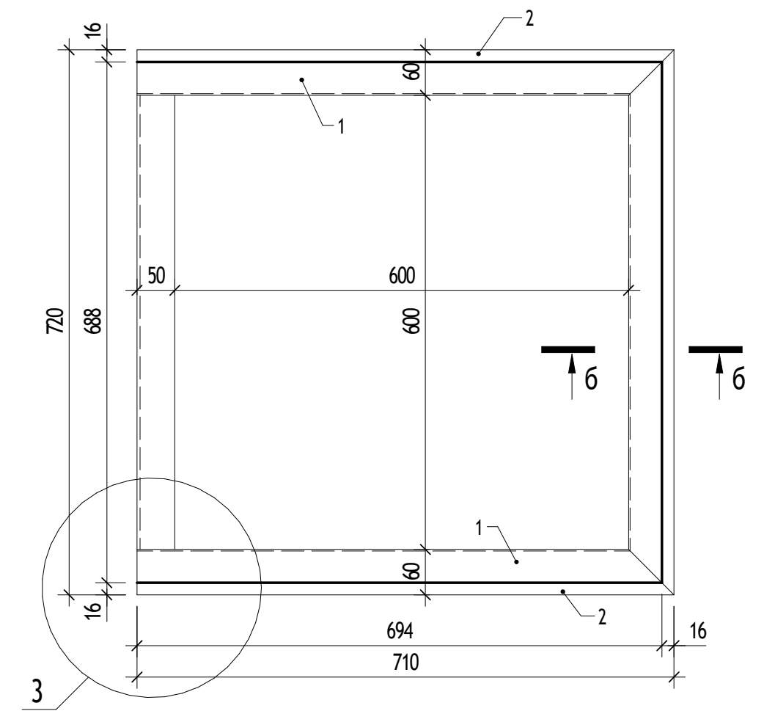
720
694
710
600
50
2
6

Рама Д-12

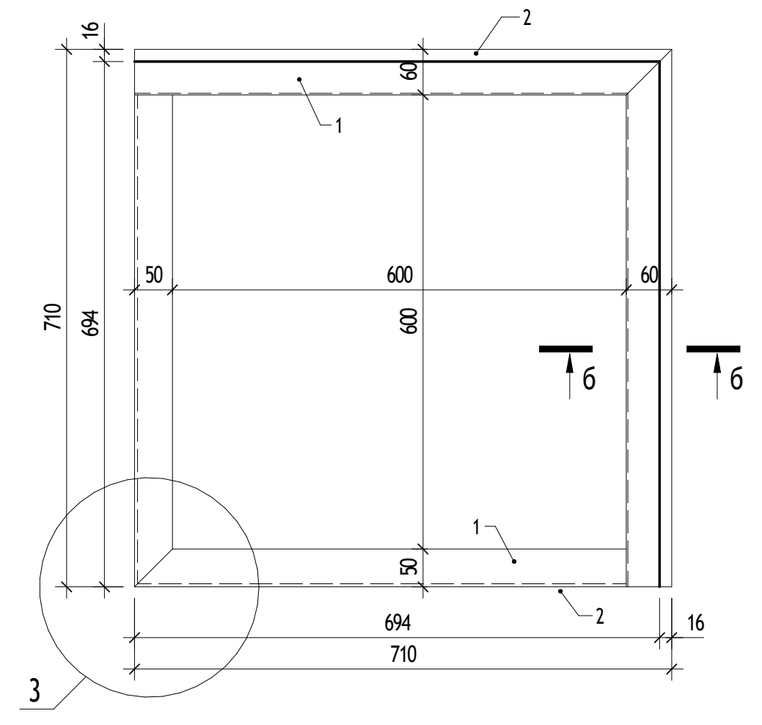
694
710
600
50
2
6

Рама Д-9

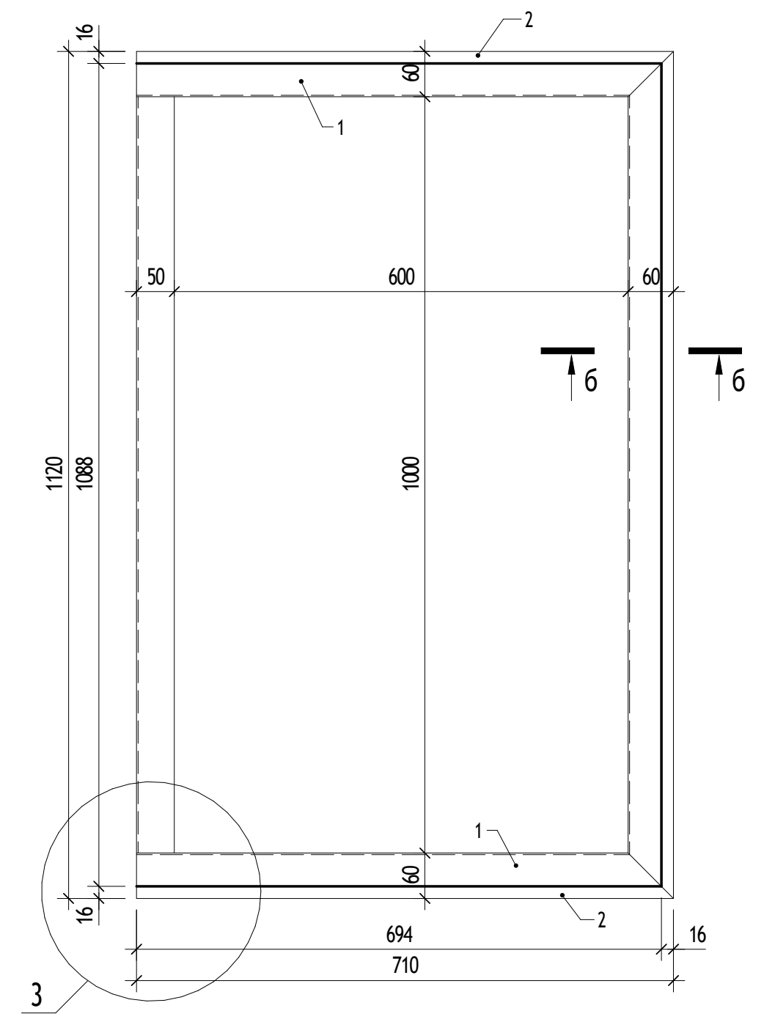
1120
1088
1000
600
694
710
3
6

Решетка РП-2

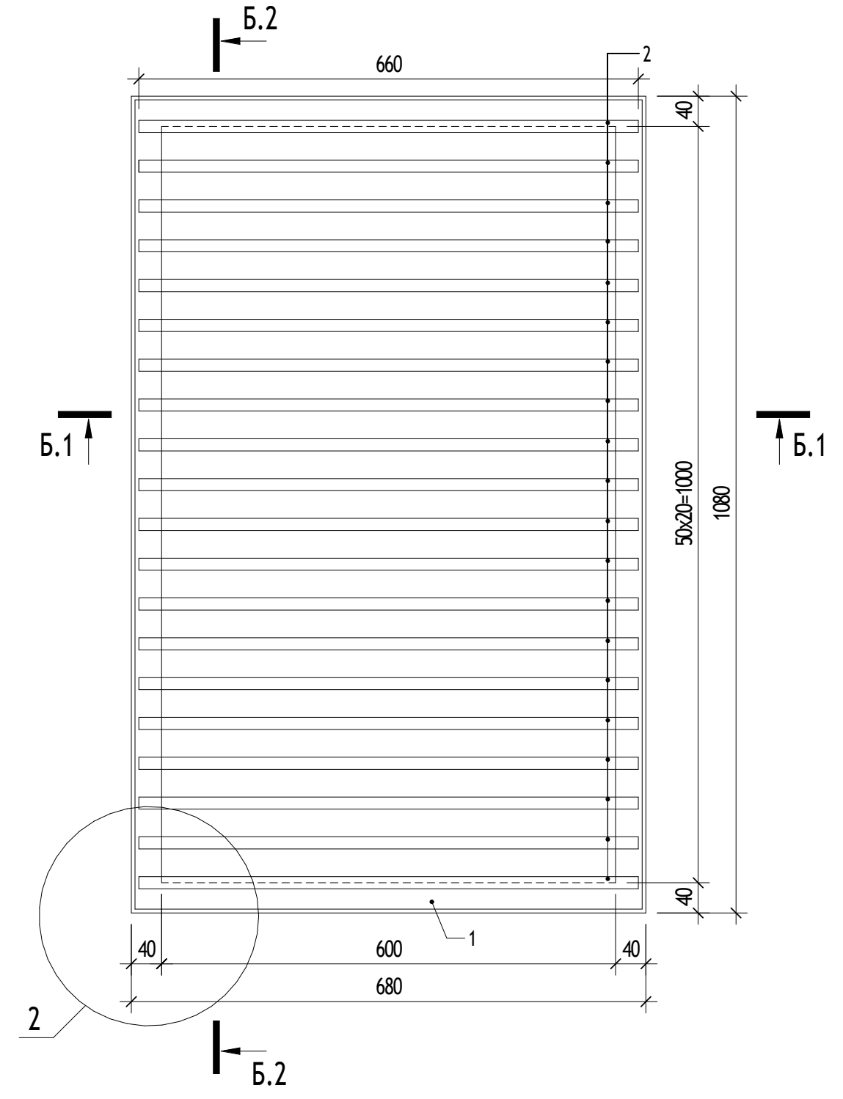
Б.1
Б.2
660
680
600
2

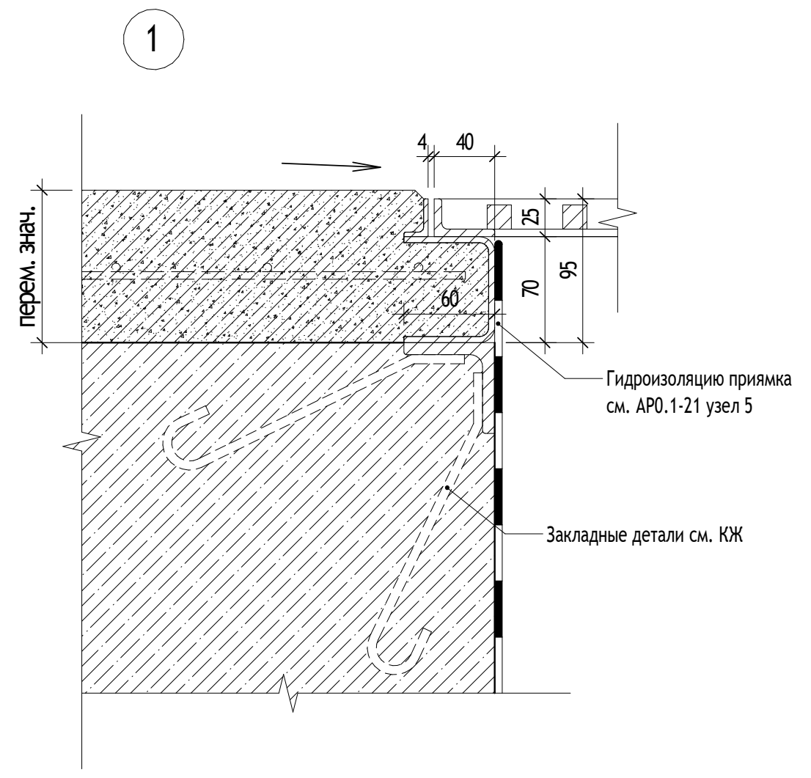
1
Гидроизоляцию приямка см. АР0.1-21 узел 5
Закладные детали см. КЖ

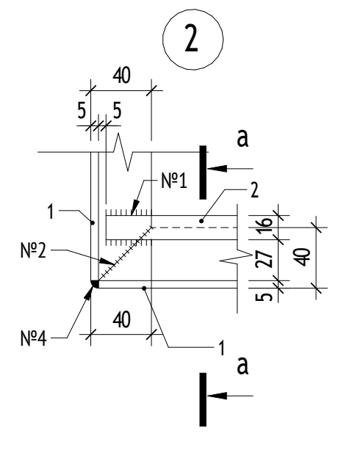

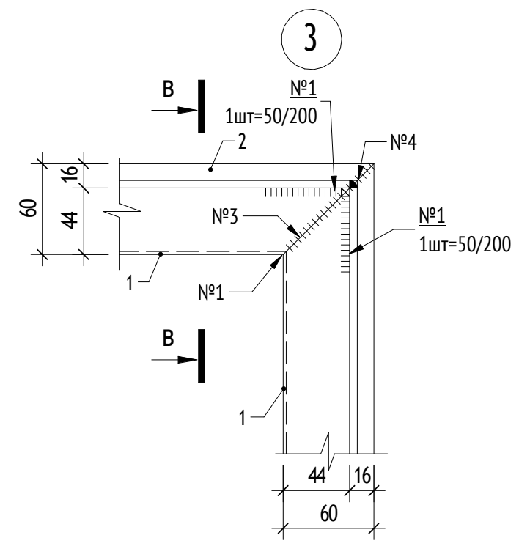
3
в
№1
1шт=50/200
№4
№3

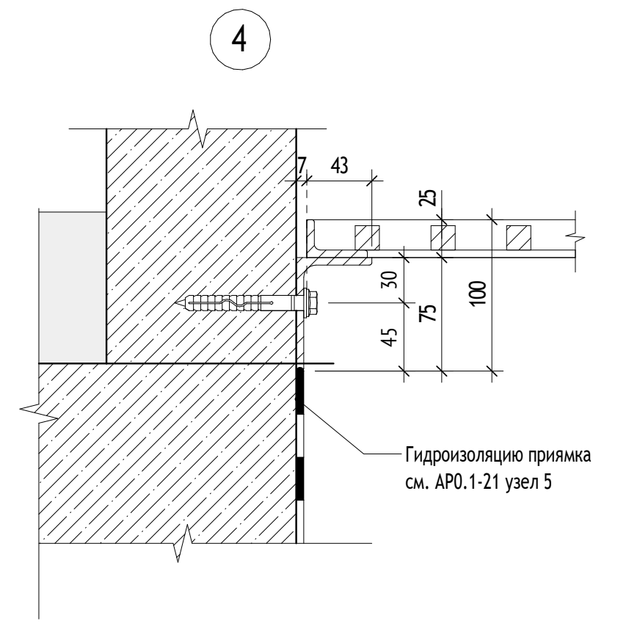
4
Гидроизоляцию приямка см. АР0.1-21 узел 5

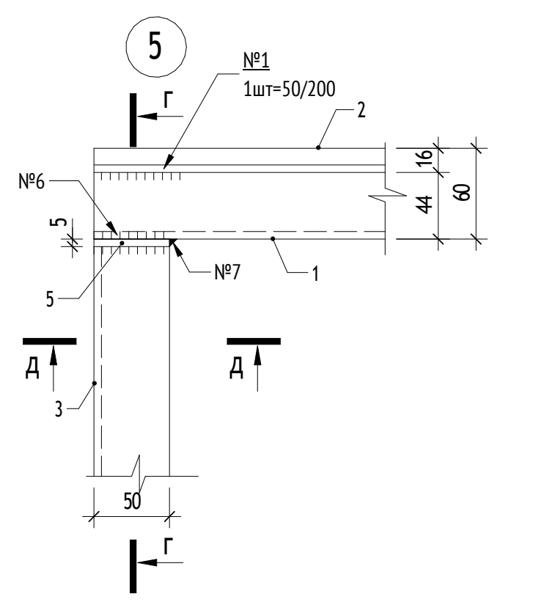
5
№3
1шт=50/200
г
№6
№7
А

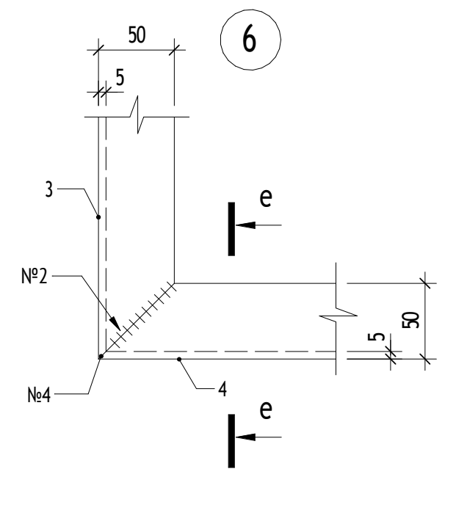

А.1-А.1

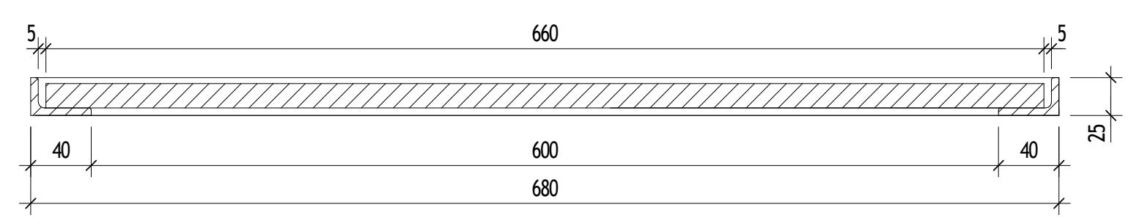
660
600
680
40
5

А.2-А.2

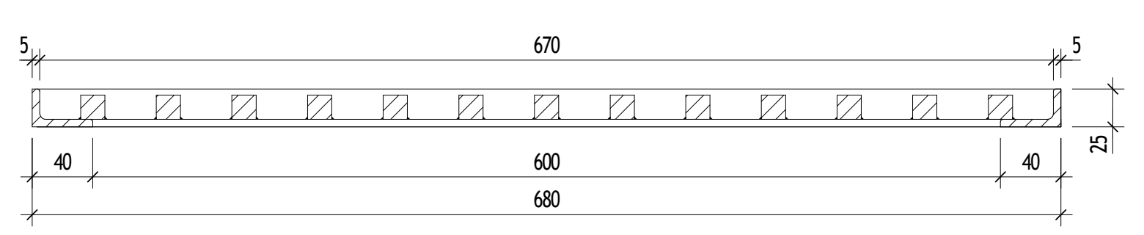
670
600
680
40
5

Схема расположения металлической решетки РП-2.1* и рамы Д-2.1* подземной части(вариант расположения приямка вдали от стен)

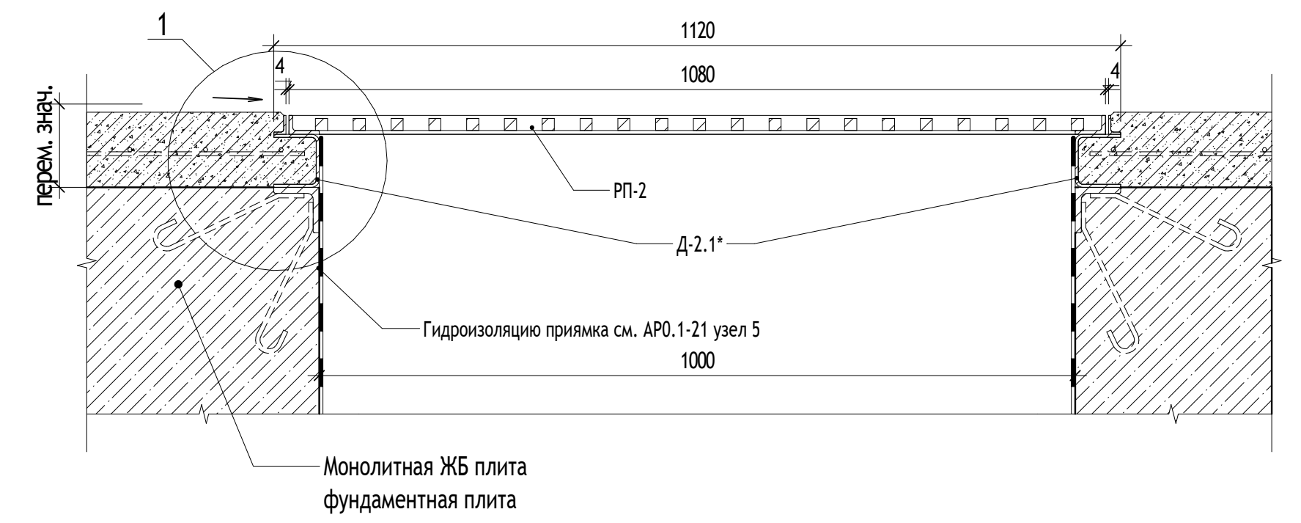
1120
1080
1000
РП-2
Д-2.1*
Гидроизоляцию приямка см. АР0.1-21 узел 5
Монолитная ЖБ плита
фундаментная плита
1
4

Б.1-Б.1

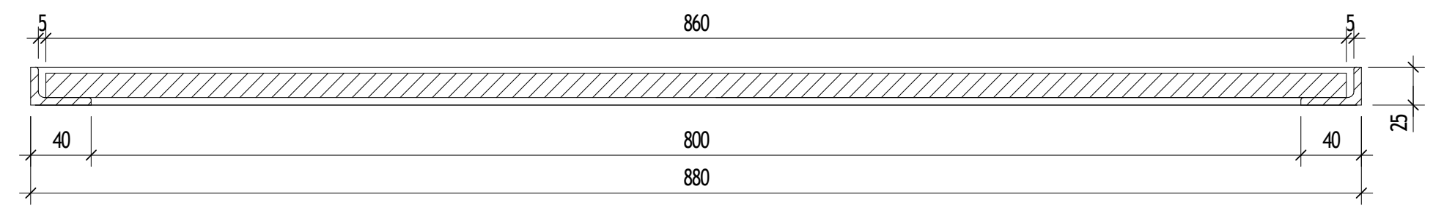
860
800
880
40
5

Б.2-Б.2

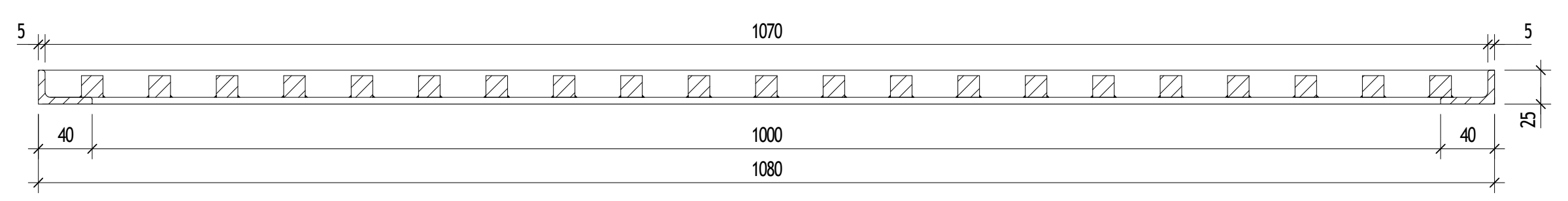
1070
1000
1080
40
5

Схема расположения металлической решетки РП-2 и рамы Д-13 подземной части(вариант расположения приямка вдали от стен)

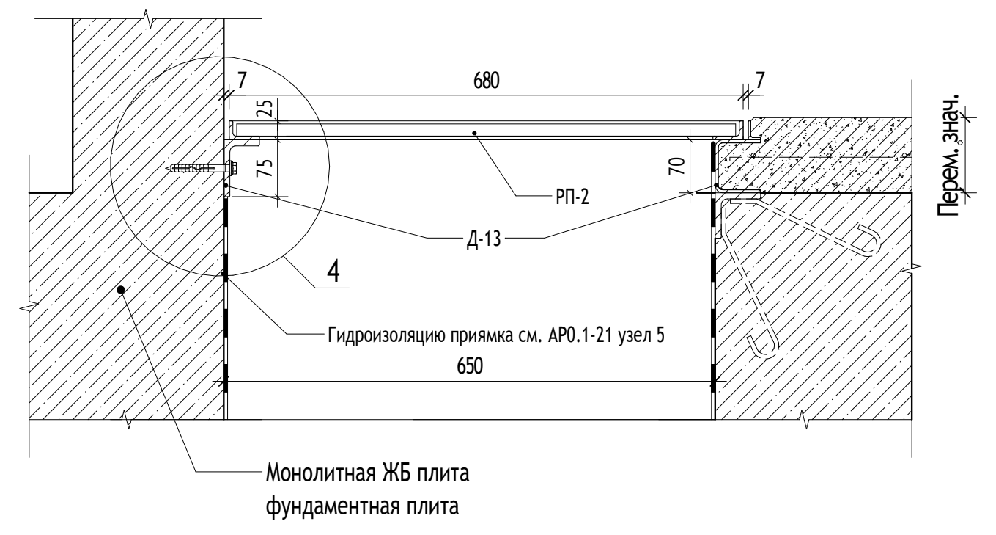
680
650
РП-2
Д-13
Гидроизоляцию приямка см. АР0.1-21 узел 5
Монолитная ЖБ плита
фундаментная плита
4

Рама Д-2.1*

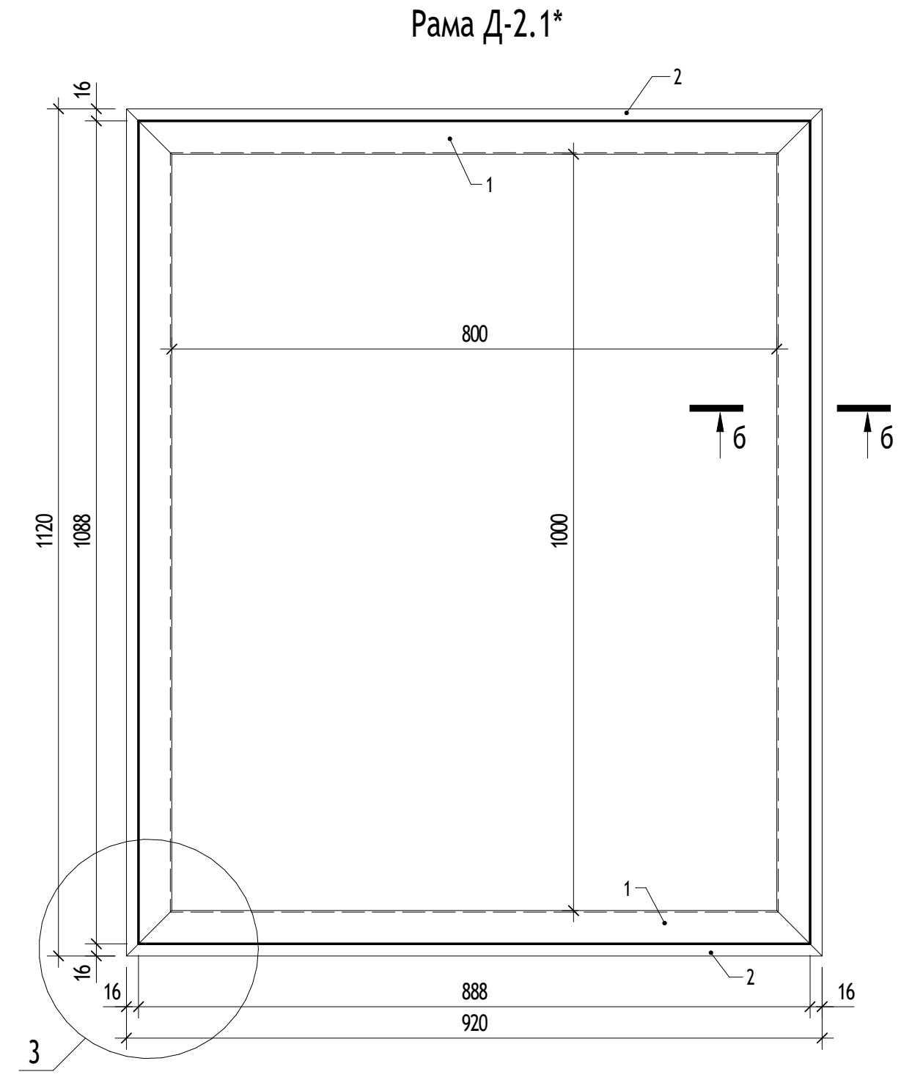
1120
1088
1000
800
888
920
3
6

Решетка РП-2.1*

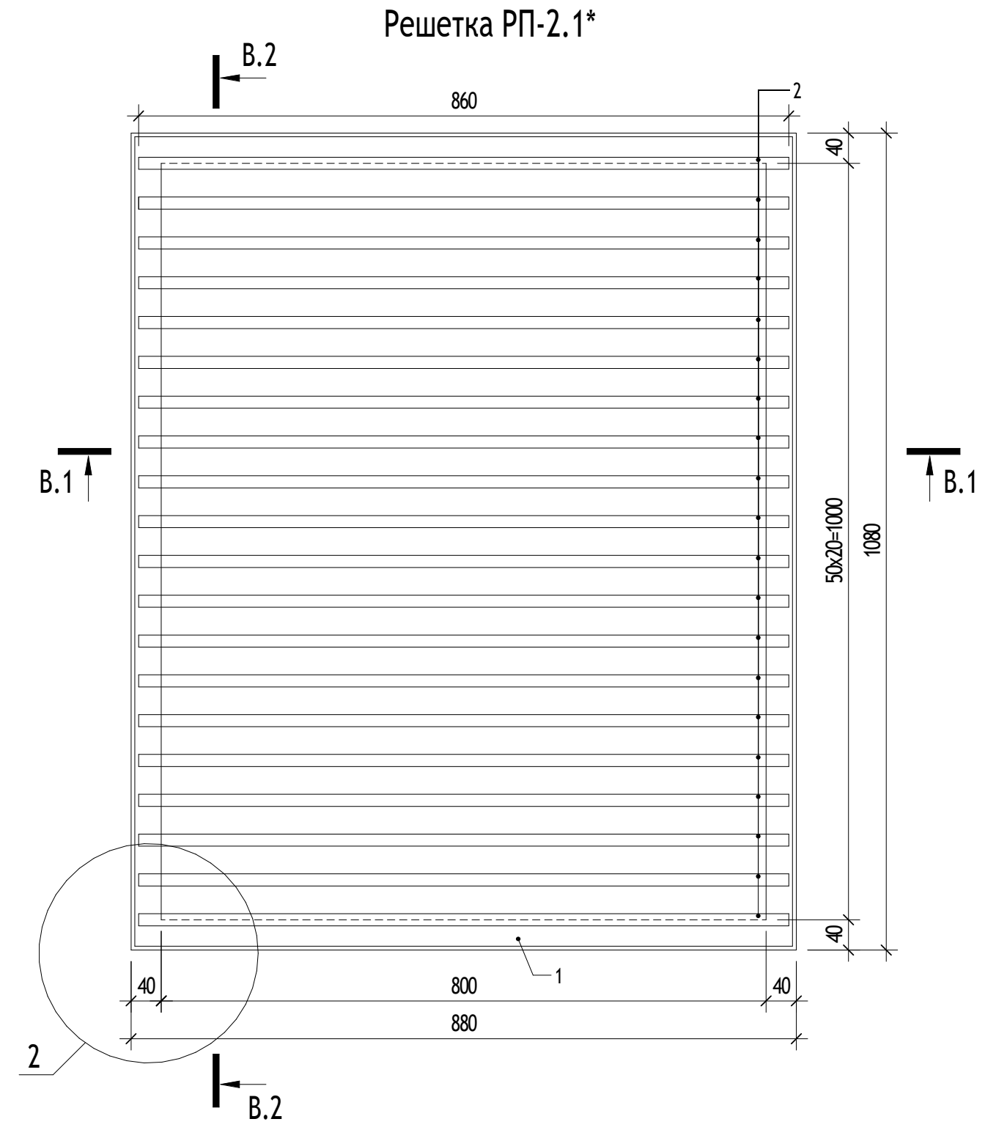
В.1
В.2
860
800
880
40
2

а-а

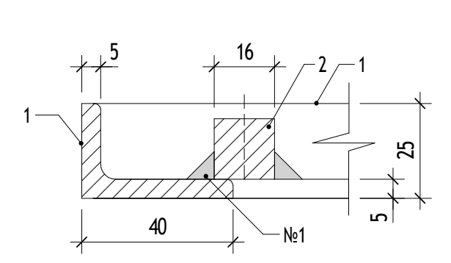

б-б

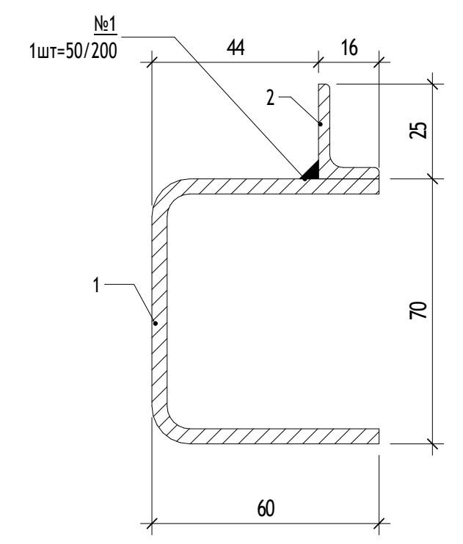
№1
1шт=50/200
44
60
1
2

в-в

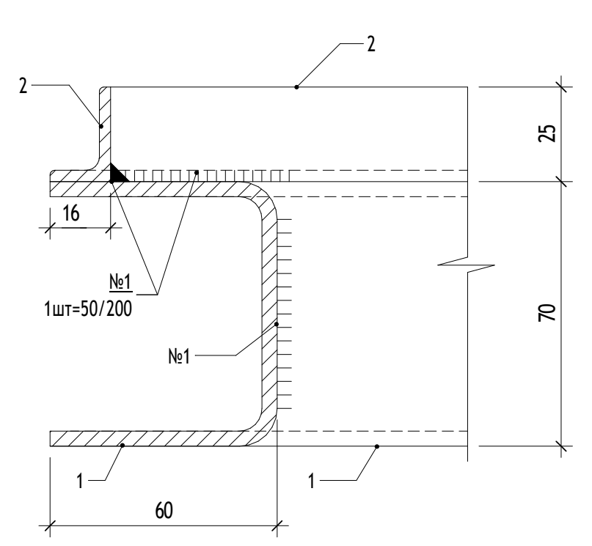
№1
1шт=50/200
60
1
2

Рама Д-13

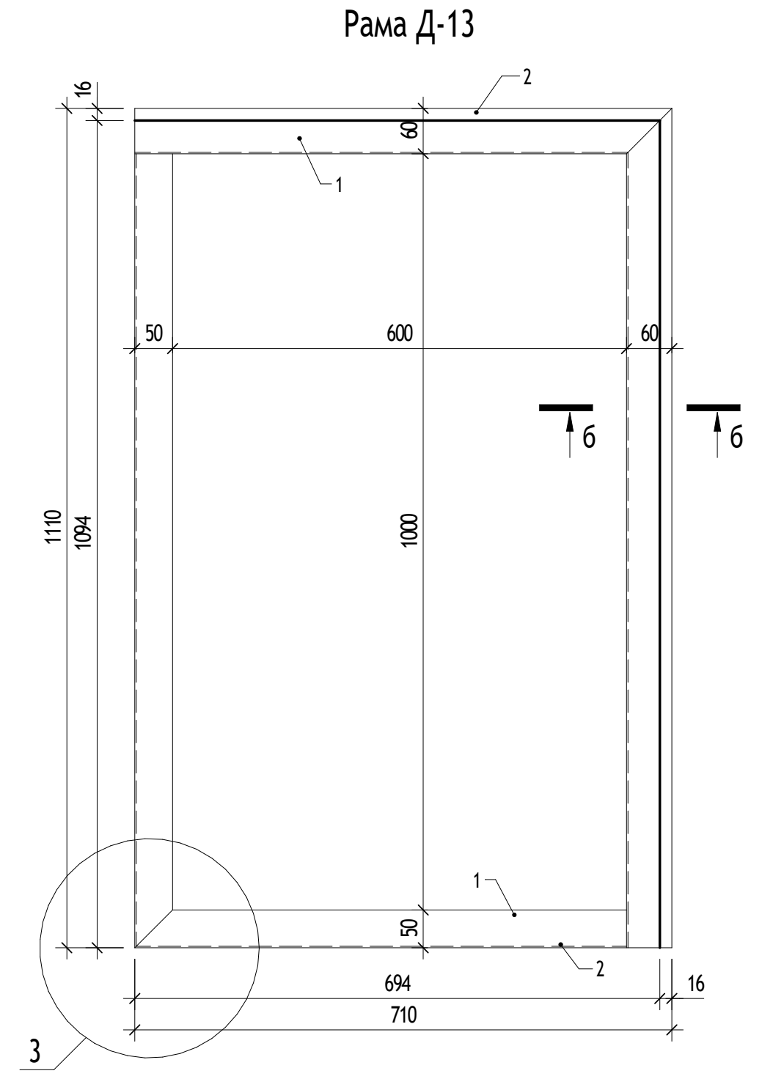
1110
1094
1000
600
694
710
3
6

В.1-В.1

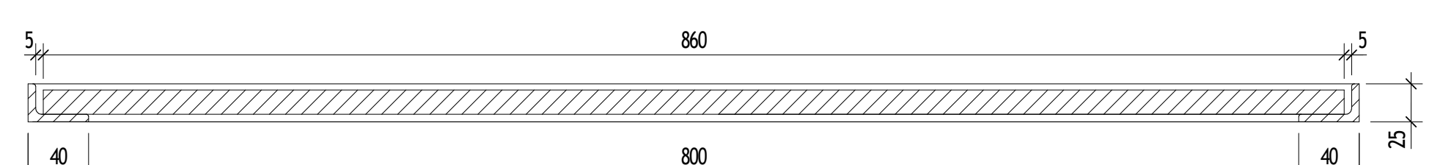
860
800
880
40
5

В.2-В.2

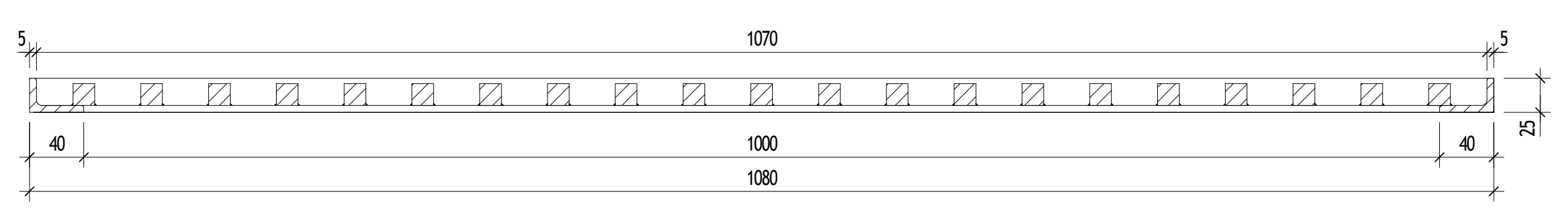
1070
1000
1080
40
5

г-г

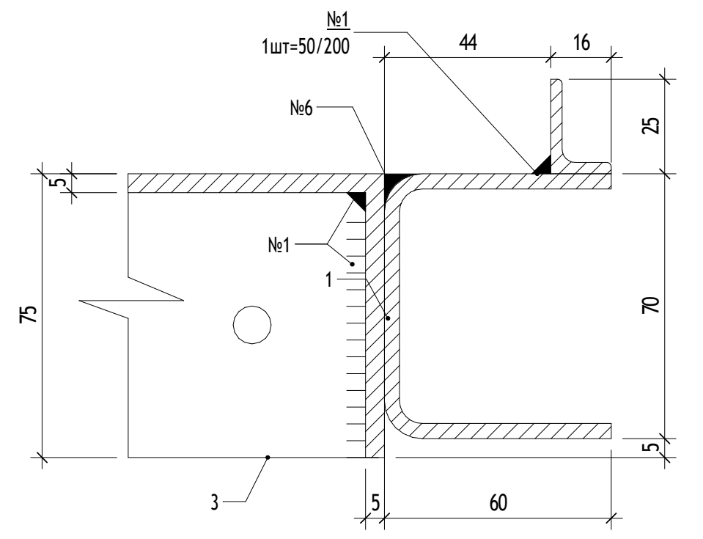
№1
1шт=50/200
№6
44
16
60
1
3

Д-Д

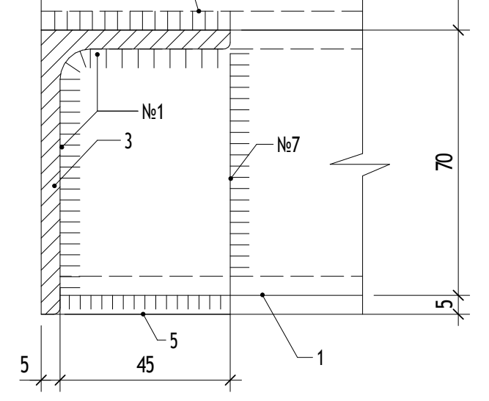
№1
1шт=50/200
№7
45
1
2
3
5

е-е

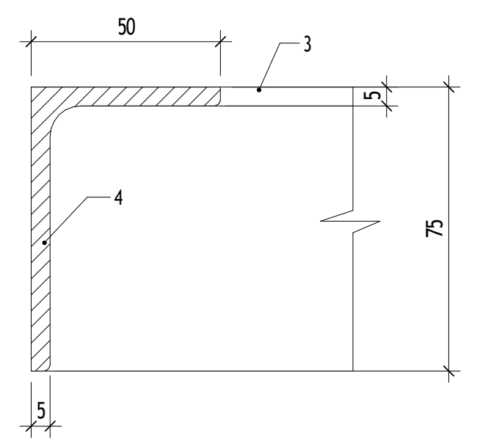

Сводная ведомость решеток приямка -1 этажа

Марка	Наименование	Длина, мм	Ширина, мм	Описание	Кол-во, шт.	Примечание
РП-1 (Д-1)	Решетка приямка	600	600		3	Рама Д-1
РП-1 (Д-8)	Решетка приямка	600	600		13	Рама Д-8
РП-1 (Д-12)	Решетка приямка	600	600		2	Рама Д-12
РП-2 (Д-9)	Решетка приямка	600	1000		2	Рама Д-9
РП-2 (Д-13)	Решетка приямка	600	1000		2	Рама Д-13
РП-2.1*	Решетка приямка	800	1000	Металлическая решетка 800х1000 мм	2	Рама Д-2.1*
РП-2.2*	Решетка приямка	600	2400		1	Рама Д-2.2*
РП-3 (Д-3)	Решетка приямка	1000	1000		6	Рама Д-3
РП-3 (Д-10)	Решетка приямка	1000	1000		2	Рама Д-10
РП-3.1*	Решетка приямка	1700	1700		1	Рама Д-3.1
РП-4 (Д-4)	Решетка приямка	1000	2000		1	Рама Д-4
РП-4 (Д-11)	Решетка приямка	1000	2000		4	Рама Д-11
					39	

Групповая спецификация на решетку РП-1 и раму Д-1

Марка	Поз.	Сечение	Длина, мм	Кол.		Масса, кг			Сталь класс	Примечание
				т	н	поз.	всех	марки		
РП-1	1	Уголок 40х25х5 ГОСТ 8510-86 / С245 ГОСТ 27772-2021	680	4		1,61	6,45		С245	
	2	Прокат 16х16 ГОСТ 2591-2006 / С245 ГОСТ 27772-2021	660	13		1,33	17,25		С245	
Д-1	1	Швеллер 70х60х4 ГОСТ 8278-83 / С245 ГОСТ 27772-2021	720	4		3,96	15,84		С245	
	2	Уголок 25х16х3 ГОСТ 8510-86 / С245 ГОСТ 27772-2021	720	4		0,66	2,62		С245	

Групповая спецификация на раму Д-8

Марка	Поз.	Сечение	Длина, мм	Кол.		Масса, кг			Сталь класс	Примечание
				т	н	поз.	всех	марки		
Д-8	1	Швеллер 70х60х4 ГОСТ 8278-83 / С245 ГОСТ 27772-2021	710	2		3,91	7,81	16,84	С245	
	2	Швеллер 70х60х4 ГОСТ 8278-83 / С245 ГОСТ 27772-2021	720	1		3,96	3,96		С245	
	3	Уголок 25х16х3 ГОСТ 8510-86 / С245 ГОСТ 27772-2021	710	2		0,65	1,29		С245	
	4	Уголок 25х16х3 ГОСТ 8510-86 / С245 ГОСТ 27772-2021	720	1		0,66	0,66		С245	
	5	Уголок 75х50х5 ГОСТ 8510-86 / С245 ГОСТ 27772-2021	590	1		2,83	2,83		С245	
	6	Лист 75х50х5 ГОСТ 19903-2015 / С245 ГОСТ 27772-2021	-	2		0,15	0,29		С245	

Групповая спецификация на раму Д-12

Марка	Поз.	Сечение	Длина, мм	Кол.		Масса, кг			Сталь класс	Примечание
				т	н	поз.	всех	марки		
Д-12	1	Швеллер 70х60х4 ГОСТ 8278-83 / С245 ГОСТ 27772-2021	710	2		3,91	7,81	15,58	С245	
	2	Уголок 25х16х3 ГОСТ 8510-86 / С245 ГОСТ 27772-2021	710	2		0,65	1,29		С245	
	3	Уголок 75х50х5 ГОСТ 8510-86 / С245 ГОСТ 27772-2021	645	1		3,09	3,09		С245	
	4	Уголок 75х50х5 ГОСТ 8510-86 / С245 ГОСТ 27772-2021	645	1		3,09	3,09		С245	
	5	Лист 75х50х5 ГОСТ 19903-2015 / С245 ГОСТ 27772-2021	-	2		0,15	0,29		С245	

Групповая спецификация на решетку РП-2 и раму Д-9

Марка	Поз.	Сечение	Длина, мм	Кол.		Масса, кг			Сталь класс	Примечание
				т	н	поз.	всех	марки		
РП-2	1	Уголок 40х25х5 ГОСТ 8510-86 / С245 ГОСТ 27772-2021	680	2		1,61	3,22	36,20	С245	
	2	Уголок 40х25х5 ГОСТ 8510-86 / С245 ГОСТ 27772-2021	1080	2		2,56	5,12		С245	
	3	Прокат 16х16 ГОСТ 2591-2006 / С245 ГОСТ 27772-2021	660	21		1,33	27,86		С245	
Д-9	1	Швеллер 70х60х4 ГОСТ 8278-83 / С245 ГОСТ 27772-2021	710	2		3,91	7,81	21,32	С245	
	2	Швеллер 70х60х4 ГОСТ 8278-83 / С245 ГОСТ 27772-2021	1120	1		6,16	6,16		С245	
	3	Уголок 25х16х3 ГОСТ 8510-86 / С245 ГОСТ 27772-2021	710	2		0,65	1,29		С245	
	4	Уголок 25х16х3 ГОСТ 8510-86 / С245 ГОСТ 27772-2021	1120	1		1,02	1,02		С245	
	5	Уголок 75х50х5 ГОСТ 8510-86 / С245 ГОСТ 27772-2021	990	1		4,74	4,74		С245	
	6	Лист 75х50х5 ГОСТ 19903-2015 / С245 ГОСТ 27772-2021	-	2		0,15	0,29		С245	

Групповая спецификация на раму Д-13

Марка	Поз.	Сечение	Длина, мм	Кол.		Масса, кг			Сталь класс	Примечание
				т	н	поз.	всех	марки		
Д-13	1	Швеллер 70х60х4 ГОСТ 8278-83 / С245 ГОСТ 27772-2021	710	1		3,91	3,91	20,06	С245	
	2	Швеллер 70х60х4 ГОСТ 8278-83 / С245 ГОСТ 27772-2021	1110	1		6,11	6,11		С245	
	3	Уголок 25х16х3 ГОСТ 8510-86 / С245 ГОСТ 27772-2021	710	1		0,65	0,65		С245	
	4	Уголок 25х16х3 ГОСТ 8510-86 / С245 ГОСТ 27772-2021	1110	1		1,01	1,01		С245	
	5	Уголок 75х50х5 ГОСТ 8510-86 / С245 ГОСТ 27772-2021	1045	1		5,01	5,01		С245	
	6	Уголок 75х50х5 ГОСТ 8510-86 / С245 ГОСТ 27772-2021	645	1		3,09	3,09		С245	
	7	Лист 75х50х5 ГОСТ 19903-2015 / С245 ГОСТ 27772-2021	-	2		0,15	0,29		С245	

Групповая спецификация на решетку РП-2.1 и раму Д-2.1

Марка	Поз.	Сечение	Длина, мм	Кол.		Масса, кг			Сталь класс	Примечание
				т	н	поз.	всех	марки		
РП-2.1	1	Уголок 40х25х5 ГОСТ 8510-86 / С245 ГОСТ 27772-2021	880	2		2,08	4,16	45,61	С245	
	2	Уголок 40х25х5 ГОСТ 8510-86 / С245 ГОСТ 27772-2021	1080	2		2,56	5,12		С245	
	3	Прокат 16х16 ГОСТ 2591-2006 / С245 ГОСТ 27772-2021	860	21		1,73	36,33		С245	
Д-2.1	1	Швеллер 70х60х4 ГОСТ 8278-83 / С245 ГОСТ 27772-2021	920	2		3,91	7,81	21,32	С245	
	2	Швеллер 70х60х4 ГОСТ 8278-83 / С245 ГОСТ 27772-2021	1120	1		6,16	6,16		С245	
	3	Уголок 25х16х3 ГОСТ 8510-86 / С245 ГОСТ 27772-2021	920	2		0,65	1,29		С245	
	4	Уголок 25х16х3 ГОСТ 8510-86 / С245 ГОСТ 27772-2021	1120	1		1,02	1,02		С245	
	5	Уголок 75х50х5 ГОСТ 8510-86 / С245 ГОСТ 27772-2021	990	1		4,74	4,74		С245	
	6	Лист 75х50х5 ГОСТ 19903-2015 / С245 ГОСТ 27772-2021	-	2		0,15	0,29		С245	

УСЛОВНЫЕ ОБОЗНАЧЕНИЯ:

1 / АР0.2-3	Обозначение узла
	Номер листа, на котором обозначен узел
Ур. ч.п.	- Уровень чистого пола
1%	- Обозначение уклона

ПРИМЕЧАНИЯ:

1. Основные примечания по монтажу, сварке и антикоррозийной защите см. на листе 1.
2. Изготовление стальных конструкций выполнять в соответствии с СП 53-101-98 "Изготовление и контролькачества стальных строительных конструкций". Монтаж всех стальных конструкций вести в соответствии с СП 70.13330.2012 "Несущие и ограждающие конструкции", чертежами настоящего альбома.
3. Электросварку элементов выполнять в соответствии с указаниями ГОСТ 5264-80. Электросварку выполнятьэлектродом типа Э42 по ГОСТ 9467-75.
4. Контроль сварных швов выполнять визуальным осмотром и измерением по ГОСТ 3242-79.
5. Для всех не оговоренных сварных швов катет сварного шва принять равным толщине более тонкого изсвариваемых элементов.
6. Типы сварных соединений:
    1. -№1 ГОСТ 5264-80-Т1;
    2. -№2 ГОСТ 5264-80-С8;
    3. -№3 ГОСТ 5264-80-С2;
    4. -№4 ГОСТ 5264-80-У4.
7. Все металлические конструкции и сварные швы обработать грунтовкой ГФ-021 по ГОСТ 25129-2020 за 2 раза иокраситьэмалью ПФ-115 по ГОСТ 6465-76, цвет серый (код ОКП 23 1222 0539 00). Окраску выполнять в заводских условиях. Работы вести в соответствии с СП 28.13330.2017 "Защита строительных конструкций от коррозии".
8. На поверхности металлических конструкций не должно быть механических повреждений, заусенцев, искривлений,окалины или ржавчины. Перед монтажом места под сварку должны быть очищены от ржавчины, грязи илакокрасочного покрытия. После окончания монтажа сварные швы, а также прилегающие к ним участкизащитных покрытий, нарушенные при монтаже и сварке, должны быть защищены и восстановлены путемнанесения тех же самых или равноценных покрытий.
9. Все размеры на чертежах настоящего листа даны в миллиметрах.
10. Порядок нумерации или буквенных обозначений узлов и сечений относится только к данному листу.

0,000=146.85

17-0121-ОК-1-0-1..3-0-АР0.2

Жилой дом с приспособлением подземной автостоянки под защитное сооружение гражданской обороны - «укрытие» (ЗСГО) с инженерными сетями и благоустройством территории по адресу: Москва, внутригородское муниципальное образование Измайлово, бульвар Сиреневый, земельный участок 4/4 (Сиреневый б-р, вл.4, з/у 4) (Восточный административный округ)

Изм.	Кол.уч	Лист	№док.	Подпись	Дата
Разработал		Фитингофф-Шель			28.08.25
Проверил		Волков			28.08.25
ГАП		Волков			28.08.25
Гл. арх. бюро		Струговец			28.08.25
Н. контр.		Куликова			28.08.25
ГИП		Першин			28.08.25

Подземная часть

Стадия	Лист	Листов
Р	17	

Схема расположения металлических решеток и рам. Начало

ООО "Проектное бюро АПЕКС"

Формат А2х3

Согласовано

Согласовано

Взам. инв. №

Подп. и дата

Инв. № подл.

Схема расположения металлической решетки РП-2.2* и рамы Д-2.2* подземной части(вариант расположения приямка вдали от стен)

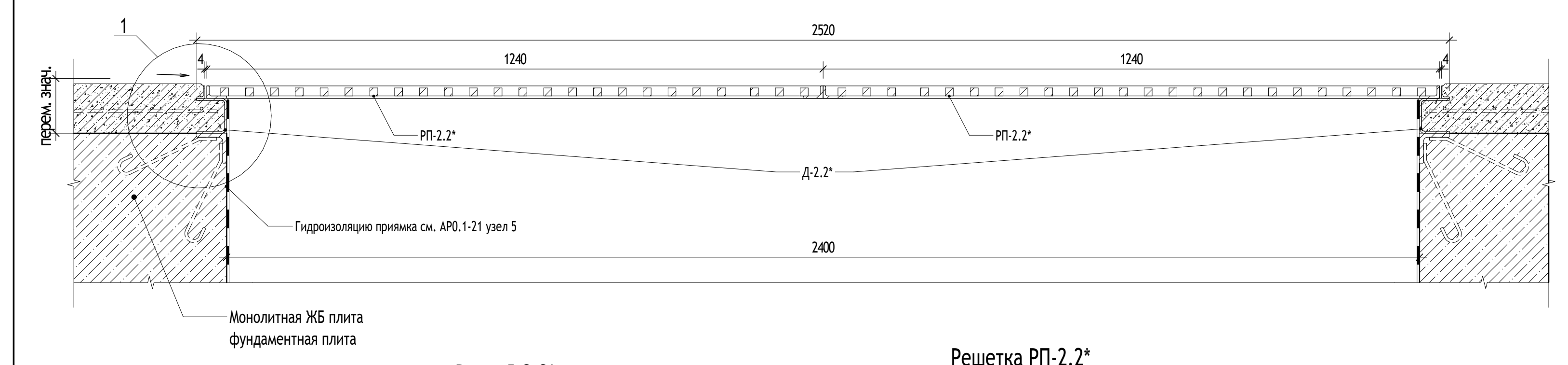
1
перем. знач.
2520
1240
1240
4
4
РП-2.2*
РП-2.2*
Д-2.2*
Гидроизоляцию приямка см. АР0.1-21 узел 5
2400
Монолитная ЖБ плита
фундаментная плита

Схема расположения металлической решетки РП-3 и рамы Д-3 подземной части(вариант расположения приямка вдали от стен)

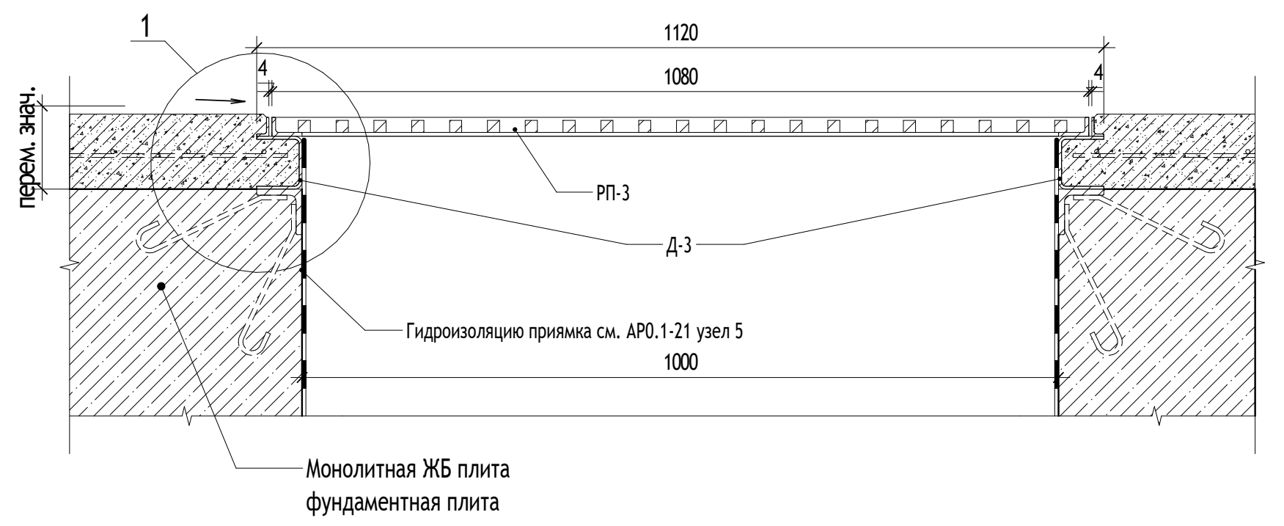
1
перем. знач.
1120
1080
РП-3
Д-3
Гидроизоляцию приямка см. АР0.1-21 узел 5
1000
Монолитная ЖБ плита
фундаментная плита

Схема расположения металлической решетки РП-3.1 и рамы Д-3.1 подземной части(вариант расположения приямка вдали от стен)

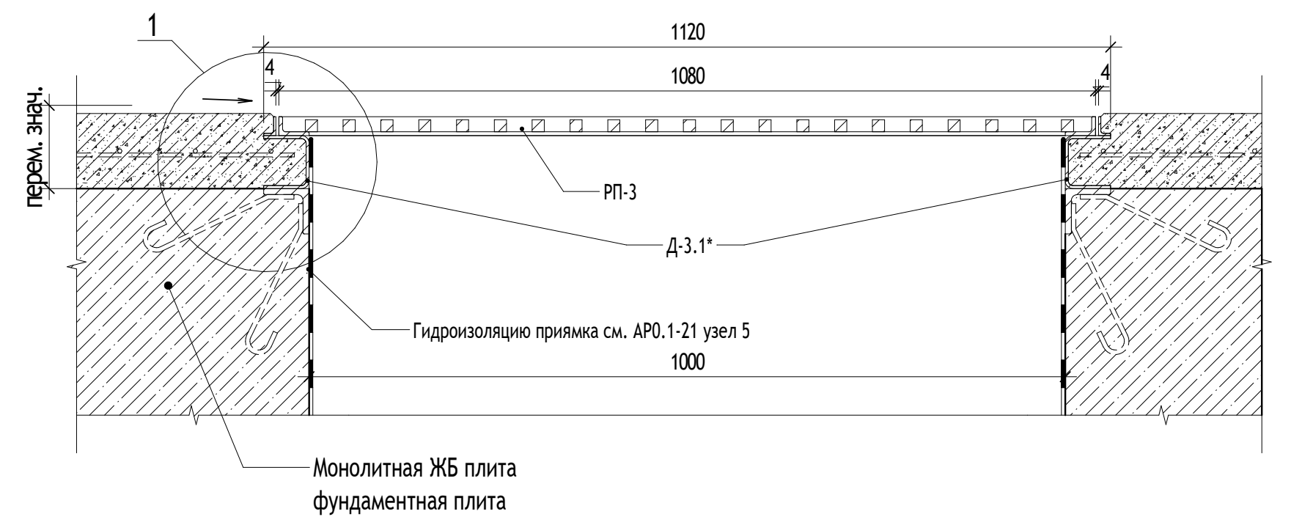
1
перем. знач.
1120
1080
РП-3
Д-3.1*
Гидроизоляцию приямка см. АР0.1-21 узел 5
1000
Монолитная ЖБ плита
фундаментная плита

Рама Д-2.2*

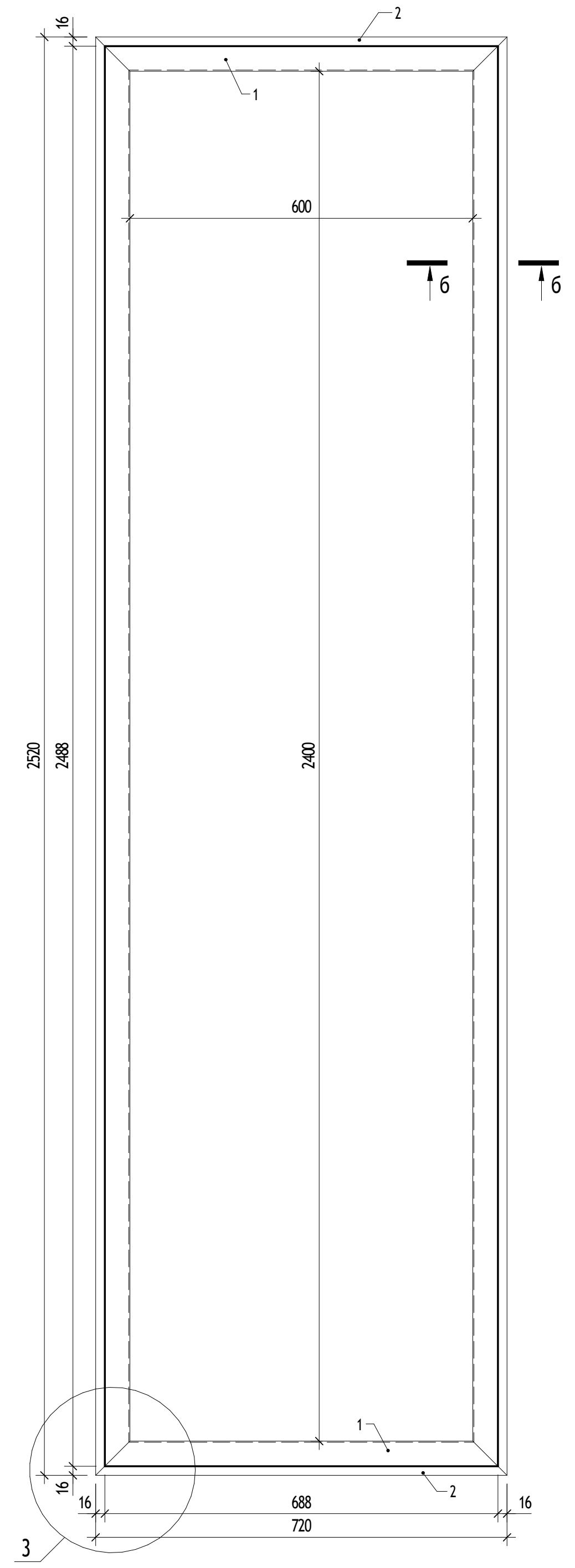
16
2
1
600
б
б
2520
2488
2400
1
2
16
688
720
3

Решетка РП-2.2*

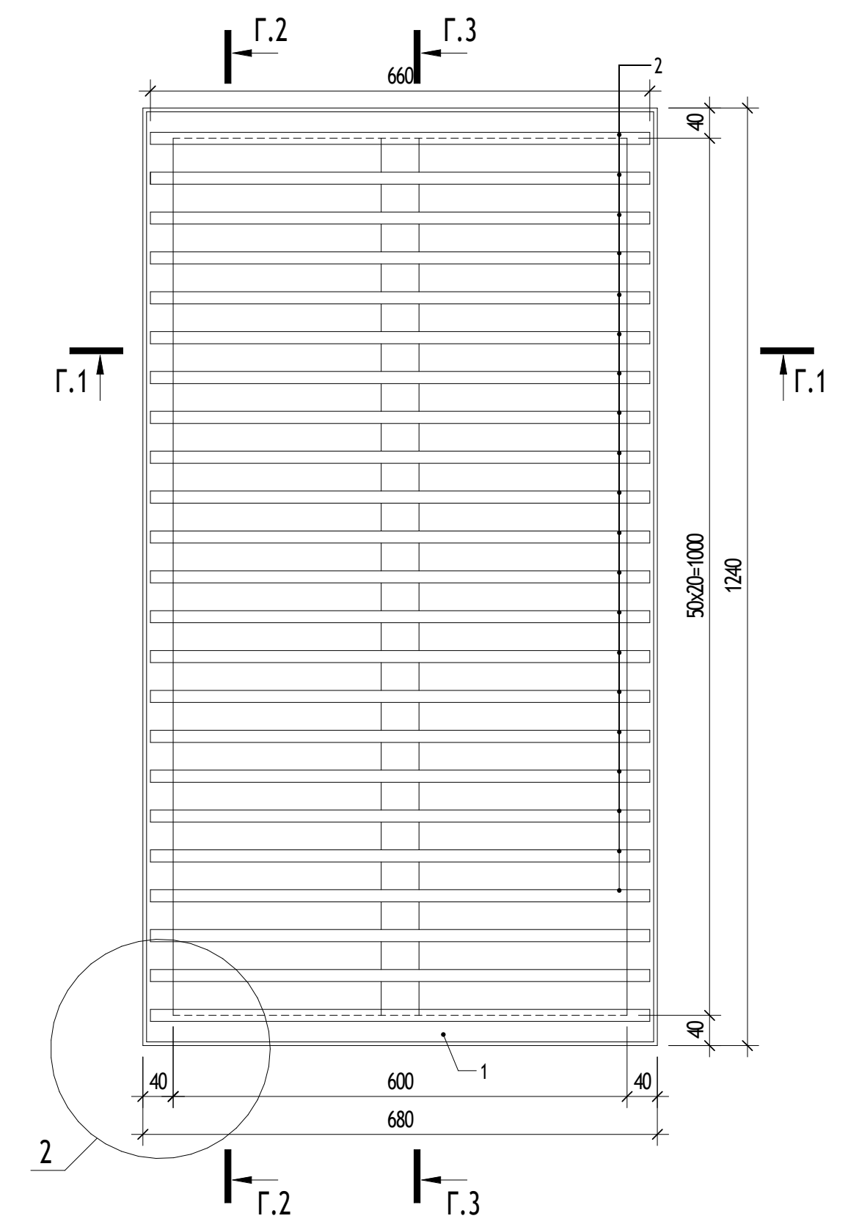
Г.2
Г.3
660
2
40
Г.1
Г.1
50х20=1000
1240
40
600
680
40
2
Г.2
Г.3

Рама Д-3

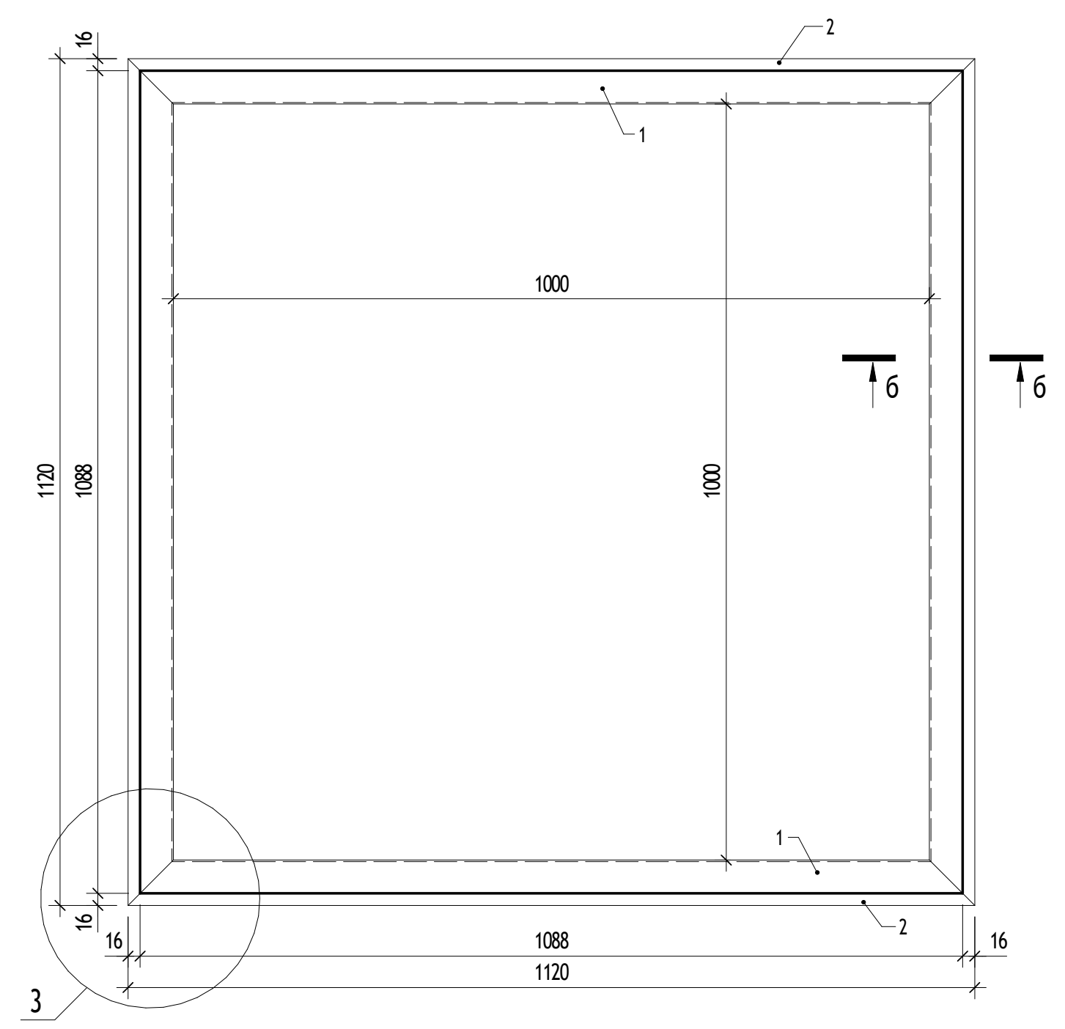
16
2
1
1000
б
б
1120
1088
1000
1
2
16
1088
1120
3

Решетка РП-3

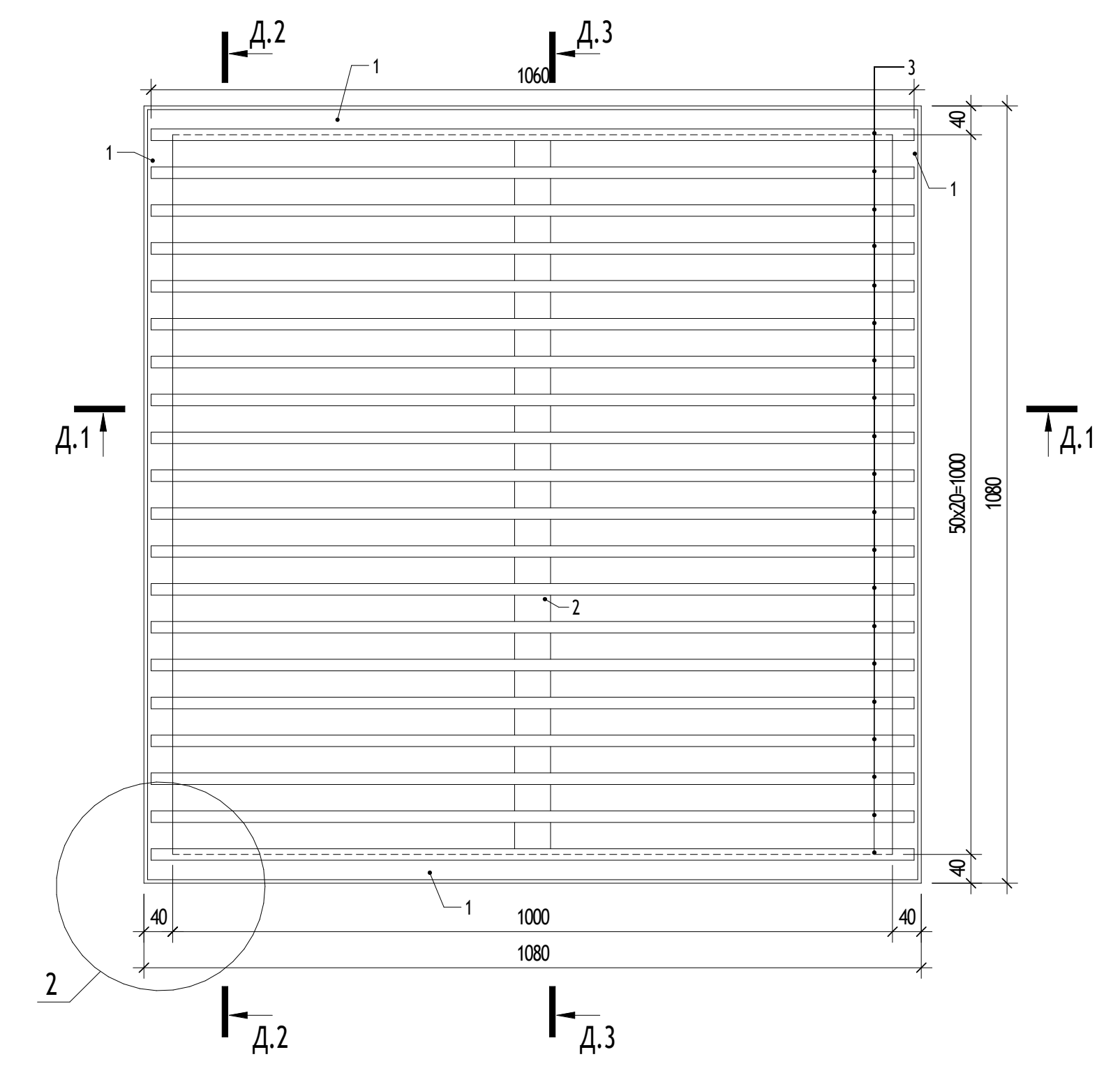
Д.2
Д.3
1060
3
1
Д.1
Д.1
2
50х20=1000
1080
40
1
40
1000
1080
2
Д.2
Д.3

Рама Д-3.1

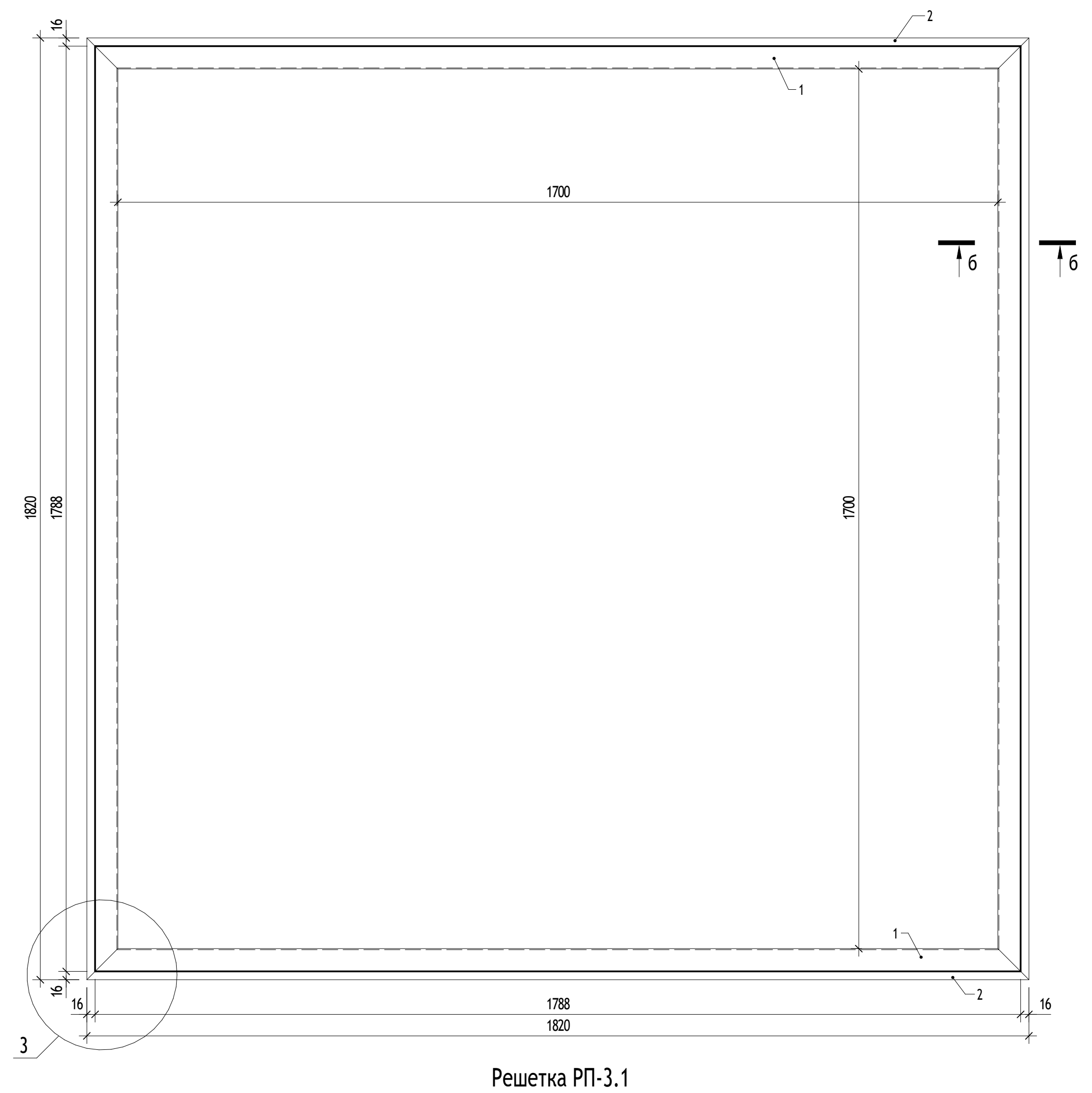
2
1
1700
б
б
1820
1788
1700
1
2
16
1788
1820
3

Д.1-Д.1

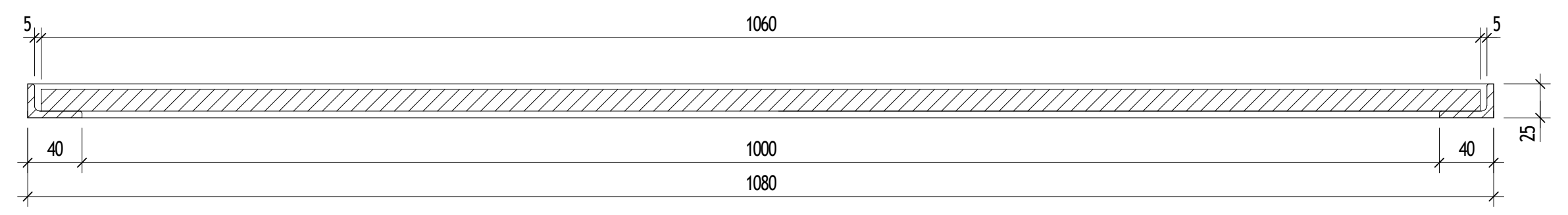
1060
5
5
40
1000
40
1080
25

Д.2-Д.2

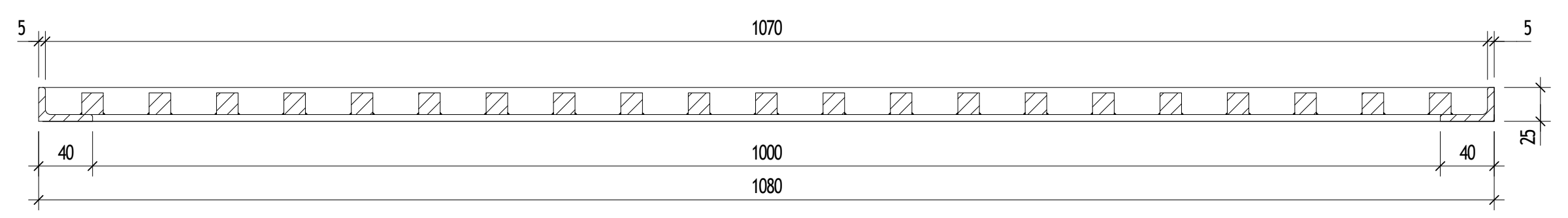
1070
5
5
40
1000
40
1080
25

Д.3-Д.3

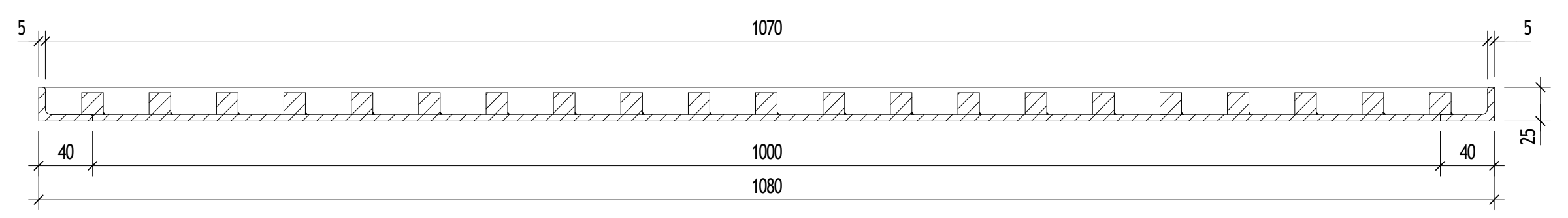
1070
5
5
40
1000
40
1080
25

Схема расположения металлической решетки РП-3 и рамы Д-14 подземной части(вариант расположения приямка вдали от стен)

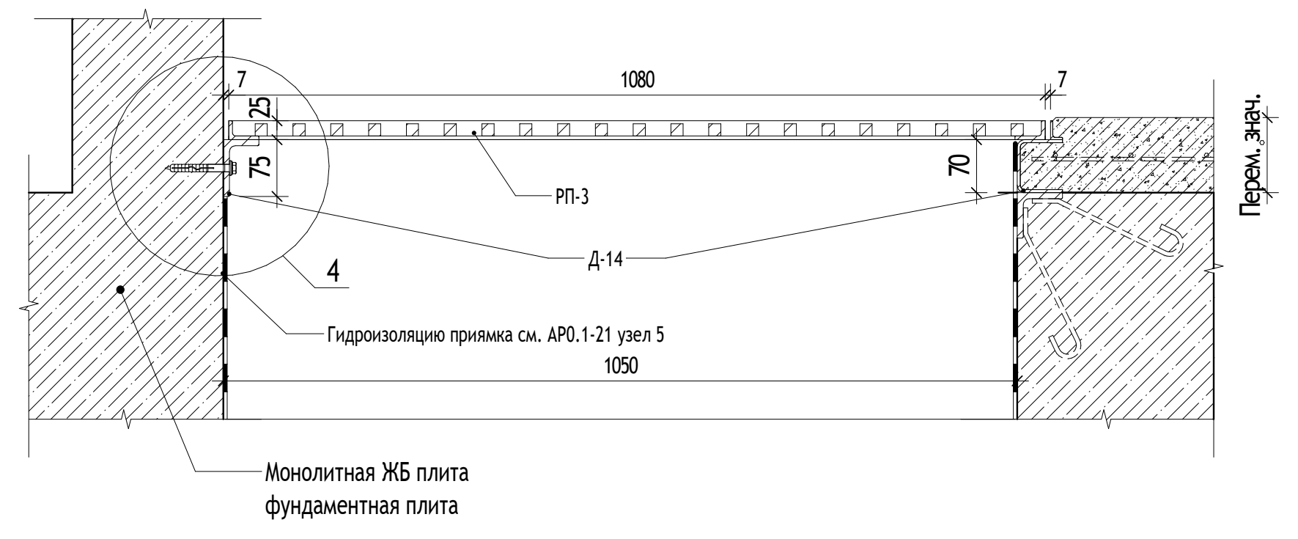
7
1080
7
25
75
70
РП-3
Д-14
4
Перем. знач.
Гидроизоляцию приямка см. АР0.1-21 узел 5
1050
Монолитная ЖБ плита
фундаментная плита

Рама Д-14

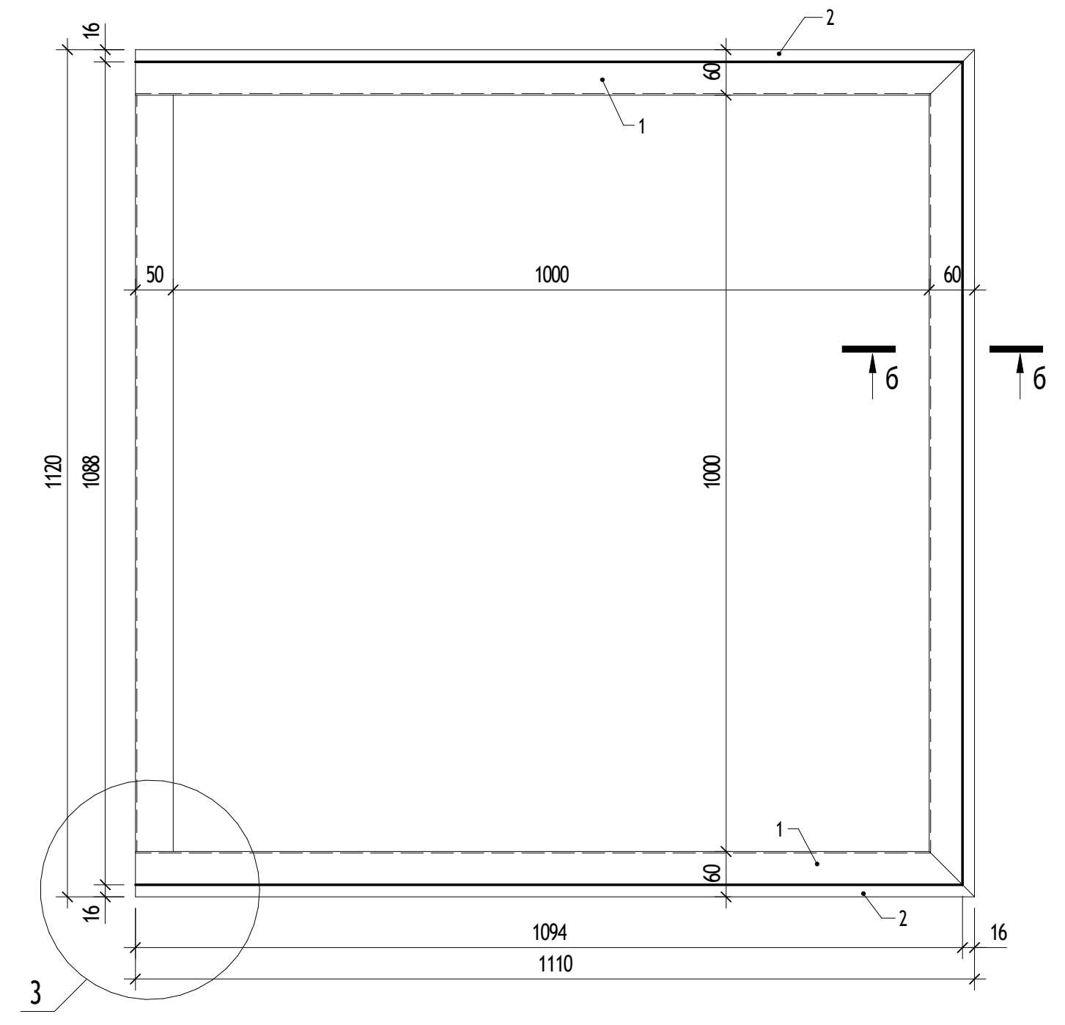
16
2
60
1
50
1000
60
б
б
1120
1088
1000
1
50
2
1094
1110
16
3

Решетка РП-3.1

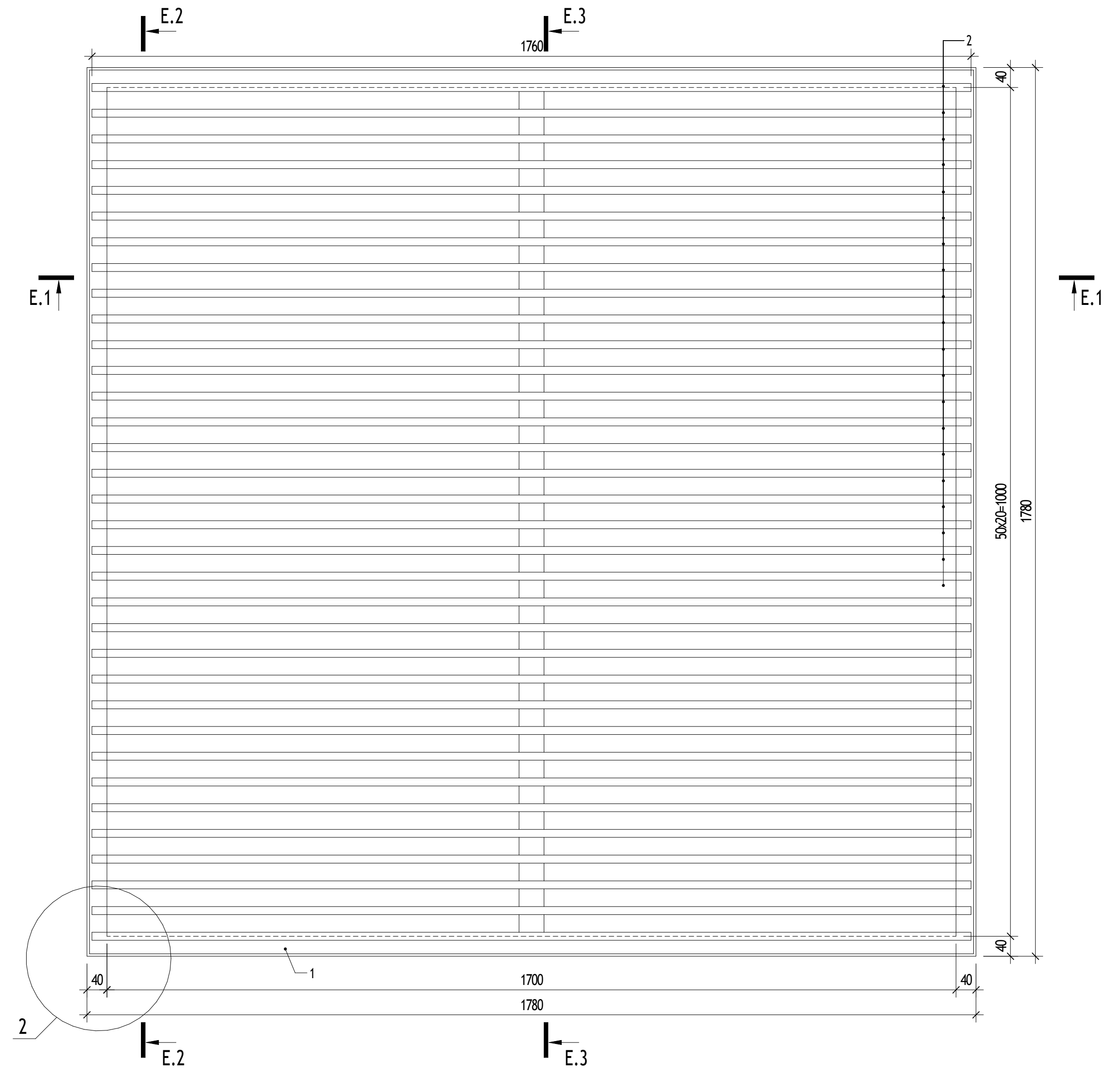
Е.2
Е.3
1760
2
40
Е.1
Е.1
50х20=1000
1780
40
1
40
1700
1780
2
Е.2
Е.3

Г.1-Г.1

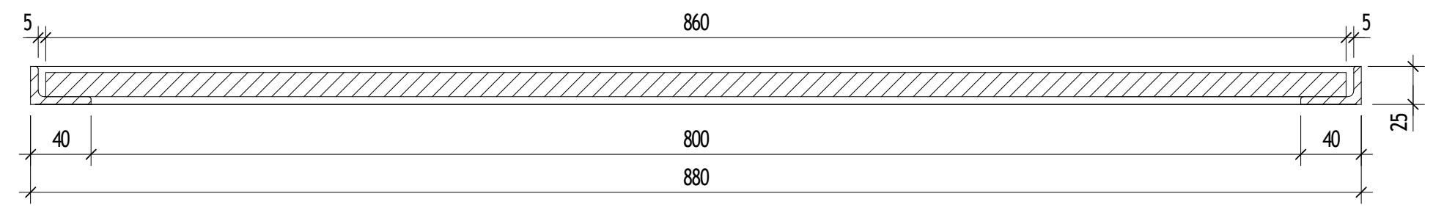
860
5
5
40
800
40
880
25

Г.2-Г.2

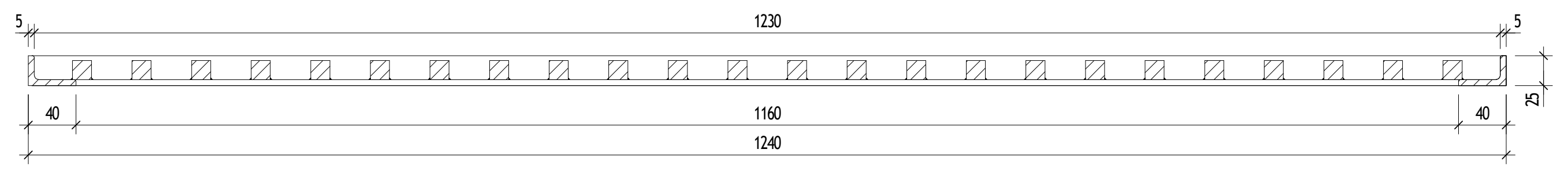
1230
5
5
40
1160
40
1240
25

Г.3-Г.3

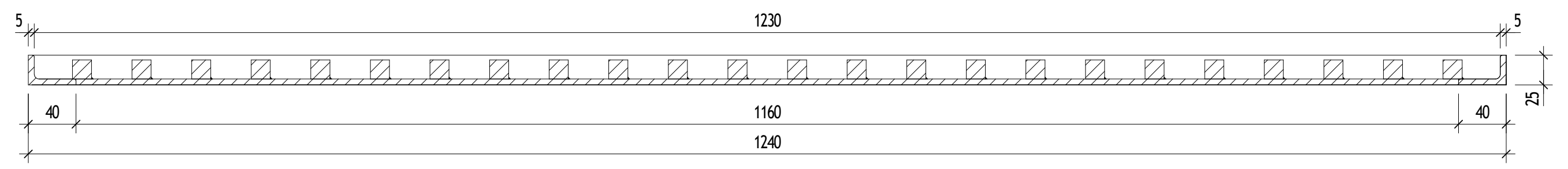
1230
5
5
40
1160
40
1240
25

Е.1-Е.1

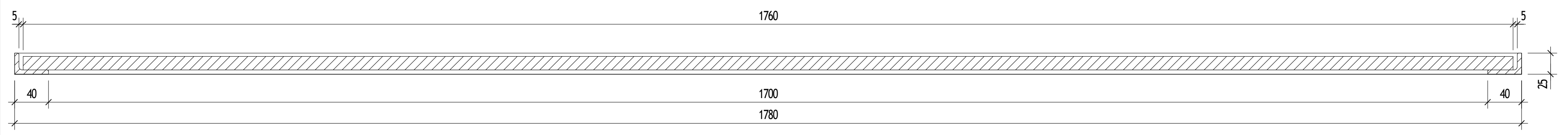
1760
40
1700
40
1780
25

Е.2-Е.2

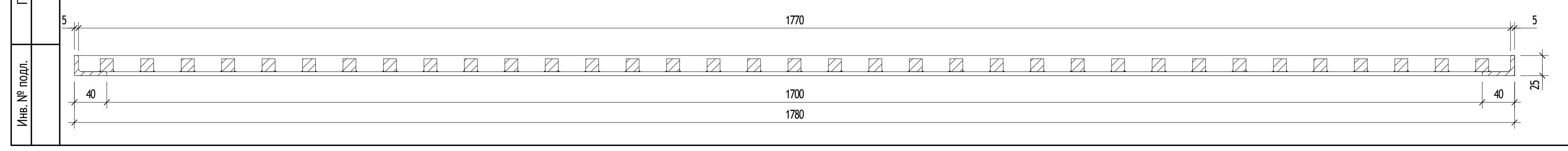
1770
5
5
40
1700
40
1780
25

Е.3-Е.3

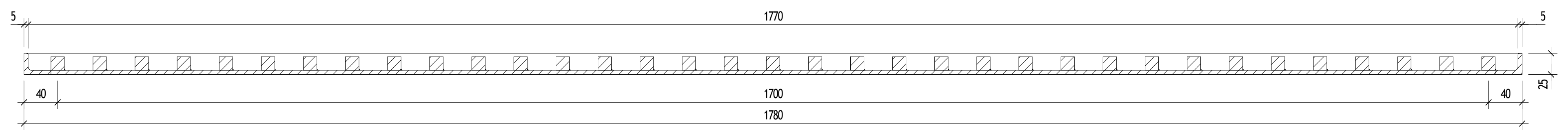
1770
5
5
40
1700
40
1780
25

Групповая спецификация на решетку РП-2.2 и раму Д-2.2

Марка	Поз.	Сечение	Длина, мм	Кол.		Масса, кг			Сталь класс	Примечание
				т	н	поз.	всех	марки		
РП-2.2	1	Уголок 40х25х5 ГОСТ 8510-86 / С245 ГОСТ 27772-2021	680	2		1,61	3,22	57,99	С245	
	2	Уголок 40х25х5 ГОСТ 8510-86 / С245 ГОСТ 27772-2021	1080	2		2,56	5,12		С245	
	3	Прокат 5х50 ГОСТ 2591-2006 / С245 ГОСТ 27772-2021	1000	1		1,96	1,96		С245	
	4	Прокат 20х20 ГОСТ 2591-2006 / С245 ГОСТ 27772-2021	660	23		2,07	47,69		С245	
Д-2.2	1	Швеллер 70х60х4 ГОСТ 8278-83 / С245 ГОСТ 27772-2021	720	2		3,96	7,92	42,54	С245	
	2	Швеллер 70х60х4 ГОСТ 8278-83 / С245 ГОСТ 27772-2021	2520	2		13,86	27,72		С245	
	3	Уголок 25х16х3 ГОСТ 8510-86 / С245 ГОСТ 27772-2021	720	2		0,66	1,32		С245	
	4	Уголок 25х16х3 ГОСТ 8510-86 / С245 ГОСТ 27772-2021	2520	2		2,29	5,58		С245	

Групповая спецификация на решетку РП-3 и раму Д-3

Марка	Поз.	Сечение	Длина, мм	Кол.		Масса, кг			Сталь класс	Примечание
				т	н	поз.	всех	марки		
РП-3	1	Уголок 40х25х5 ГОСТ 8510-86 / С245 ГОСТ 27772-2021	1080	4		2,56	10,24	82,10	С245	
	2	Полоса 5х50 ГОСТ 103-2006 / С245 ГОСТ 27772-2021	1000	1		1,96	1,96		С245	
	3	Прокат 20х20 ГОСТ 2591-2006 / С245 ГОСТ 27772-2021	1060	21		3,33	69,90		С245	
Д-3	1	Швеллер 70х60х4 ГОСТ 8278-83 / С245 ГОСТ 27772-2021	1120	4		6,16	24,64	28,72	С245	
	2	Уголок 25х16х3 ГОСТ 8510-86 / С245 ГОСТ 27772-2021	1120	4		1,02	4,08		С245	

Групповая спецификация на раму Д-10

Марка	Поз.	Сечение	Длина, мм	Кол.		Масса, кг			Сталь класс	Примечание
				т	н	поз.	всех	марки		
Д-10	1	Швеллер 70х60х4 ГОСТ 8278-83 / С245 ГОСТ 27772-2021	710	2		3,91	7,81	16,84	С245	
	2	Швеллер 70х60х4 ГОСТ 8278-83 / С245 ГОСТ 27772-2021	720	1		3,96	3,96		С245	
	3	Уголок 25х16х3 ГОСТ 8510-86 / С245 ГОСТ 27772-2021	710	2		0,65	1,29		С245	
	4	Уголок 25х16х3 ГОСТ 8510-86 / С245 ГОСТ 27772-2021	720	1		0,66	0,66		С245	
	5	Уголок 75х50х5 ГОСТ 8510-86 / С245 ГОСТ 27772-2021	590	1		2,83	2,83		С245	
	6	Лист 75х50х5 ГОСТ 19903-2015 / С245 ГОСТ 27772-2021	-	2		0,15	0,29		С245	

Групповая спецификация на решетку РП-3.1 и раму Д-3.1

Марка	Поз.	Сечение	Длина, мм	Кол.		Масса, кг			Сталь класс	Примечание
				т	н	поз.	всех	марки		
РП-3.1	1	Уголок 40х25х5 ГОСТ 8510-86 / С245 ГОСТ 27772-2021	1780	4		4,22	16,88	208,23	С245	
	2	Полоса 5х50 ГОСТ 103-2006 / С245 ГОСТ 27772-2021	1700	1		3,33	3,33		С245	
	3	Прокат 20х20 ГОСТ 2591-2006 / С245 ГОСТ 27772-2021	1760	34		5,53	188,02		С245	
Д-3.1	1	Швеллер 70х60х4 ГОСТ 8278-83 / С245 ГОСТ 27772-2021	1820	4		10,01	40,04	46,68	С245	
	2	Уголок 25х16х3 ГОСТ 8510-86 / С245 ГОСТ 27772-2021	1820	4		1,66	6,64		С245	

УСЛОВНЫЕ ОБОЗНАЧЕНИЯ:

1 / АР0.2-3 — Обозначение узла; Номер листа, на котором обозначен узел

Ур. ч.п. - Уровень чистого пола

1% - Обозначение уклона

ПРИМЕЧАНИЯ:

1. Основные примечания по монтажу, сварке и антикоррозийной защите см. на листе 1.
2. Изготовление стальных конструкций выполнять в соответствии с СП 53-101-98 "Изготовление и контролькачества стальных строительных конструкций". Монтаж всех стальных конструкций вести в соответствии с СП 70.13330.2012 "Несущие и ограждающие конструкции", чертежами настоящего альбома.
3. Электросварку элементов выполнять в соответствии с указаниями ГОСТ 5264-80. Электросварку выполнятьэлектродом типа Э42 по ГОСТ 9467-75.
4. Контроль сварных швов выполнять визуальным осмотром и измерением по ГОСТ 3242-79.
5. Для всех не оговоренных сварных швов катет сварного шва принять равным толщине более тонкого изсвариваемых элементов.
6. Типы сварных соединений:
    1. -№1 ГОСТ 5264-80-Т1;
    2. -№2 ГОСТ 5264-80-С8;
    3. -№3 ГОСТ 5264-80-С2;
    4. -№4 ГОСТ 5264-80-У4.
7. Все металлические конструкции и сварные швы обработать грунтовкой ГФ-021 по ГОСТ 25129-2020 за 2 раза иокраситьэмалью ПФ-115 по ГОСТ 6465-76, цвет серый (код ОКП 23 1222 0539 00). Окраску выполнять в заводских условиях. Работы вести в соответствии с СП 28.13330.2017 "Защита строительных конструкций от коррозии".
8. На поверхности металлических конструкций не должно быть механических повреждений, заусенцев, искривлений,окалины или ржавчины. Перед монтажом места под сварку должны быть очищены от ржавчины, грязи илакокрасочного покрытия. После окончания монтажа сварные швы, а также прилегающие к ним участкизащитных покрытий, нарушенные при монтаже и сварке, должны быть защищены и восстановлены путемнанесения тех же самых или равноценных покрытий.
9. Все размеры на чертежах настоящего листа даны в миллиметрах.
10. Порядок нумерации или буквенных обозначений узлов и сечений относится только к данному листу.

0,000=146.85

17-0121-ОК-1-0-1..3-0-АР0.2

Жилой дом с приспособлением подземной автостоянки под защитное сооружение гражданской обороны - «укрытие» (ЗСГО) с инженерными сетями и благоустройством территории по адресу: Москва, внутригородское муниципальное образование Измайлово, бульвар Сиреневый, земельный участок 4/4 (Сиреневый б-р, вл.4, з/у 4) (Восточный административный округ)

Изм.	Кол.уч	Лист	№док.	Подпись	Дата
Разработал		Фитингофф-Шель			28.08.25
Проверил		Волков		Волк	28.08.25
ГАП		Волков		Волк	28.08.25
Гл. арх. бюро		Струговец			28.08.25
Н. контр.		Куликова			28.08.25
ГИП		Першин			28.08.25

Подземная часть

Стадия	Лист	Листов
Р	18	

Схема расположения металлических решеток и рам. Продолжение

ООО "Проектное бюро АПЕКС"

Формат А2х3

Согласовано

Согласовано

Взам. инв. №

Подп. и дата

Инв. № подл.

Схема расположения металлической решетки РП-4 и рамы Д-4 подземной части(вариант расположения приямка вдали от стен)

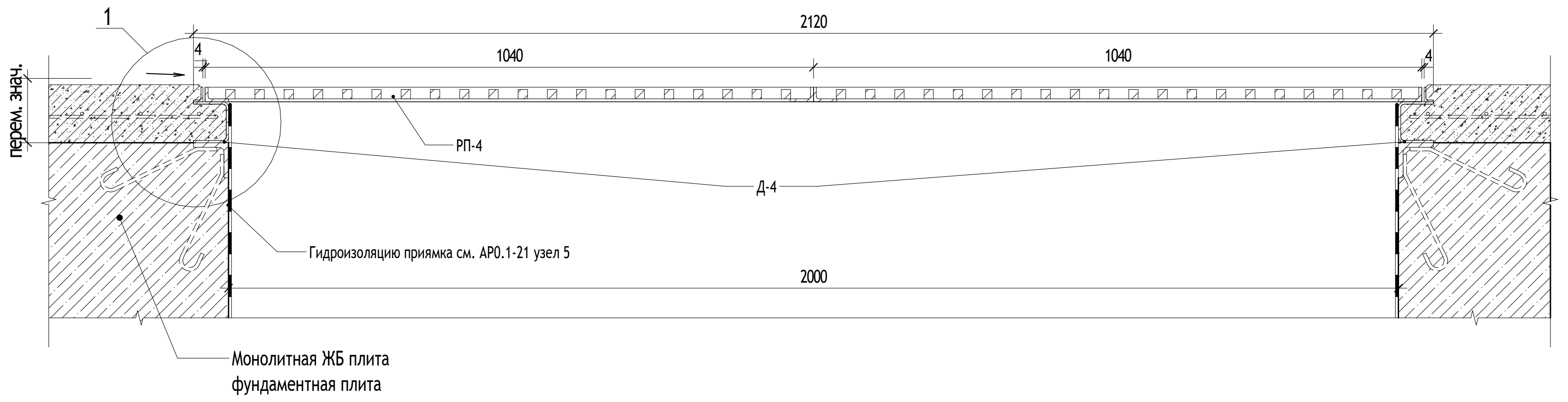
1
перем. знач.
2120
1040
1040
4
4
РП-4
Д-4
Гидроизоляцию приямка см. АР0.1-21 узел 5
2000
Монолитная ЖБ плита
фундаментная плита

Схема расположения металлической решетки РП-4 и рамы Д-15 подземной части(вариант расположения приямка вдали от стен)

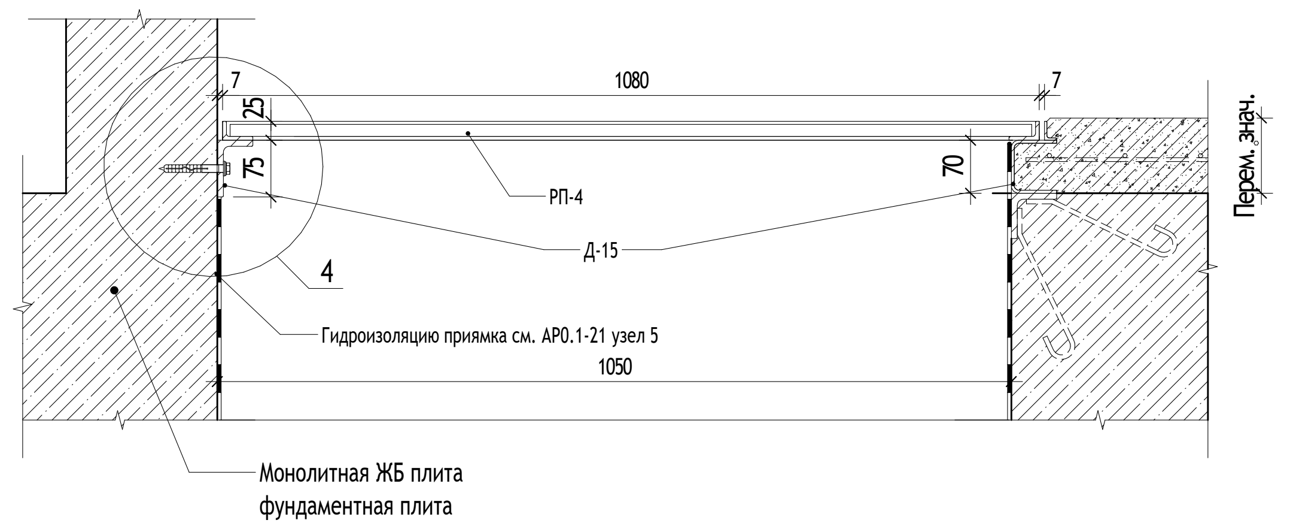
7
1080
7
25
75
70
Перем. знач.
РП-4
Д-15
4
Гидроизоляцию приямка см. АР0.1-21 узел 5
1050
Монолитная ЖБ плита
фундаментная плита

Рама Д-4

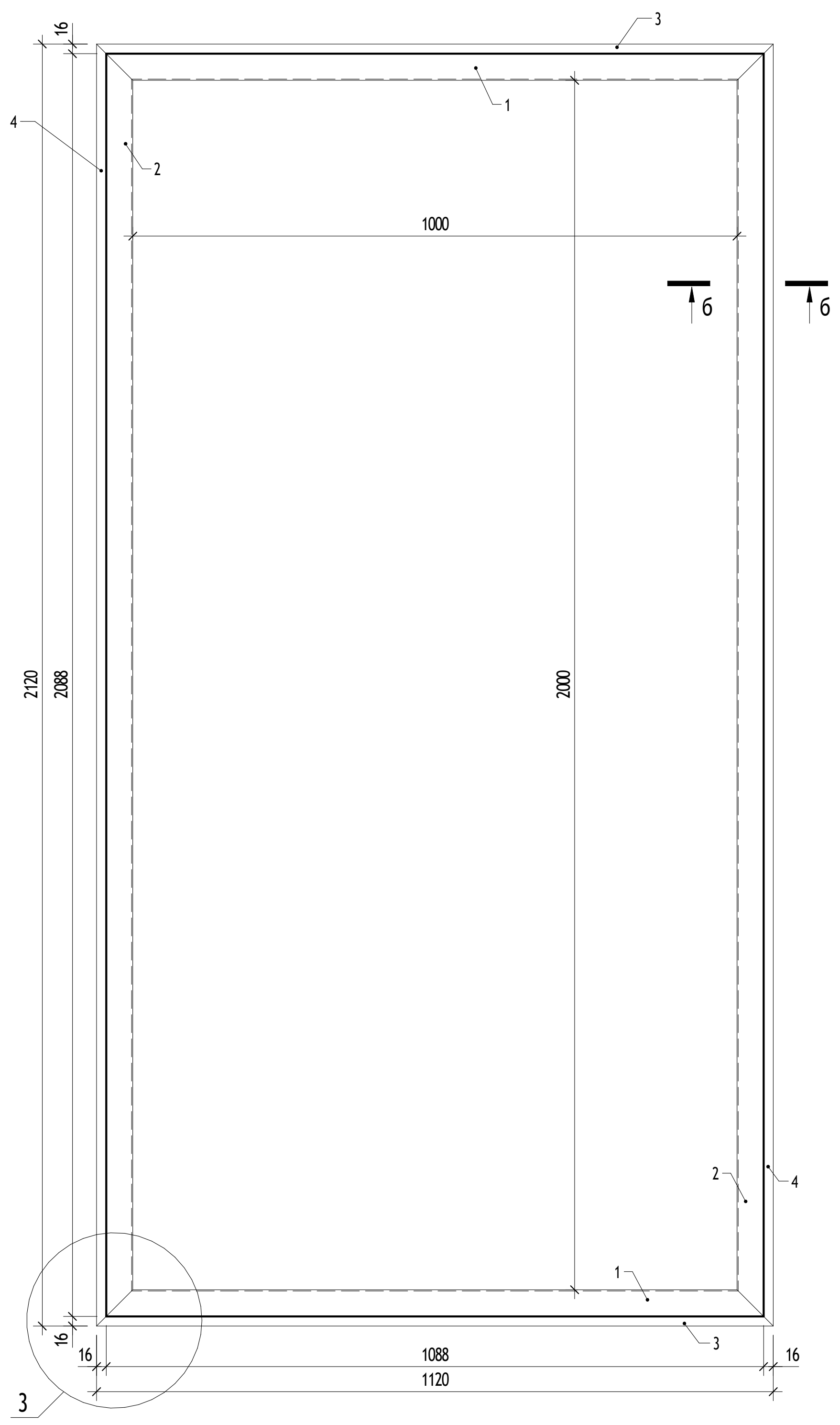
16
3
4
1
2
1000
6
6
2120
2088
2000
2
4
1
3
16
16
1088
1120
3

Решетка РП-4

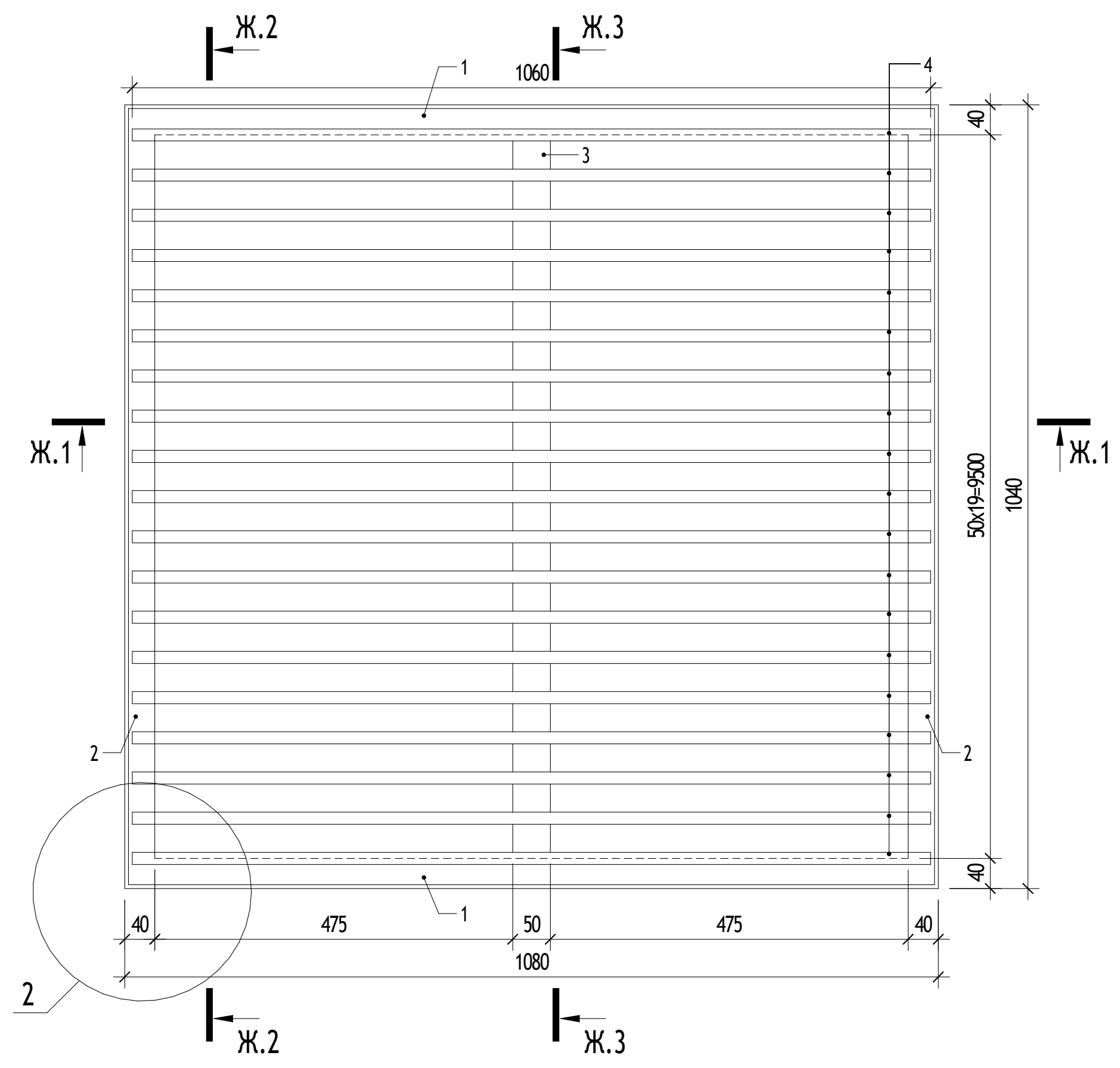
Ж.2
Ж.3
1060
1
3
4
40
Ж.1
Ж.1
50х19=950
1040
2
2
40
1
40
475
50
475
40
1080
2
Ж.2
Ж.3

Рама Д-15

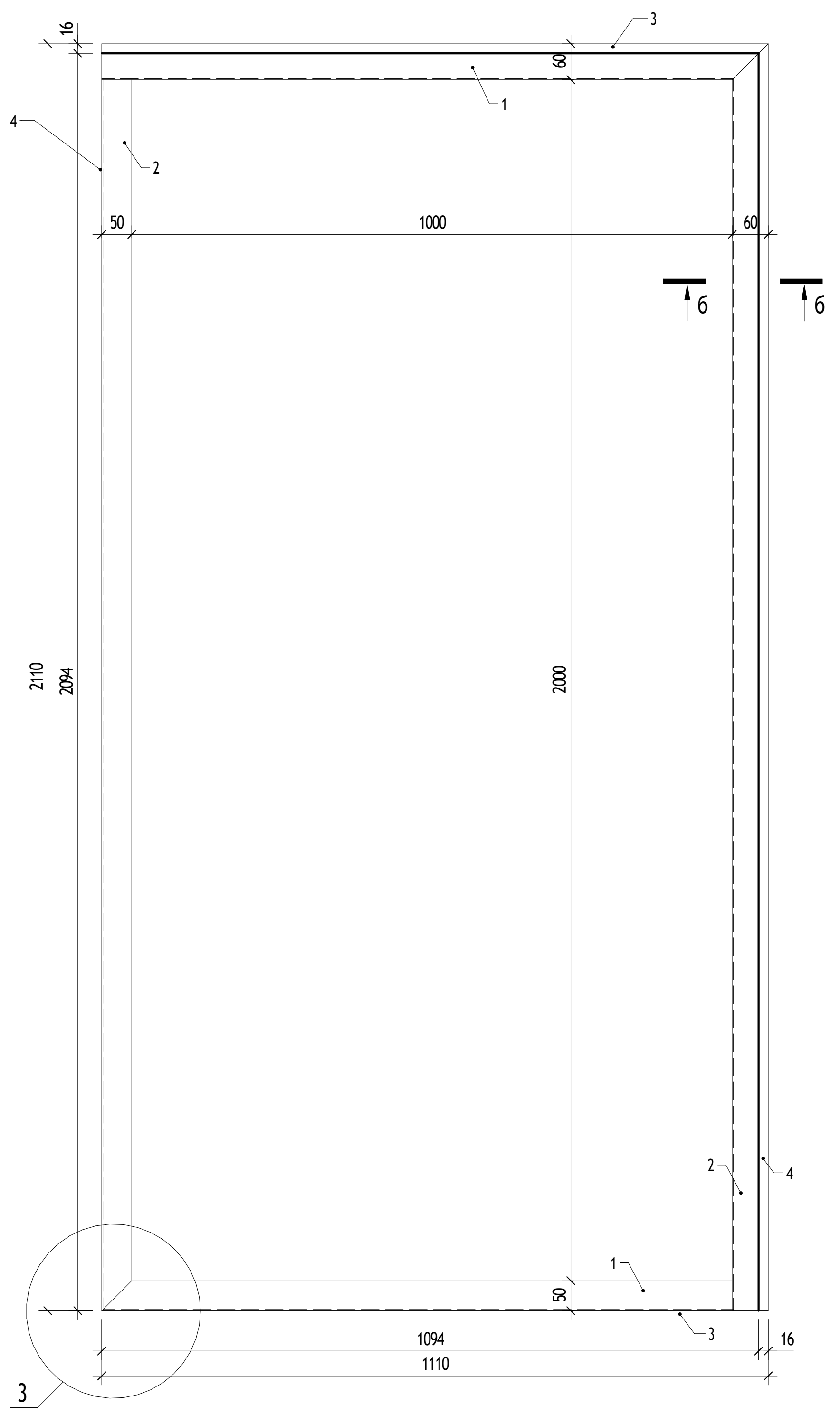
16
3
60
1
4
2
50
1000
60
6
6
2110
2094
2000
2
4
50
1
3
1094
1110
16
3

Ж.1-Ж.1

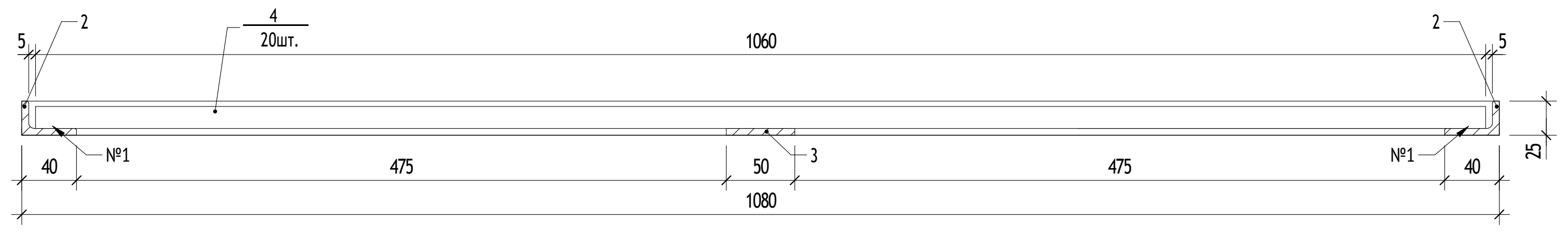
5
2
4
20шт.
1060
2
5
№1
40
475
50
3
475
№1
40
1080

Ж.2-Ж.2

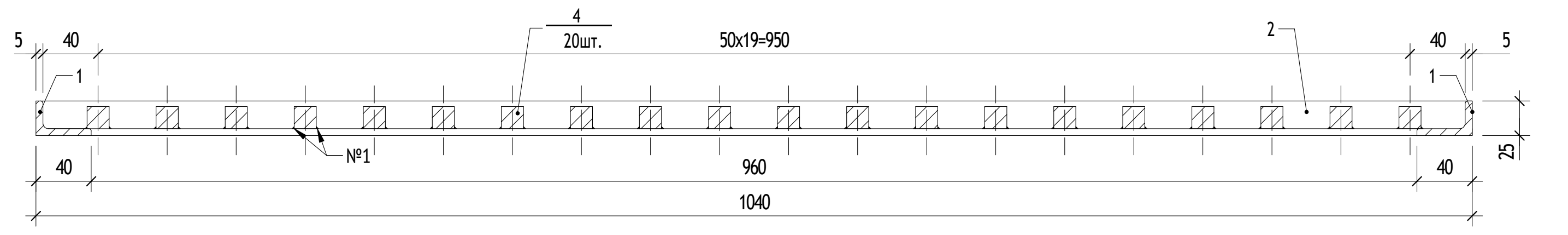
5
40
1
4
20шт.
50х19=950
2
40
5
1
№1
40
960
40
1040

Ж.3-Ж.3

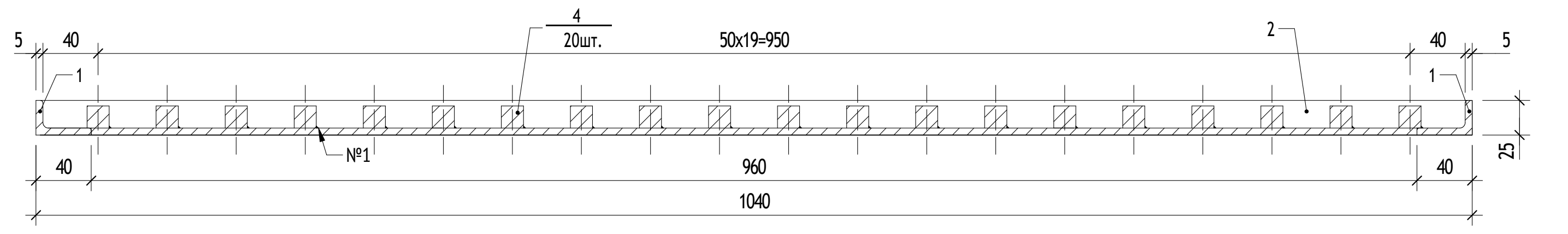
5
40
1
4
20шт.
50х19=950
2
40
5
1
№1
40
960
40
1040

Групповая спецификация на решетку РП-4 и раму Д-4

Марка	Поз.	Сечение	Длина, мм	Кол.		Масса, кг			Сталь класс	Примечание
				т	н	поз.	всех	марки		
РП-4	1	Уголок 40x25x5 ГОСТ 8510-86 / С245 ГОСТ 27772-2021	1080	2		2,56	5,12	78,50	С245	
	2	Уголок 40x25x5 ГОСТ 8510-86 / С245 ГОСТ 27772-2021	1040	2		2,46	4,93		С245	
	3	Полоса 5x50 ГОСТ 103-2006 / С245 ГОСТ 27772-2021	960	1		1,88	1,88		С245	
	4	Прокат 20x20 ГОСТ 2591-2006 / С245 ГОСТ 27772-2021	1060	20		3,33	66,57		С245	
Д-4	1	Швеллер 70x60x4 ГОСТ 8278-83 / С245 ГОСТ 27772-2021	1120	2		6,16	12,32	41,54	С245	
	2	Швеллер 70x60x4 ГОСТ 8278-83 / С245 ГОСТ 27772-2021	2120	2		11,66	23,32		С245	
	3	Уголок 25x16x3 ГОСТ 8510-86 / С245 ГОСТ 27772-2021	1120	2		1,02	2,04		С245	
	4	Уголок 25x16x3 ГОСТ 8510-86 / С245 ГОСТ 27772-2021	2120	2		1,93	3,86		С245	

Групповая спецификация на раму Д-11

Марка	Поз.	Сечение	Длина, мм	Кол.		Масса, кг			Сталь класс	Примечание
				т	н	поз.	всех	марки		
Д-11	1	Швеллер 70x60x4 ГОСТ 8278-83 / С245 ГОСТ 27772-2021	1110	2		6,11	12,21	37,65	С245	
	2	Швеллер 70x60x4 ГОСТ 8278-83 / С245 ГОСТ 27772-2021	2120	1		11,66	11,66		С245	
	3	Уголок 25x16x3 ГОСТ 8510-86 / С245 ГОСТ 27772-2021	1110	2		1,01	2,02		С245	
	4	Уголок 25x16x3 ГОСТ 8510-86 / С245 ГОСТ 27772-2021	2120	1		1,93	1,93		С245	
	5	Уголок 75x50x5 ГОСТ 8510-86 / С245 ГОСТ 27772-2021	1990	1		9,53	9,53		С245	
	6	Лист 75x50x5 ГОСТ 19903-2015 / С245 ГОСТ 27772-2021	-	2		0,15	0,29		С245	

УСЛОВНЫЕ ОБОЗНАЧЕНИЯ:

1 / АР0.2-3 — Обозначение узла
Номер листа, на котором обозначен узел

Ур. ч.п. - Уровень чистого пола

1% - Обозначение уклона

ПРИМЕЧАНИЯ:

1. Основные примечания по монтажу, сварке и антикоррозийной защите см. на листе 1.
2. Изготовление стальных конструкций выполнять в соответствии с СП 53-101-98 "Изготовление и контролькачества стальных строительных конструкций". Монтаж всех стальных конструкций вести в соответствии с СП 70.13330.2012 "Несущие и ограждающие конструкции", чертежами настоящего альбома.
3. Электросварку элементов выполнять в соответствии с указаниями ГОСТ 5264-80. Электросварку выполнятьэлектродом типа Э42 по ГОСТ 9467-75.
4. Контроль сварных швов выполнять визуальным осмотром и измерением по ГОСТ 3242-79.
5. Для всех не оговоренных сварных швов катет сварного шва принять равным толщине более тонкого изсвариваемых элементов.
6. Типы сварных соединений:
    1. -№1 ГОСТ 5264-80-Т1;
    2. -№2 ГОСТ 5264-80-С8;
    3. -№3 ГОСТ 5264-80-С2;
    4. -№4 ГОСТ 5264-80-У4.
7. Все металлические конструкции и сварные швы обработать грунтовкой ГФ-021 по ГОСТ 25129-2020 за 2 раза иокраситьэмалью ПФ-115 по ГОСТ 6465-76, цвет серый (код ОКП 23 1222 0539 00). Окраску выполнять в заводских условиях. Работы вести в соответствии с СП 28.13330.2017 "Защита строительных конструкций от коррозии".
8. На поверхности металлических конструкций не должно быть механических повреждений, заусенцев, искривлений,окалины или ржавчины. Перед монтажом места под сварку должны быть очищены от ржавчины, грязи илакокрасочного покрытия. После окончания монтажа сварные швы, а также прилегающие к ним участкизащитных покрытий, нарушенные при монтаже и сварке, должны быть защищены и восстановлены путемнанесения тех же самых или равноценных покрытий.
9. Все размеры на чертежах настоящего листа даны в миллиметрах.
10. Порядок нумерации или буквенных обозначений узлов и сечений относится только к данному листу.

0,000=146.85

17-0121-ОК-1-0-1..3-0-АР0.2

Жилой дом с приспособлением подземной автостоянки под защитное сооружение гражданской обороны - «укрытие» (ЗСГО) с инженерными сетями и благоустройством территории по адресу: Москва, внутригородское муниципальное образование Измайлово, бульвар Сиреневый, земельный участок 4/4 (Сиреневый б-р, вл.4, з/у 4) (Восточный административный округ)

Изм.	Кол.уч	Лист	№док.	Подпись	Дата
Разработал		Фитингофф-Шель			28.08.25
Проверил		Волков			28.08.25
ГАП		Волков			28.08.25
Гл. арх. бюро		Струговец			28.08.25
Н. контр.		Куликова			28.08.25
ГИП		Першин			28.08.25

Подземная часть

Стадия	Лист	Листов
Р	19	

Схема расположения металлических решеток и рам. Конец

ООО "Проектное бюро АПЕКС"

Формат А1

Согласовано

Согласовано

Взам. инв. №

Подп. и дата

Инв. № подл.

Вид 1 на секции 1-2 (1 : 50)

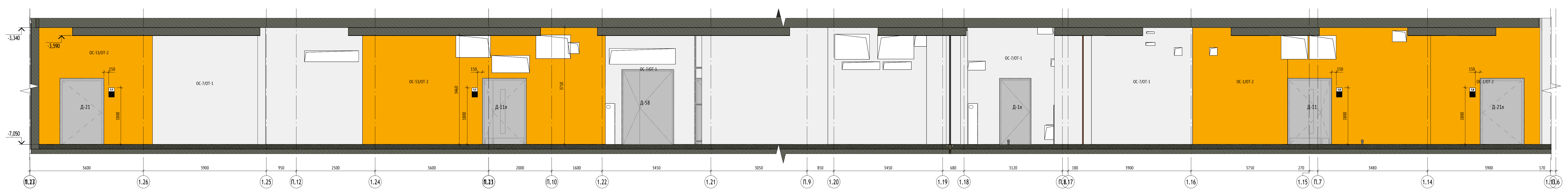

Вид 2 на вход в лифтовый холл секции 3 (1 : 50)

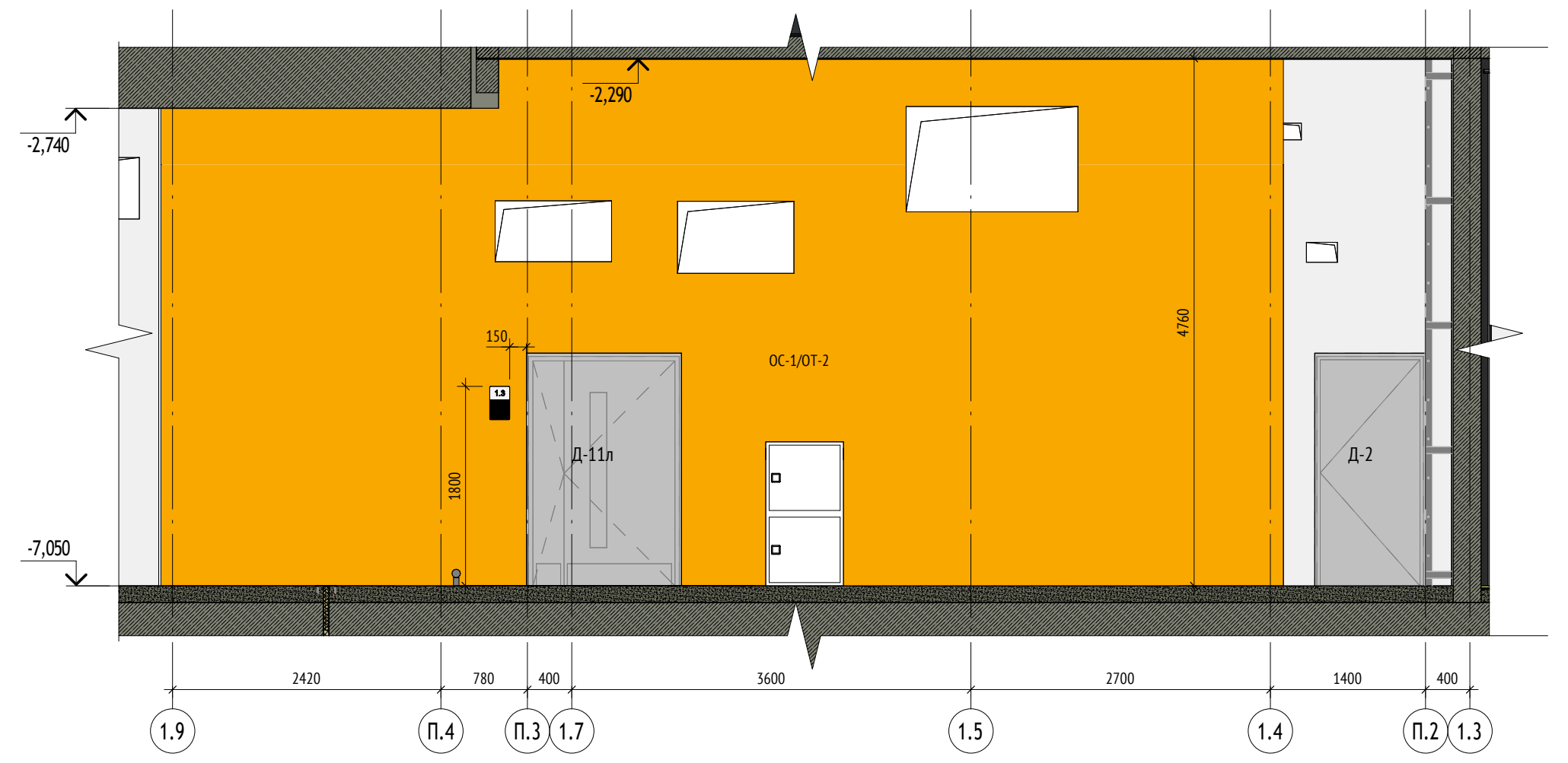

Вид 3 на вход в ЛК секции 3 (1 : 50)

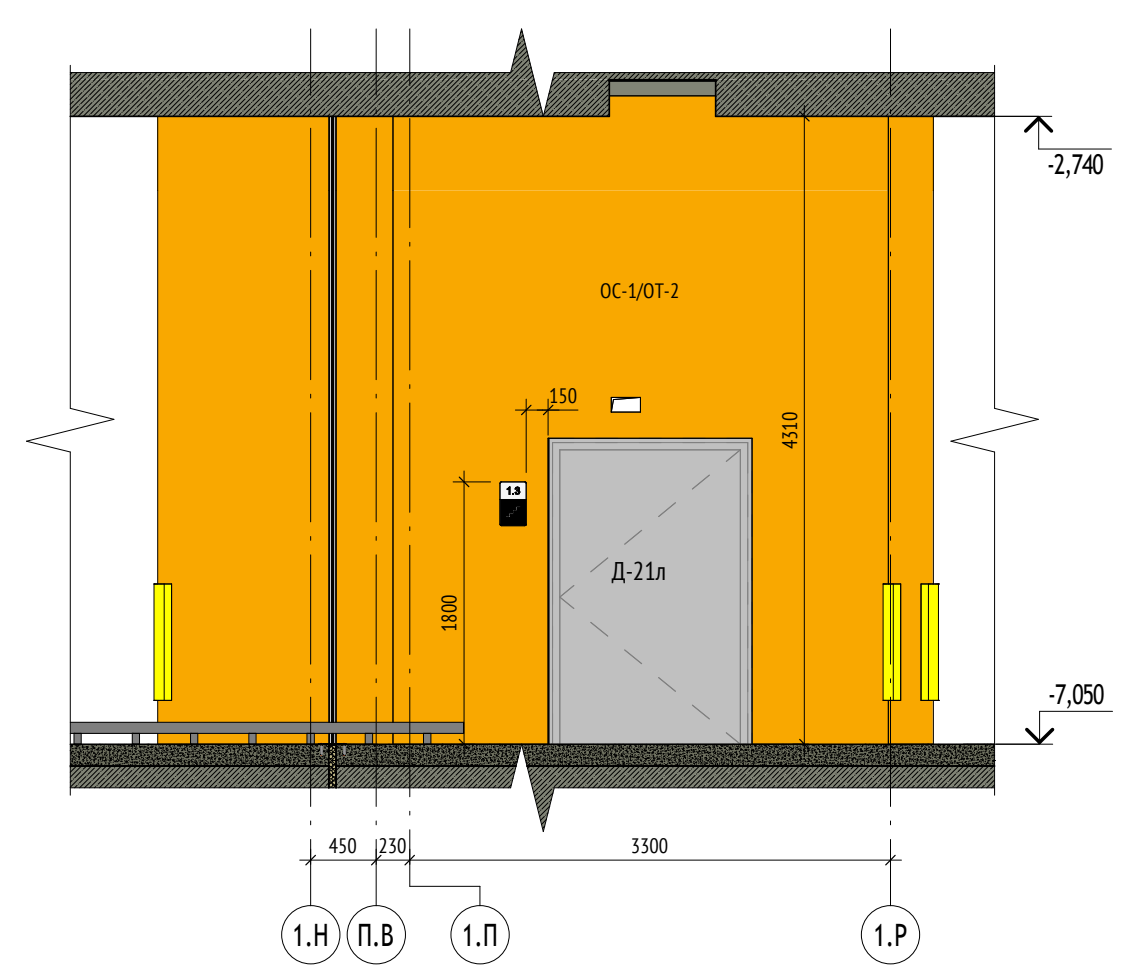

Выкрас бордюра рампы

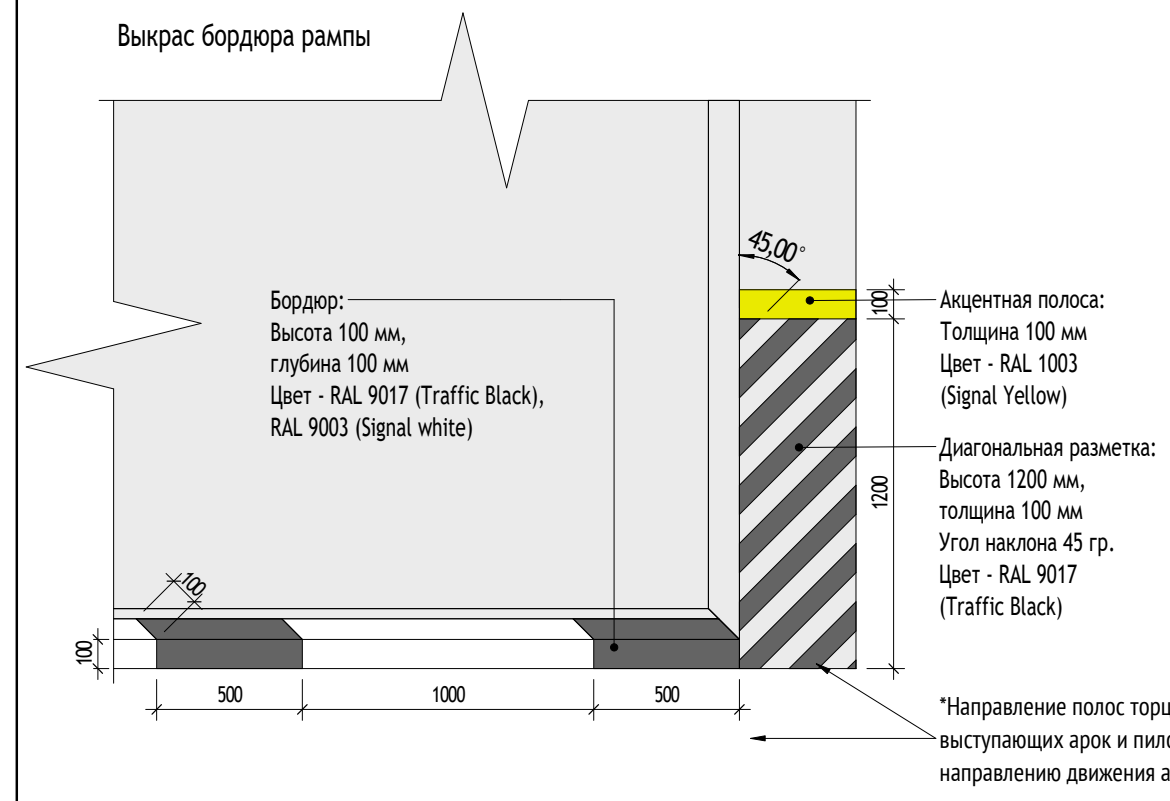
Бордюр:
Высота 100 мм,
глубина 100 мм
Цвет - RAL 9017 (Traffic Black),
RAL 9003 (Signal white)
45,00°
100
Акцентная полоса:
Толщина 100 мм
Цвет - RAL 1003
(Signal Yellow)
Диагональная разметка:
Высота 1200 мм,
толщина 100 мм
Угол наклона 45 гр.
Цвет - RAL 9017
(Traffic Black)
1200
500
1000
500
*Направление полос торцевых стен выступающих арок и пилонов соответствует направлению движения автомобиля

Вид 4 на вход в ЛК секции 3 (1 : 50)

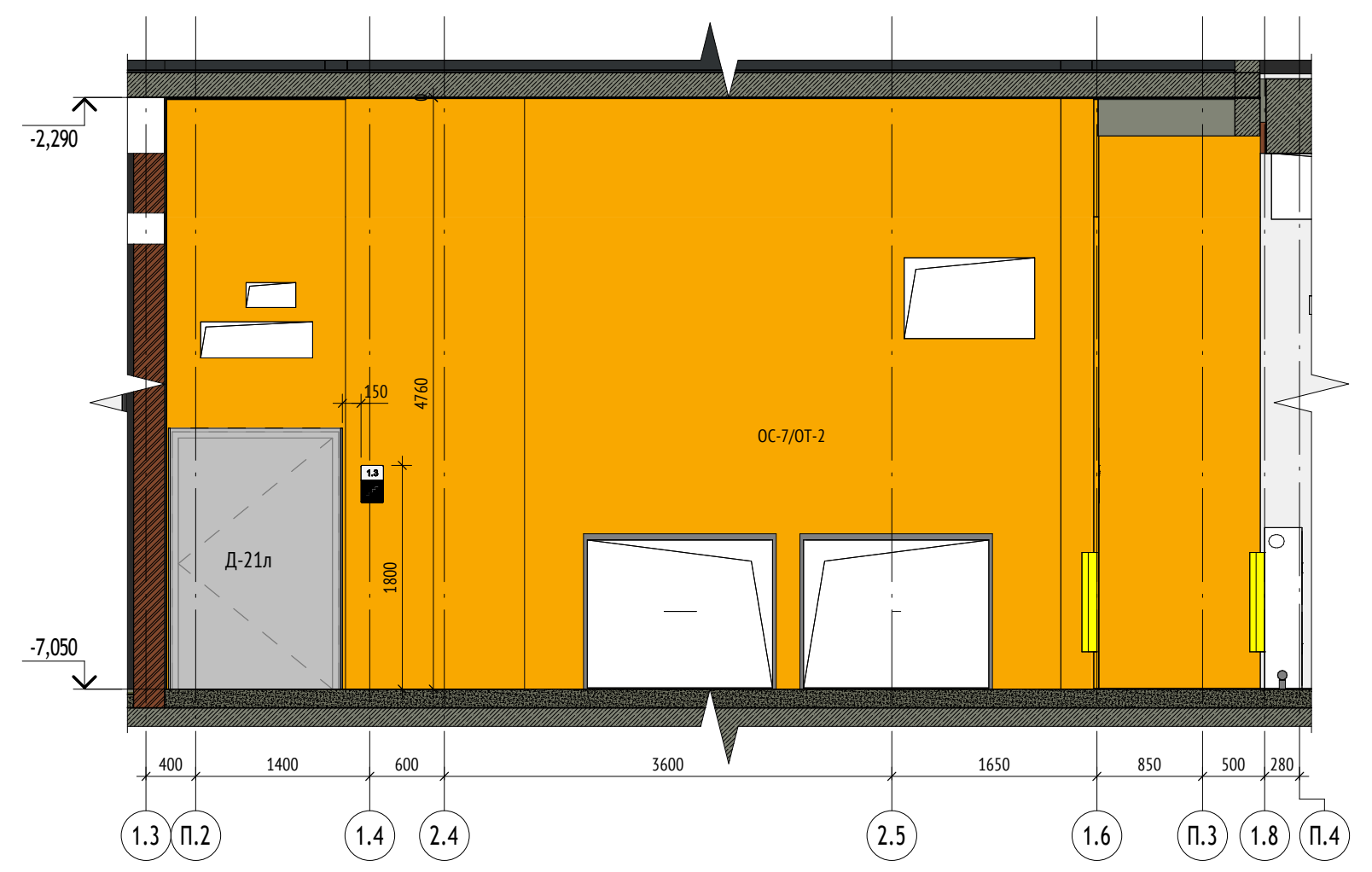

Вид 5 на вход в ЛК секции 3 (1 : 50)

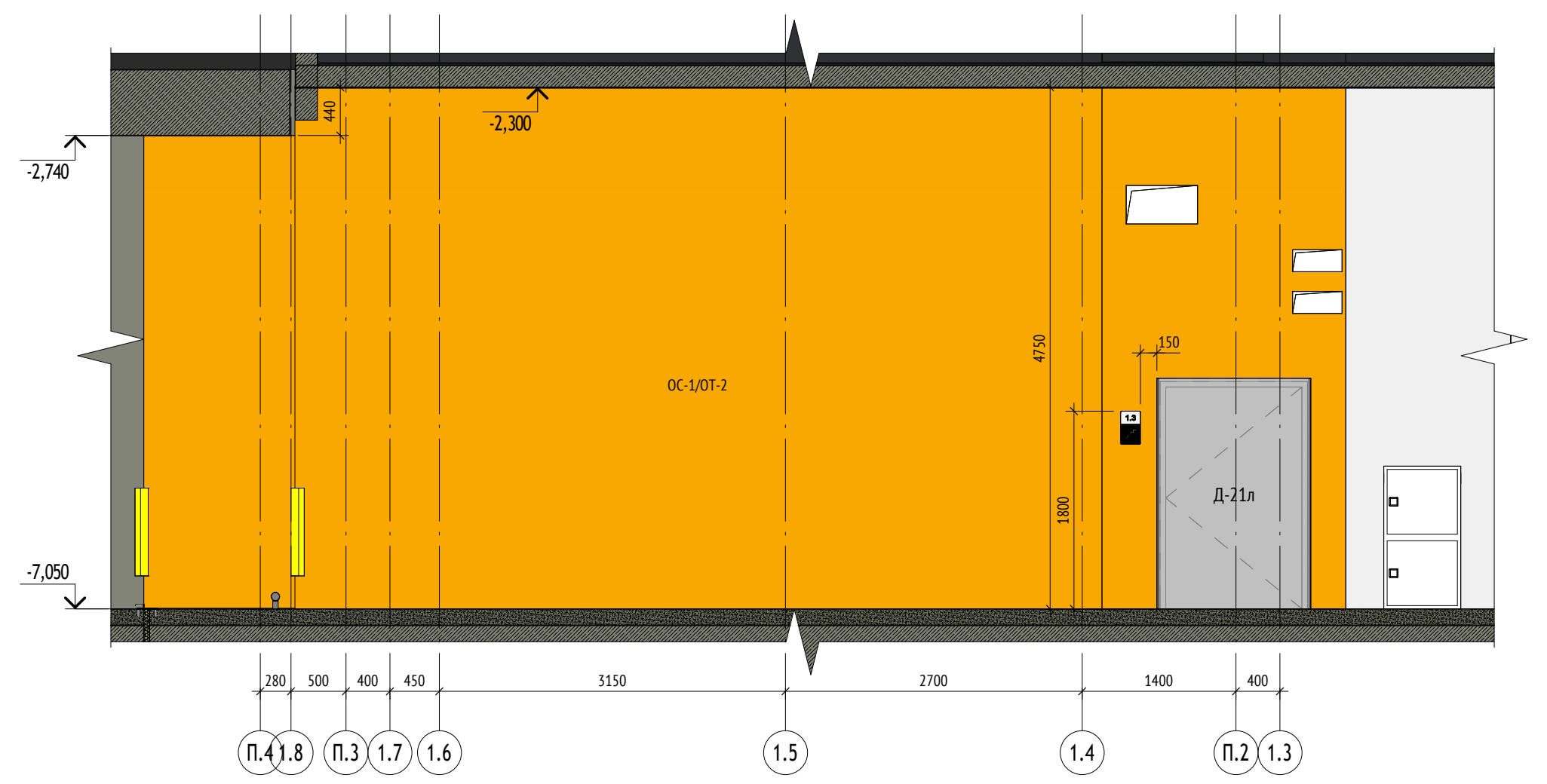

Вид 6 на вход в лифтовый холл секции 4 (1 : 50)

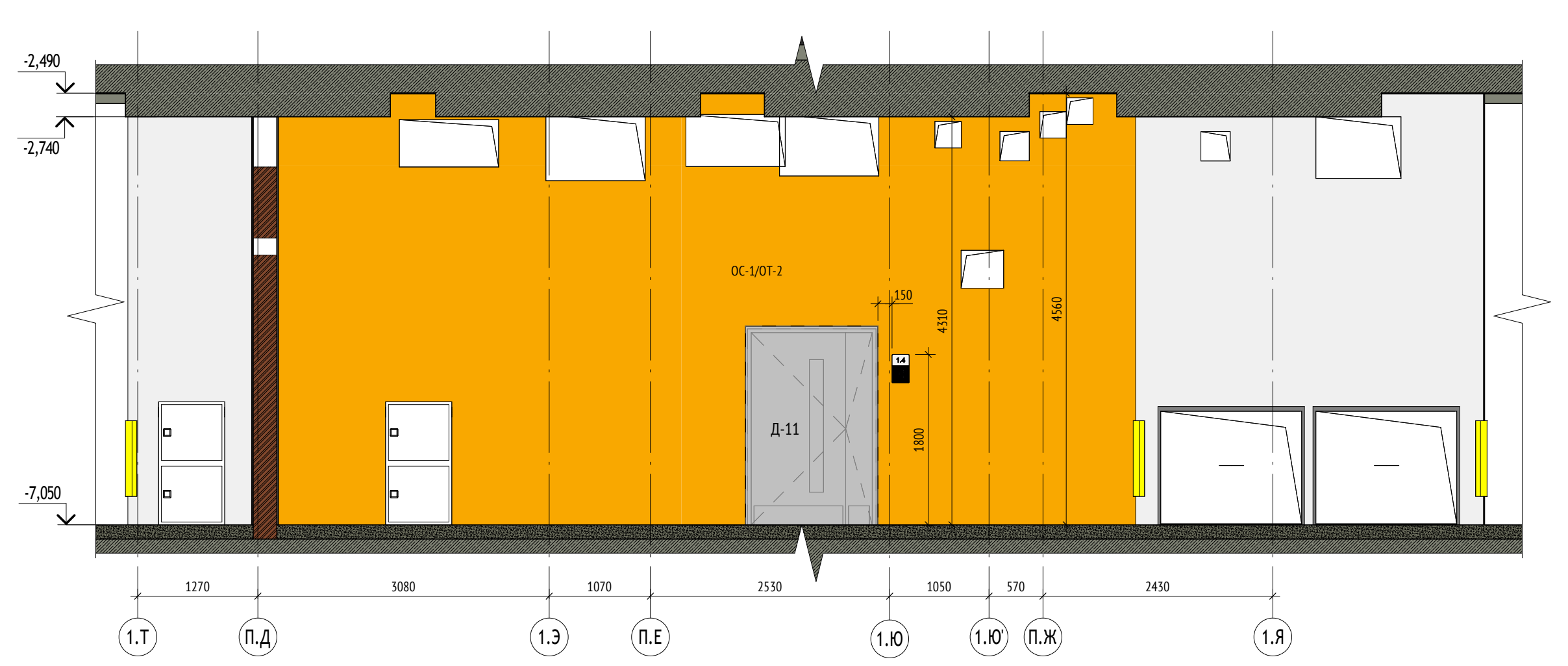

Вид 7 на вход в ЛК секции 4 (1 : 50)

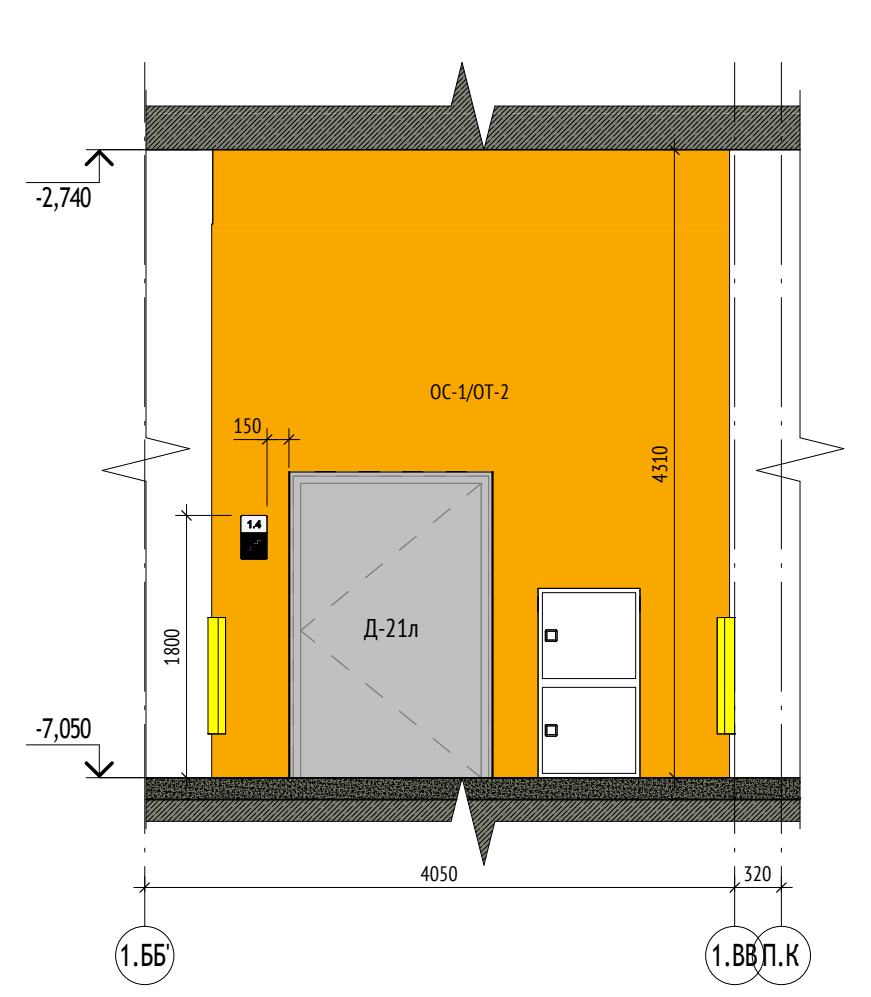

Вид 8 на вход в ЛК секции 4 (1 : 50)

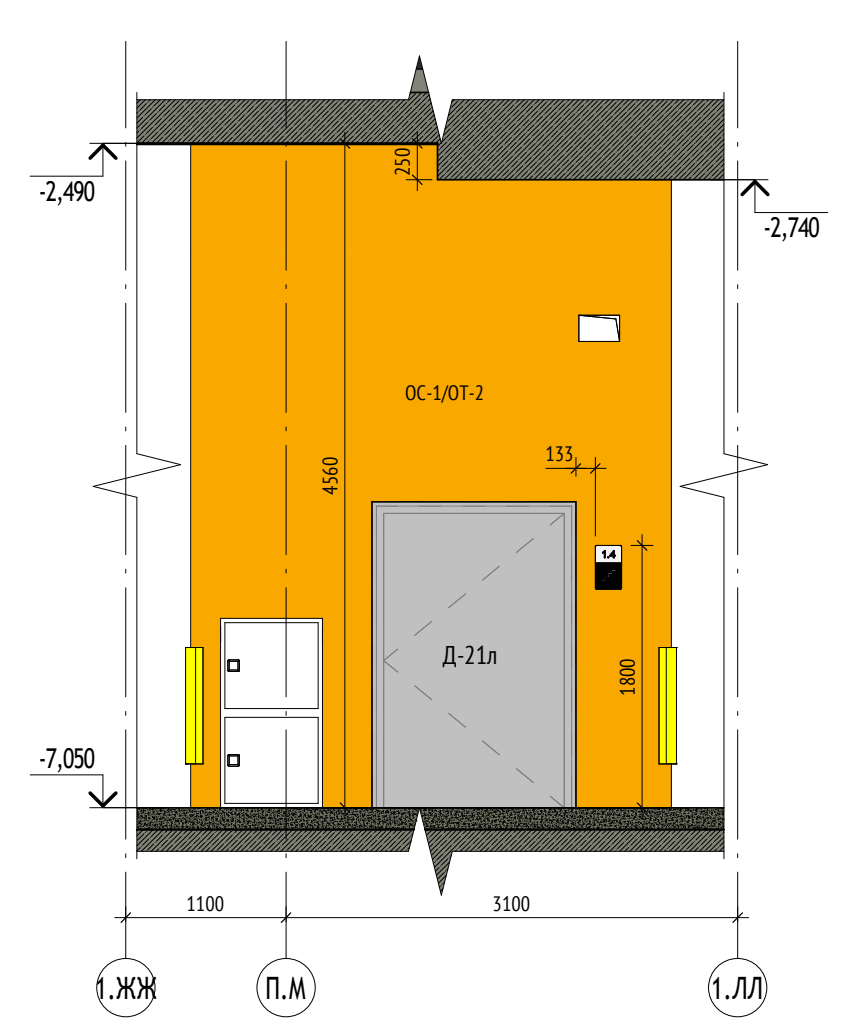

Вид 9 на вход в ЛК секции 5 (1 : 50)

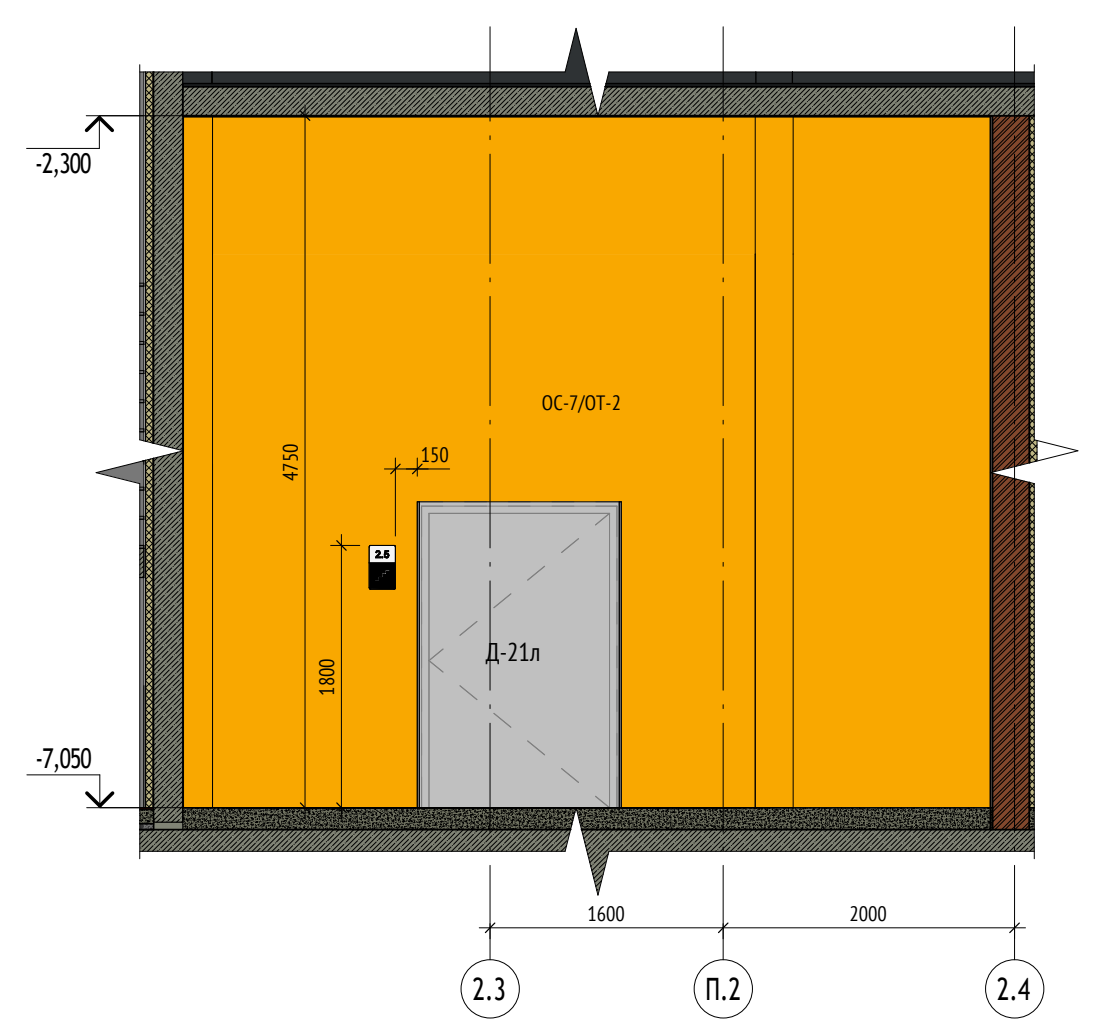

Вид 10 на вход в ЛК секции 5 (1 : 50)

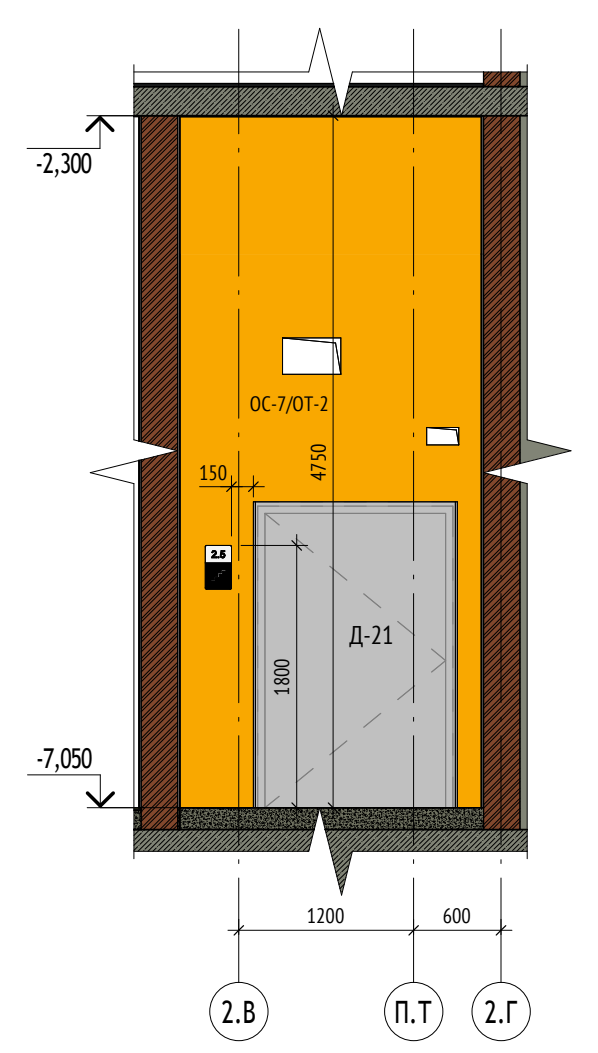

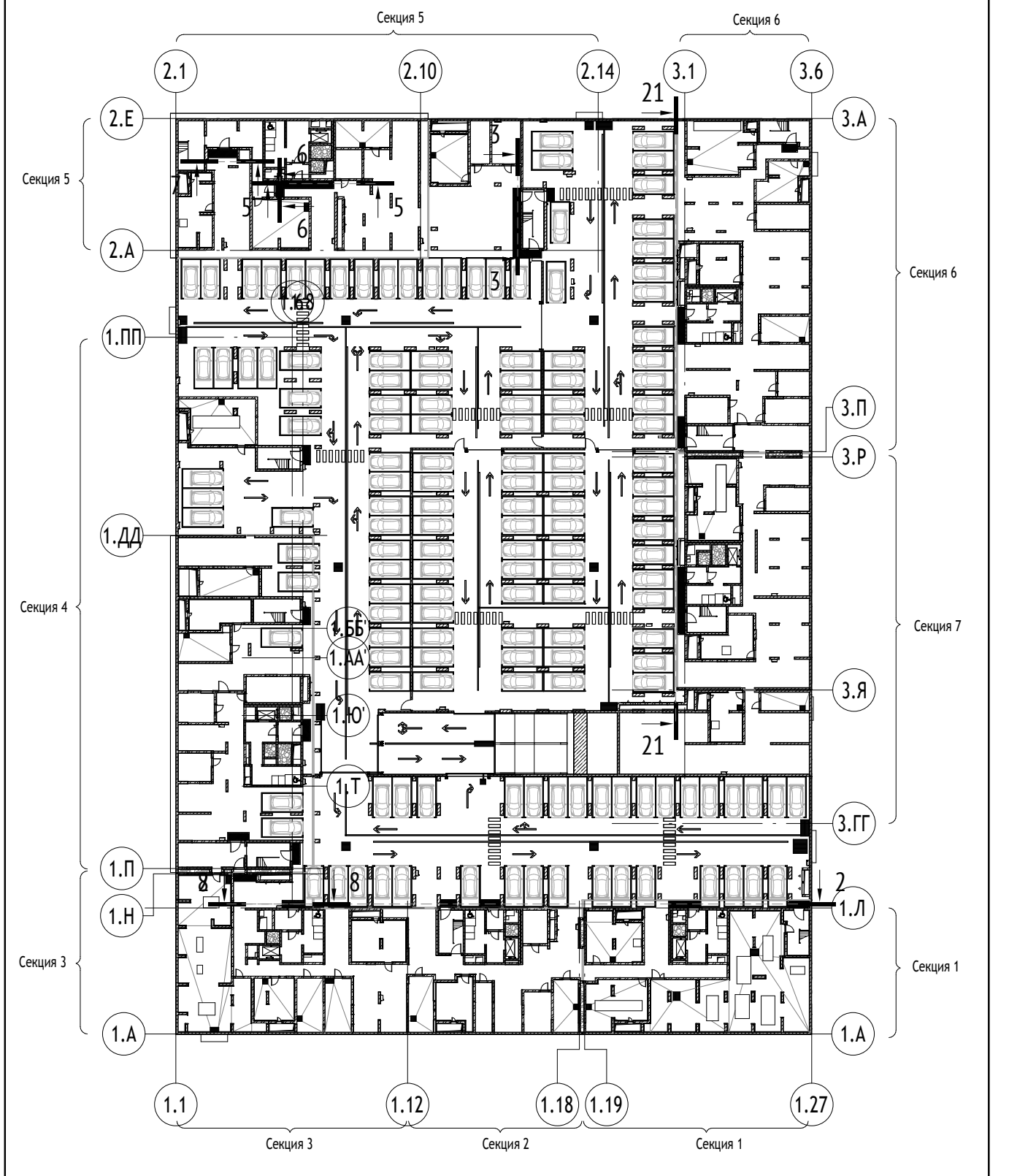
Секция 3
Секция 2
Секция 1
1.A
1.1
1.12
1.18
1.19
1.27

Вид 11 на вход в лифтовый холл секции 5 (1 : 50)

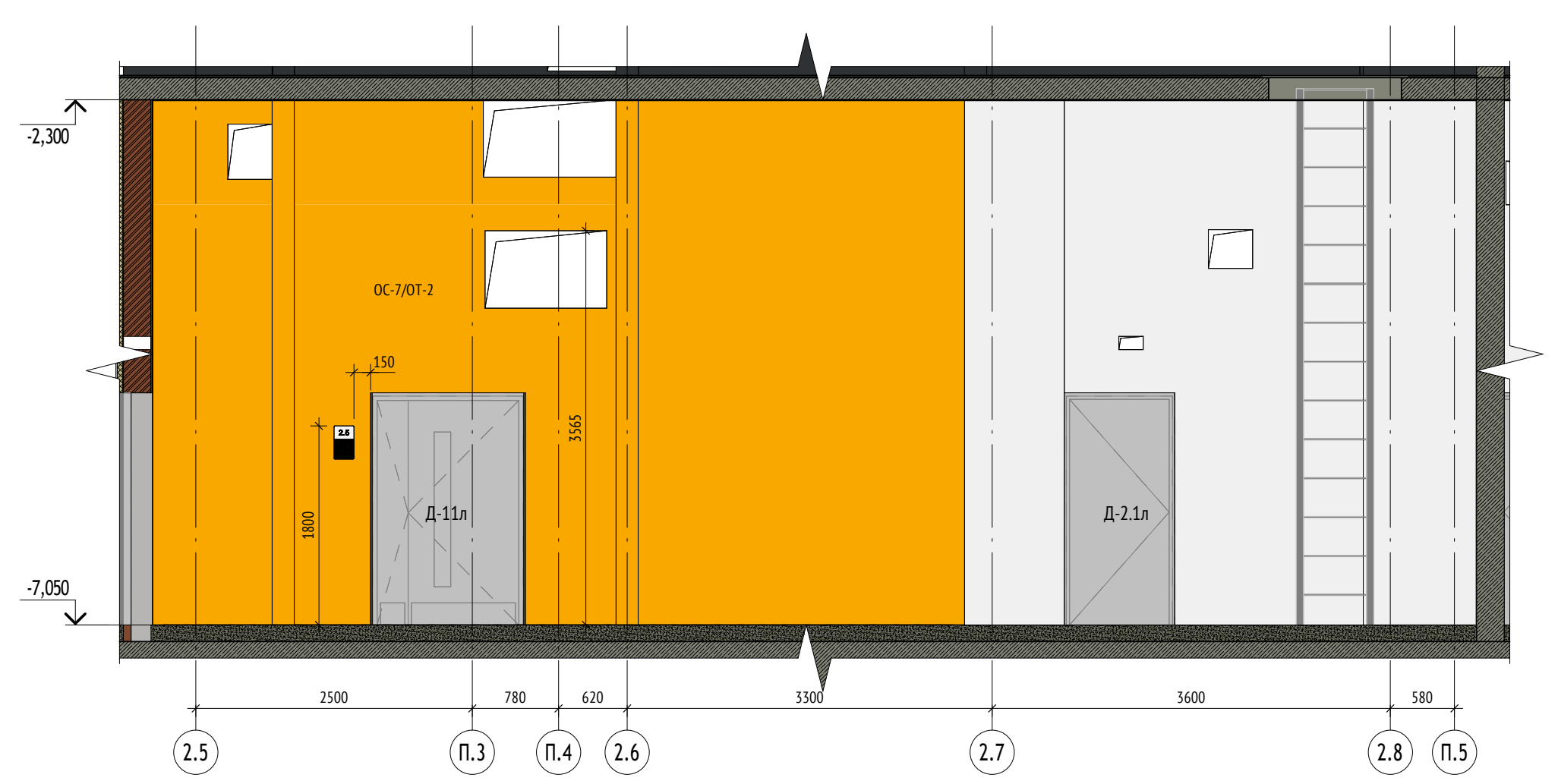

Вид 12 на вход в ЛК секции 5 (1 : 50)

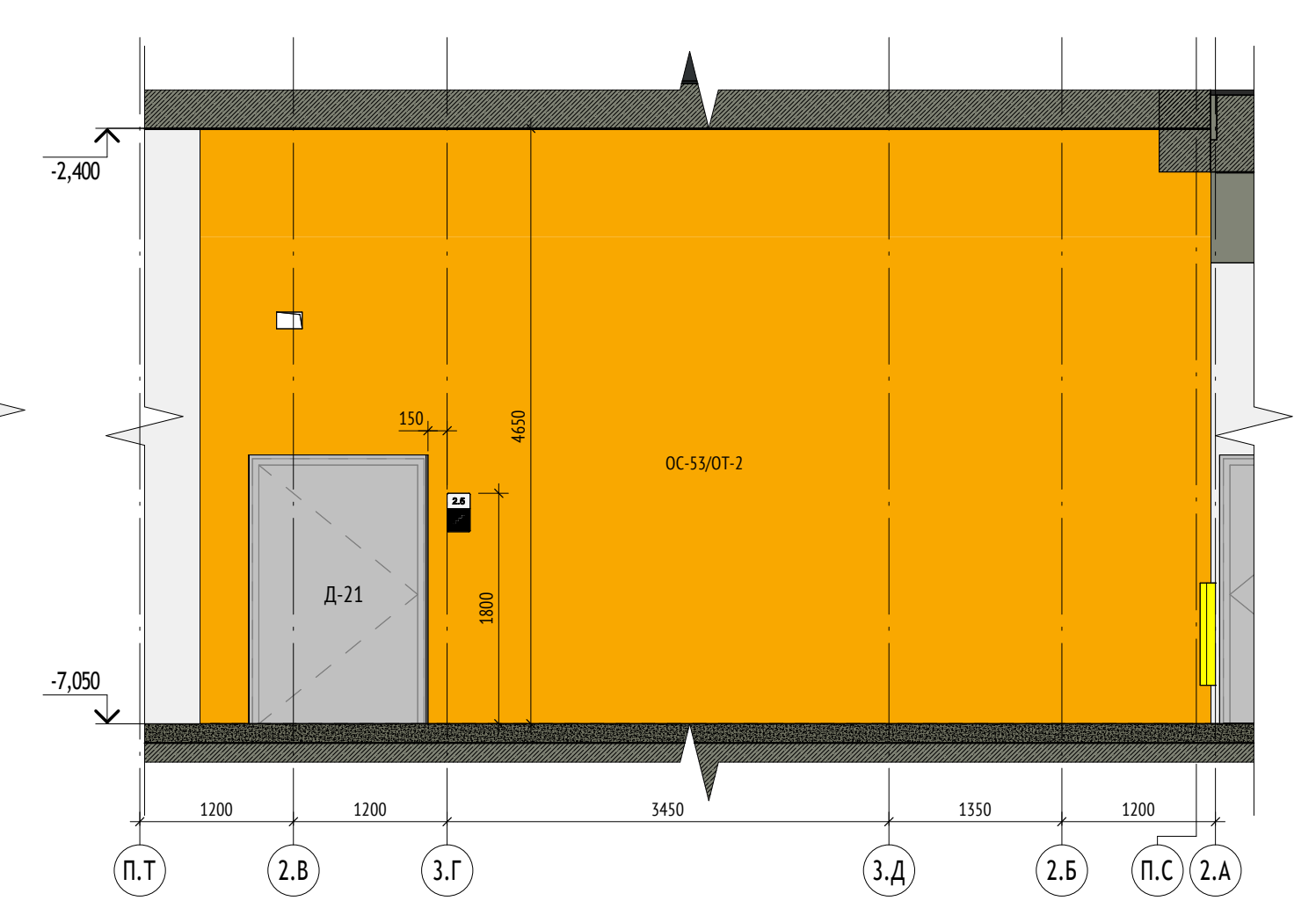

Вид 13 на вход в ЛК секции 5 (1 : 50)

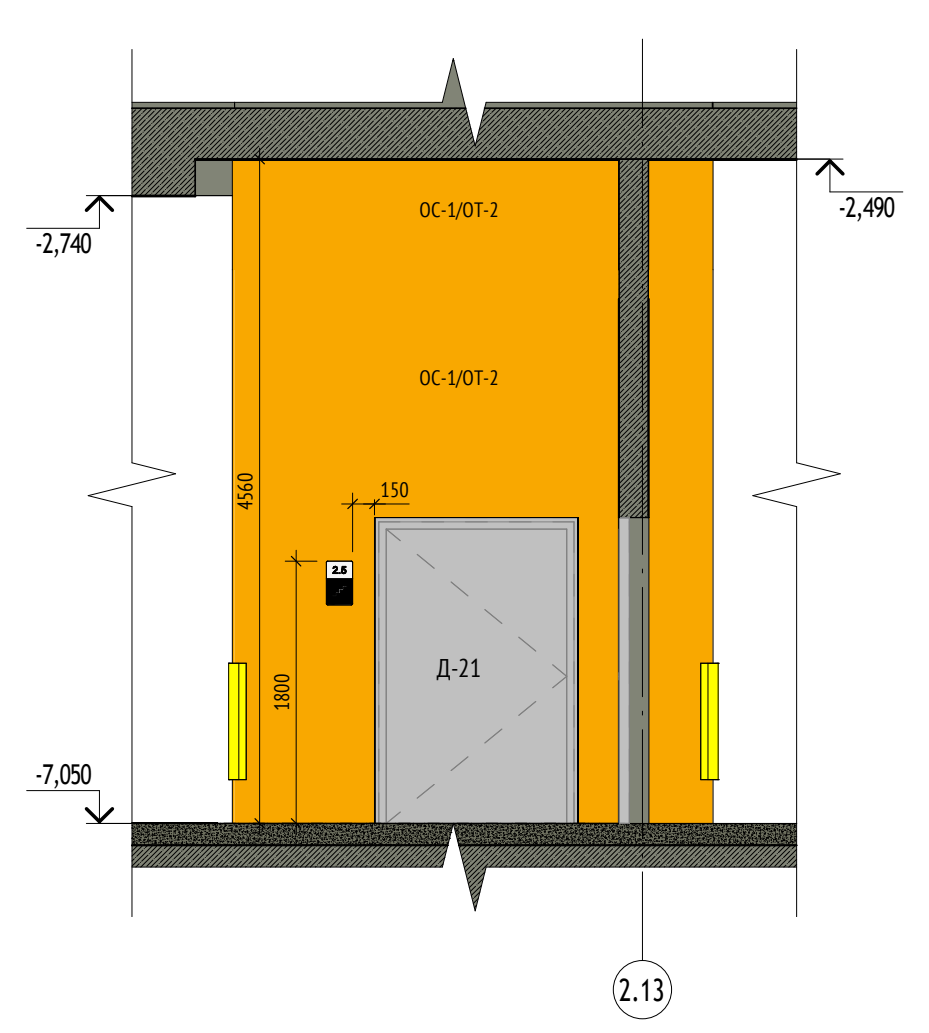

Вид 14 на вход в ЛК секции 5 (1 : 50)

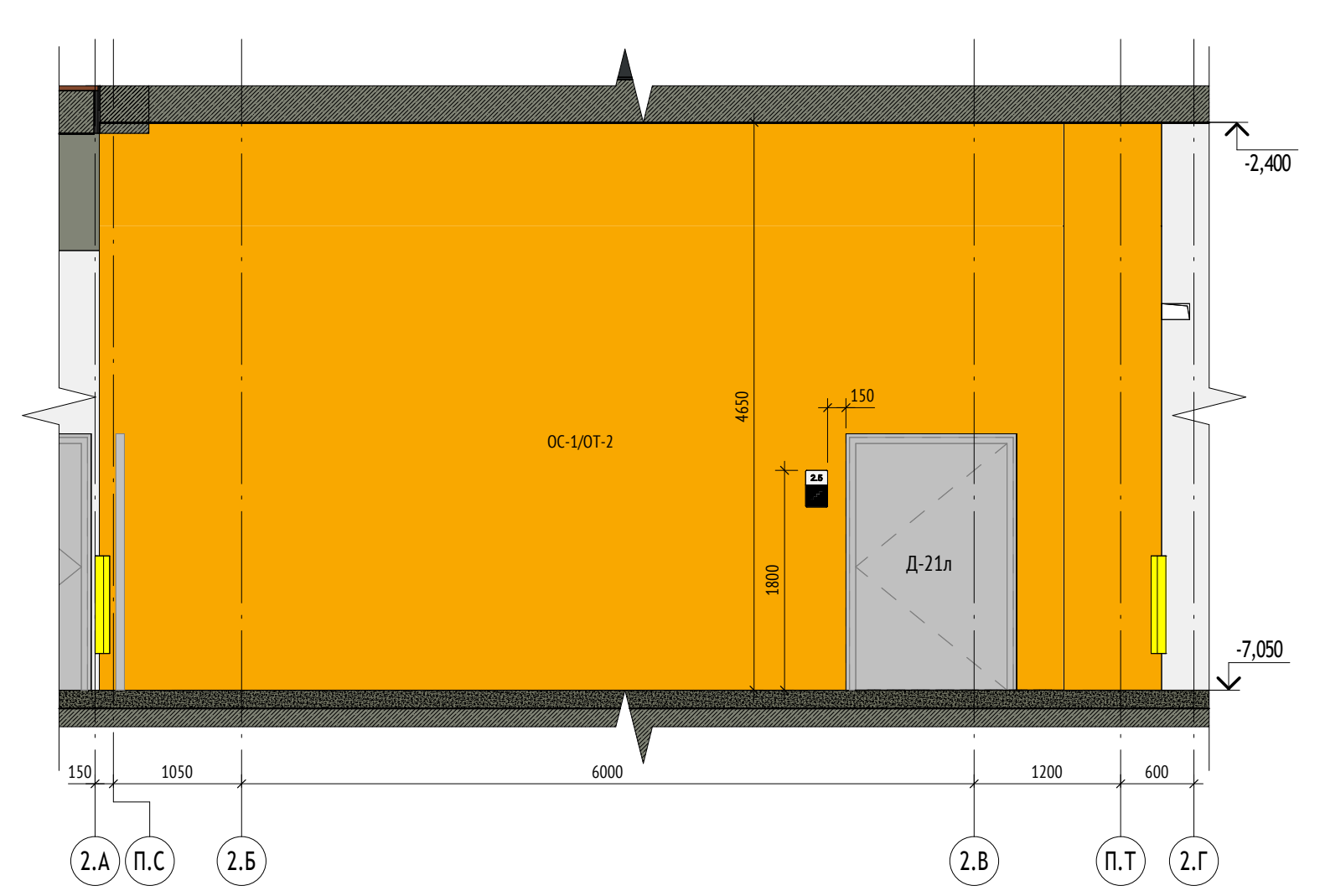

Вид 15 на вход в ЛК секции 6 (1 : 50)

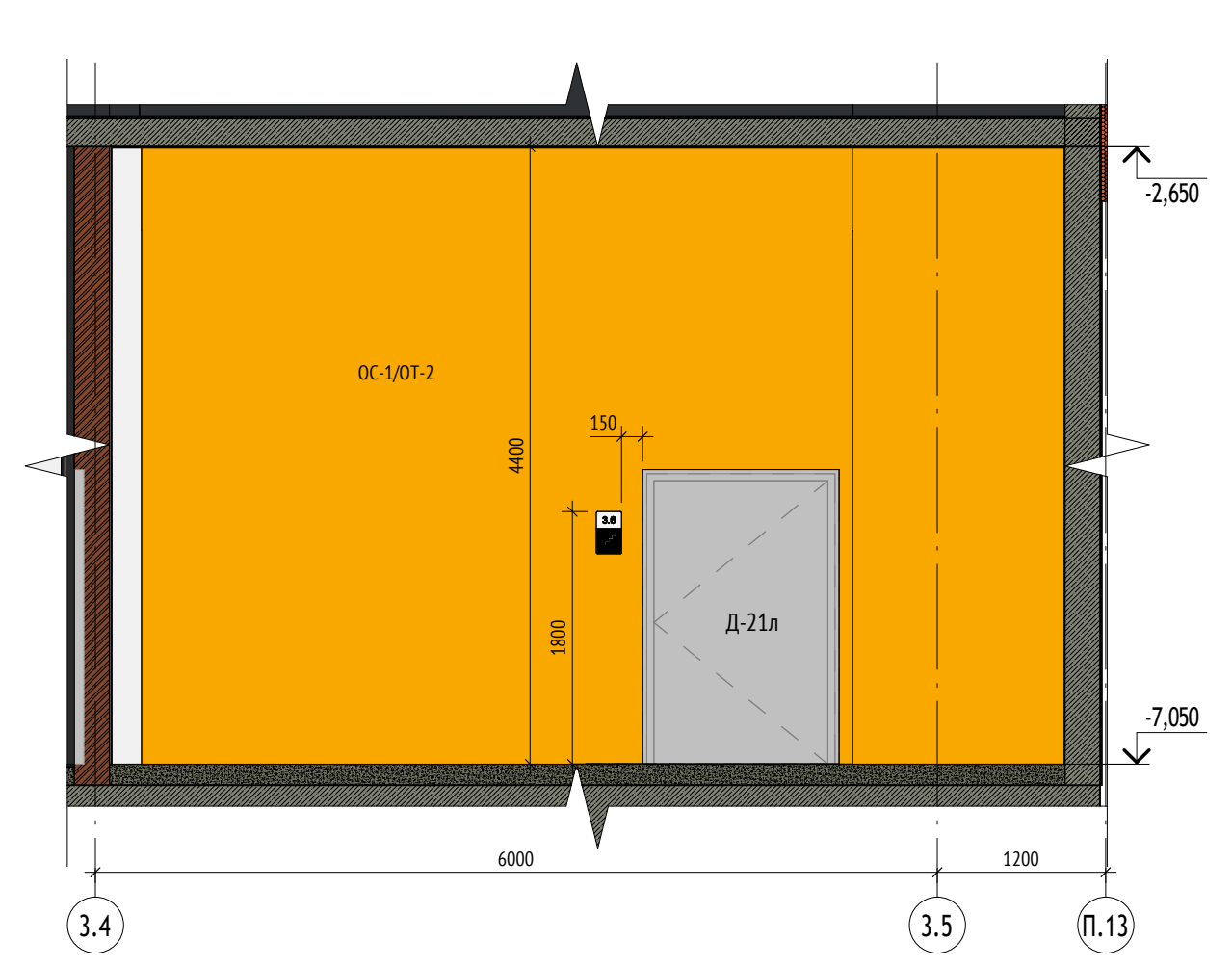

Вид 16 на вход в лифтовый холл секции 6 (1 : 50)

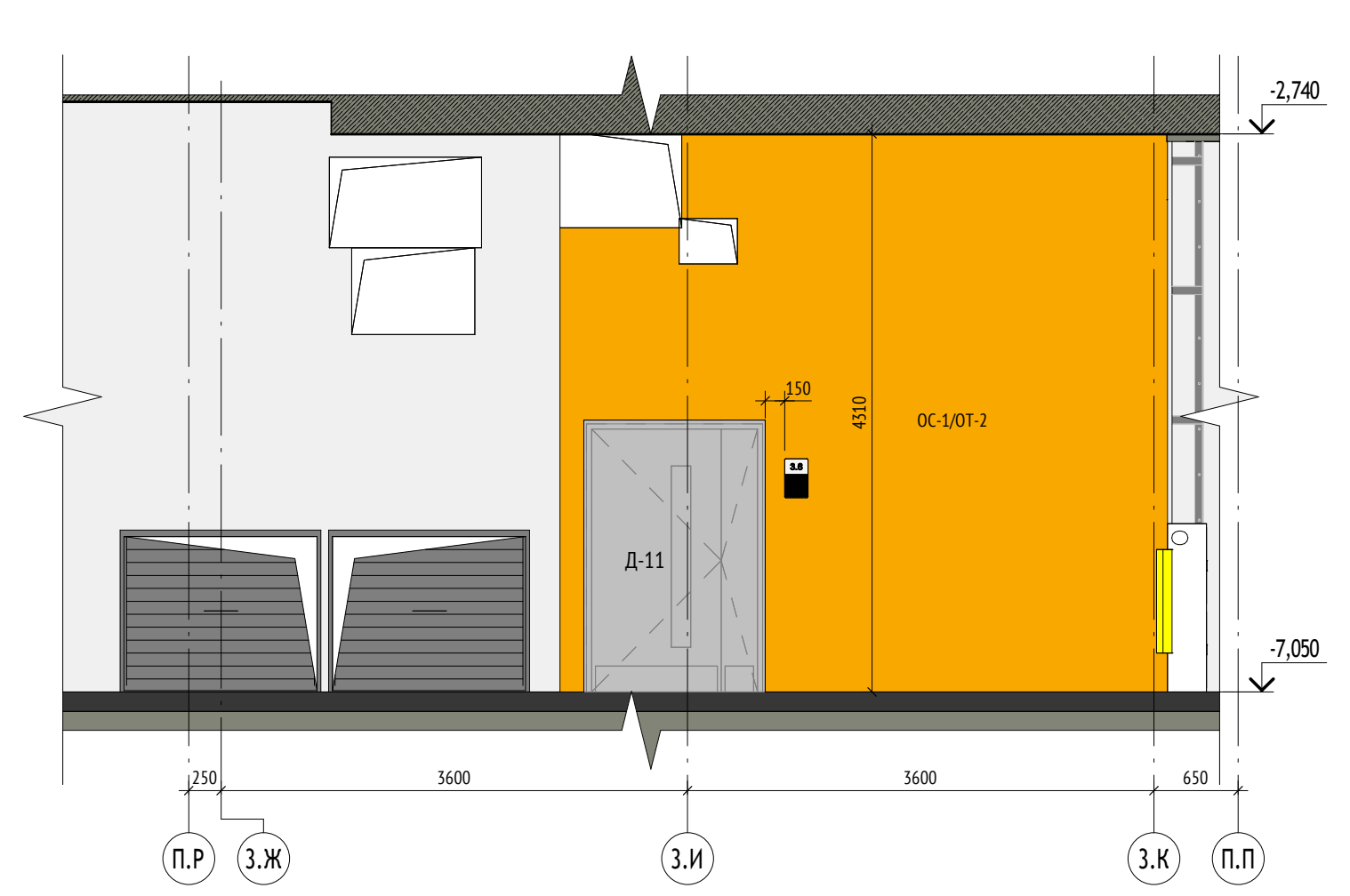

Вид 17 на вход в ЛК секции 6 (1 : 50)

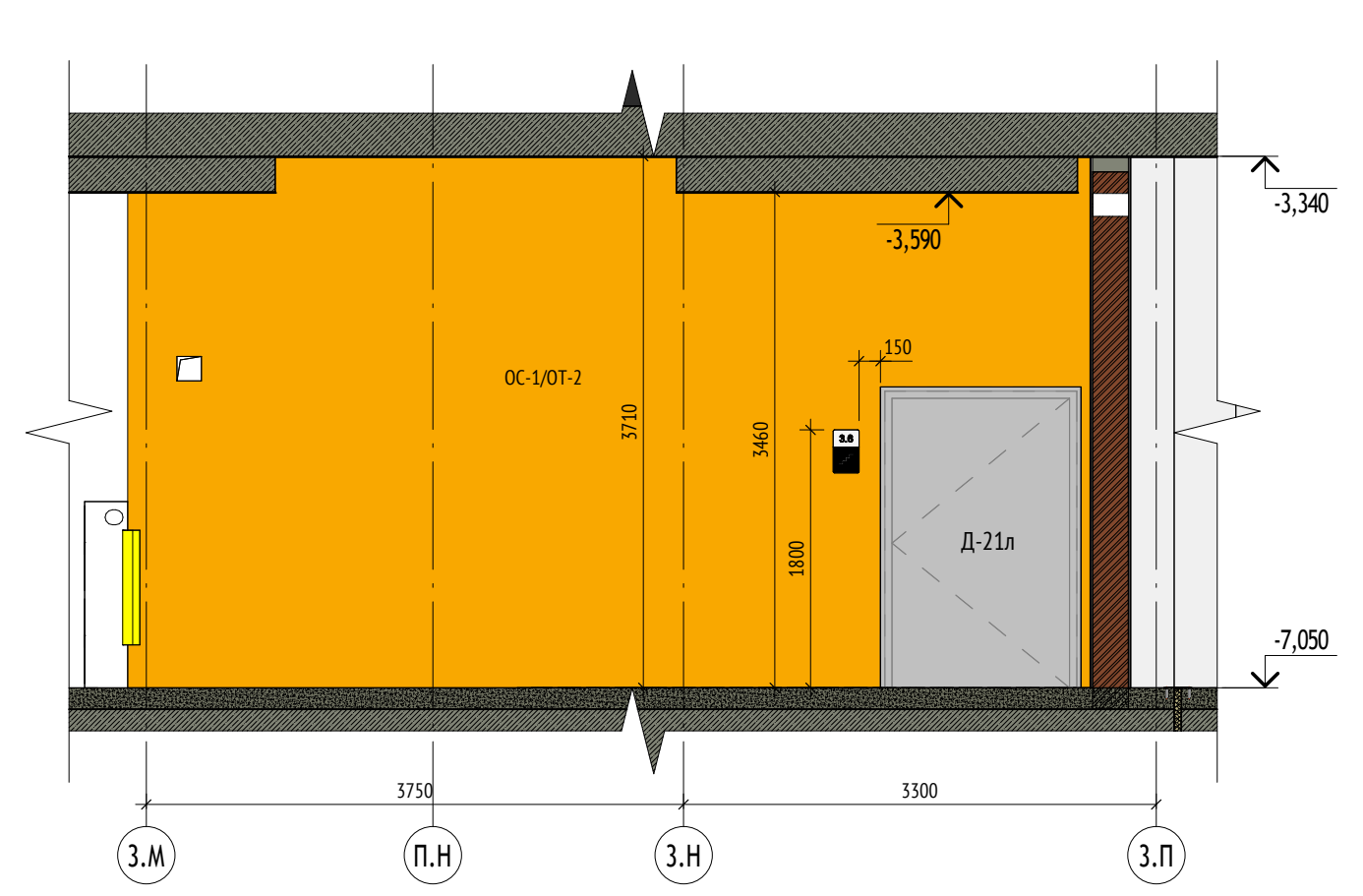

Вид 18 на вход в ЛК секции 6 (1 : 50)

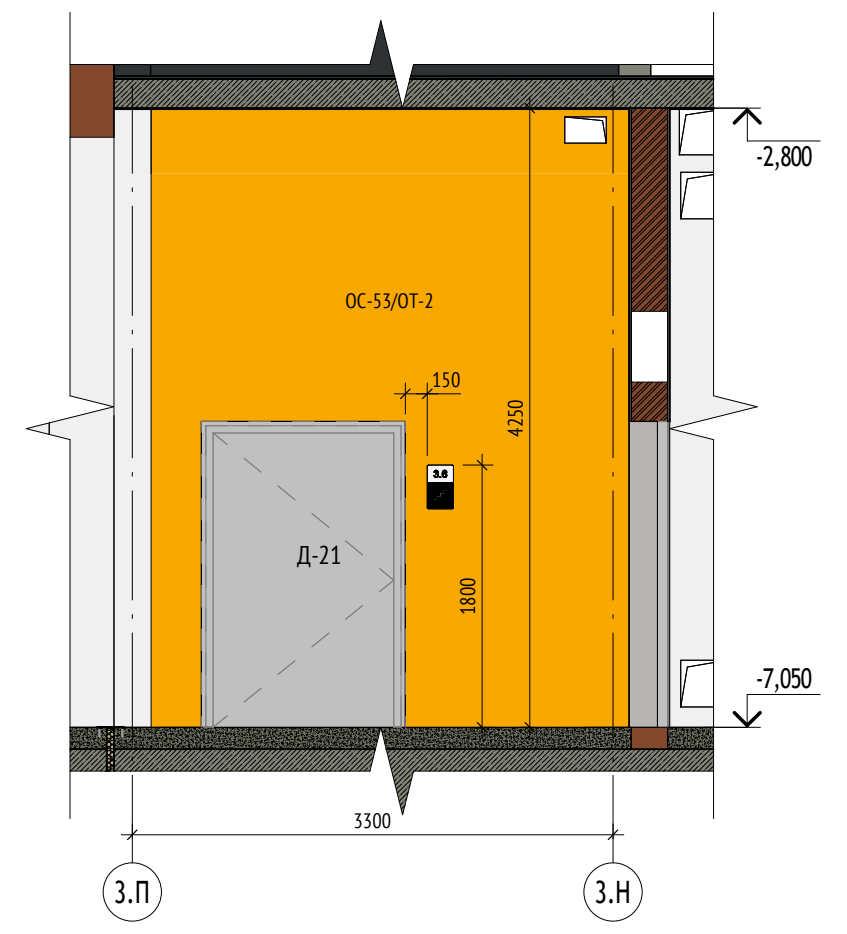

Вид 19 на секцию 7 (1 : 50)

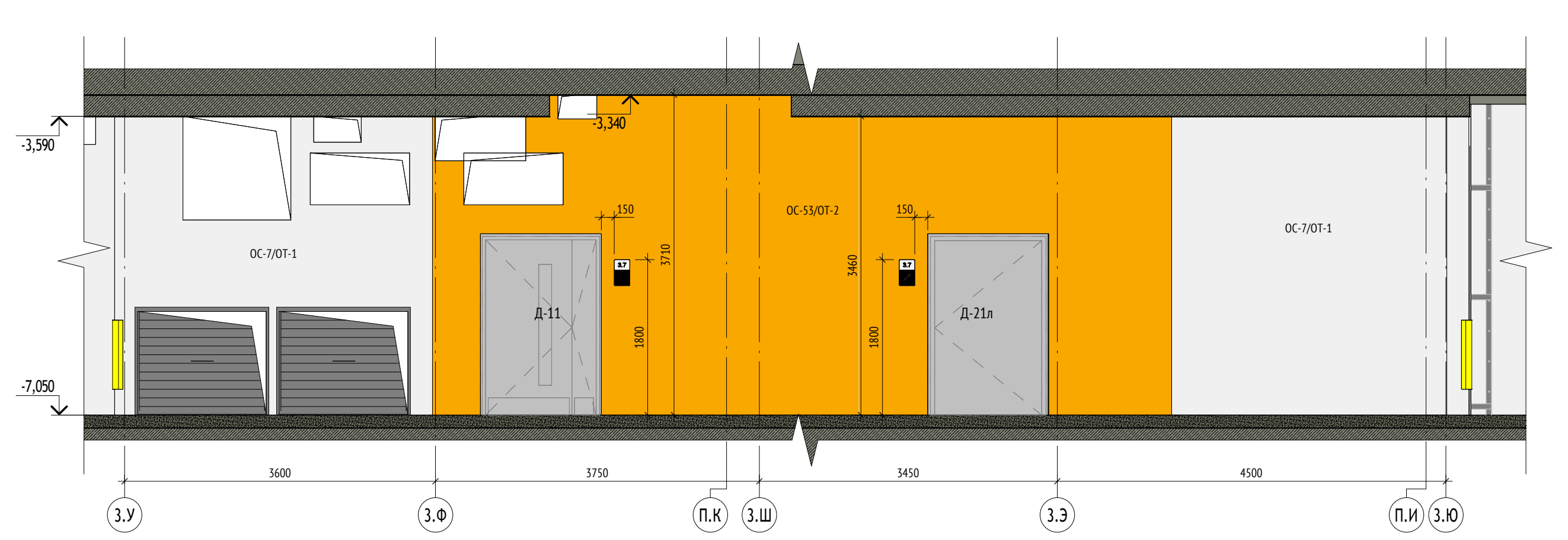

У-1 (1 : 25)

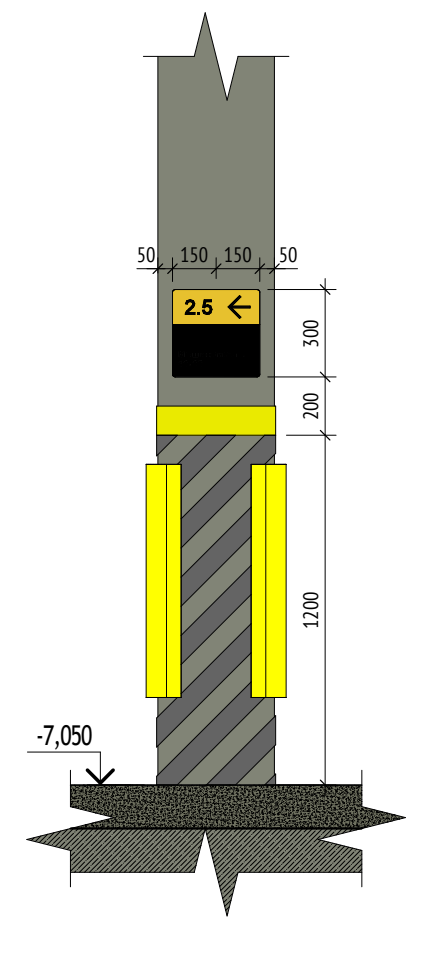

У-2 (1 : 25)

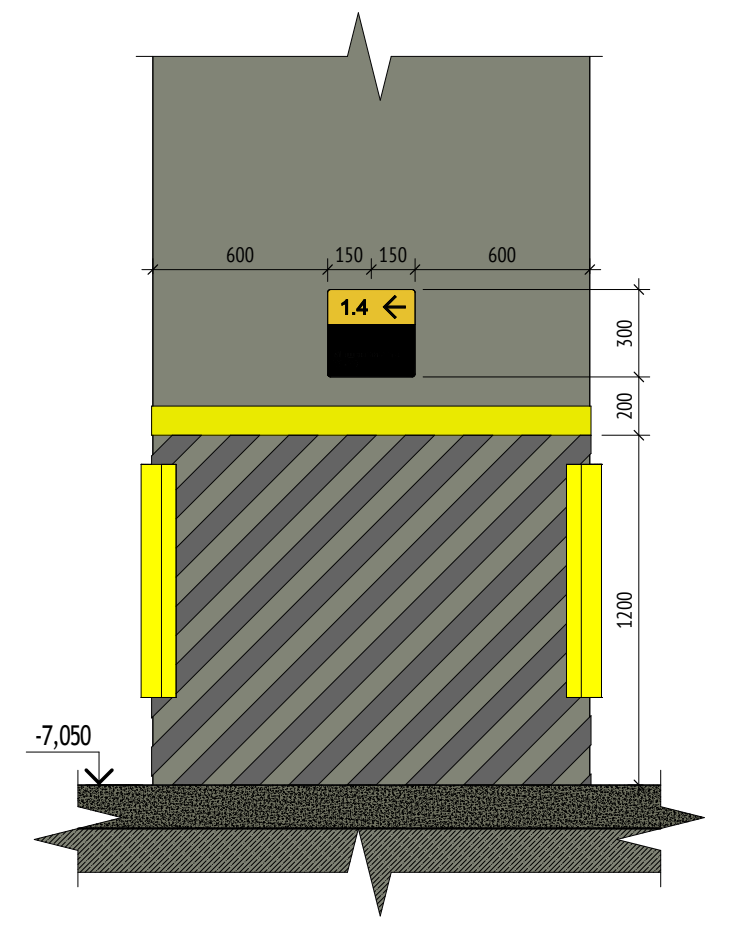

У-3 (1 : 25)

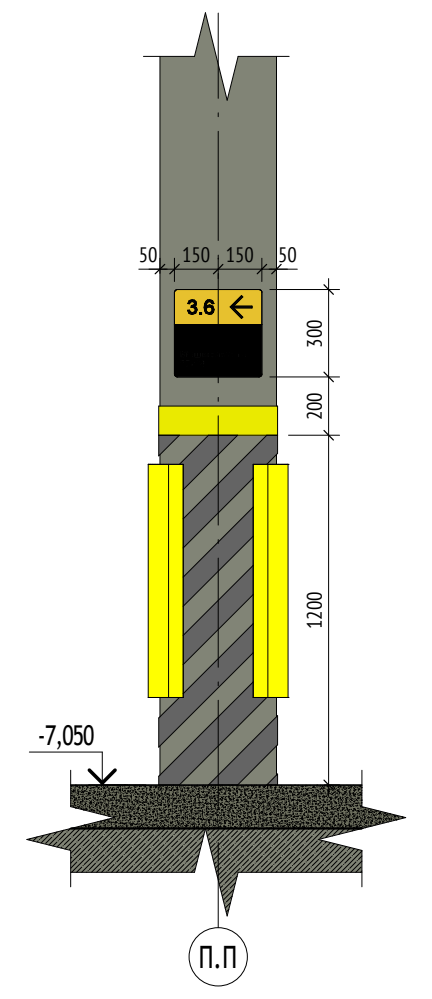

У-4 (1 : 25)

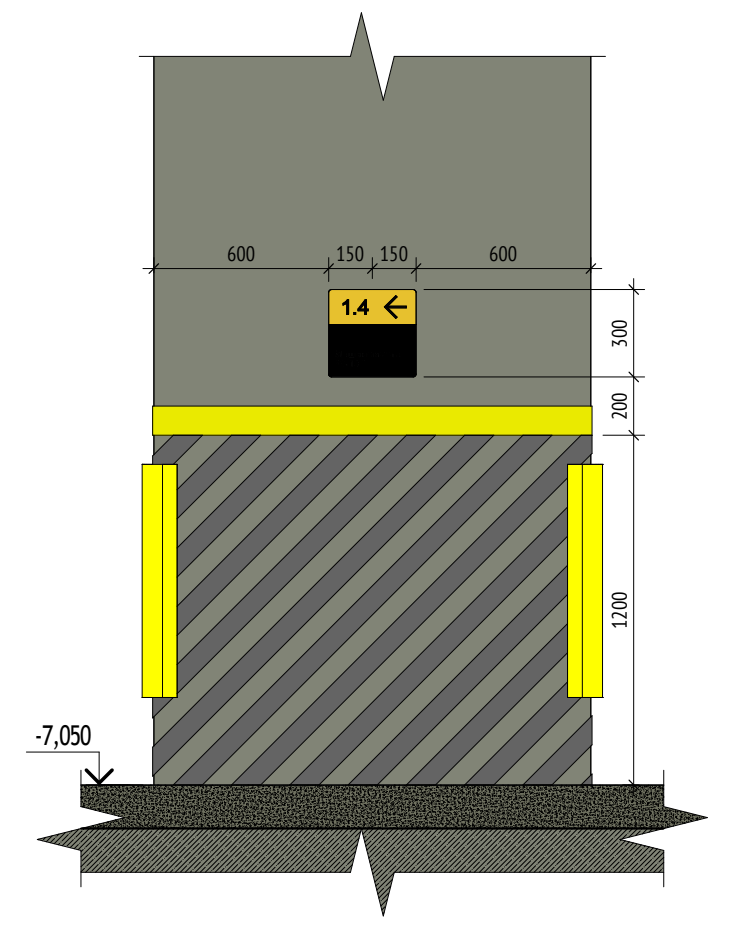

У-5 (1 : 25)

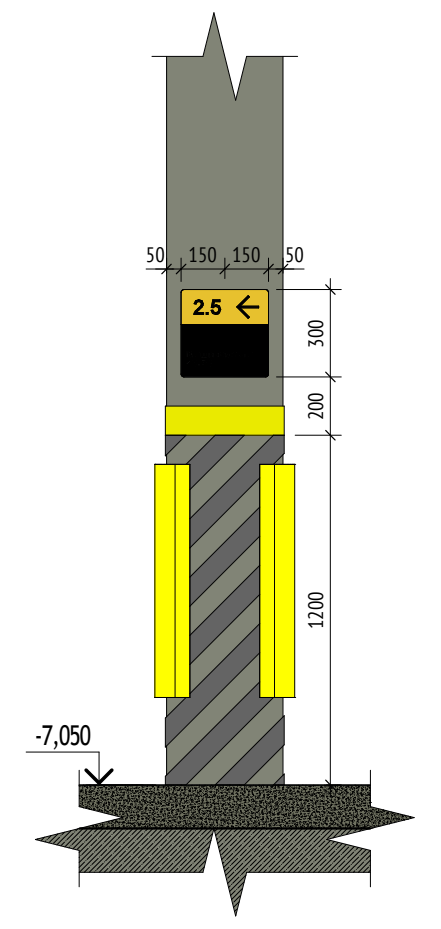

У-6 (1 : 25)

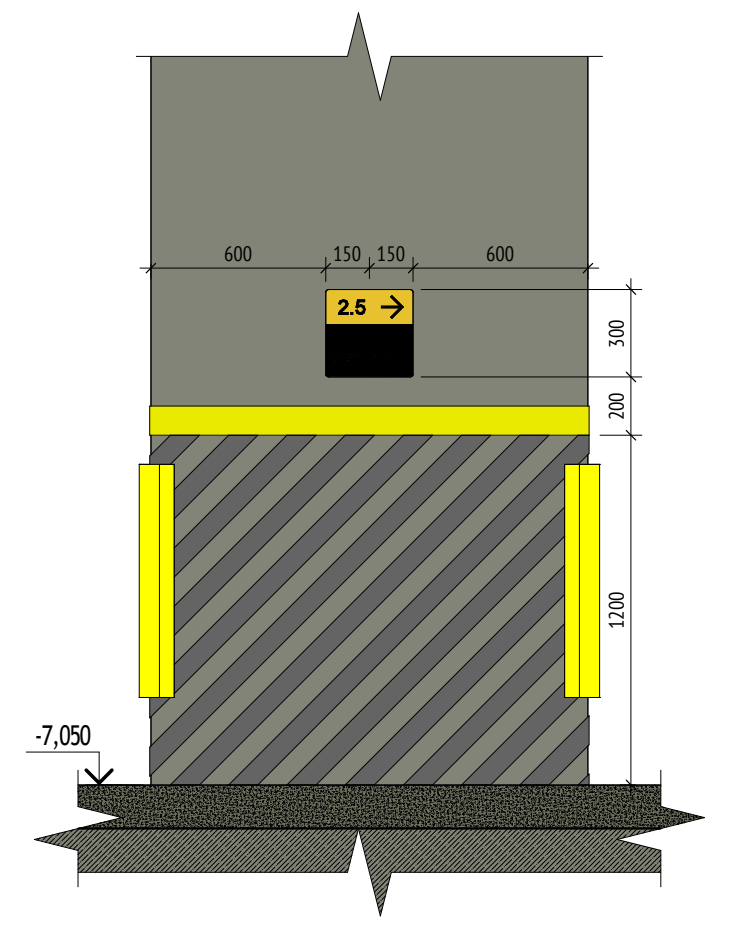

У-7 (1 : 25)

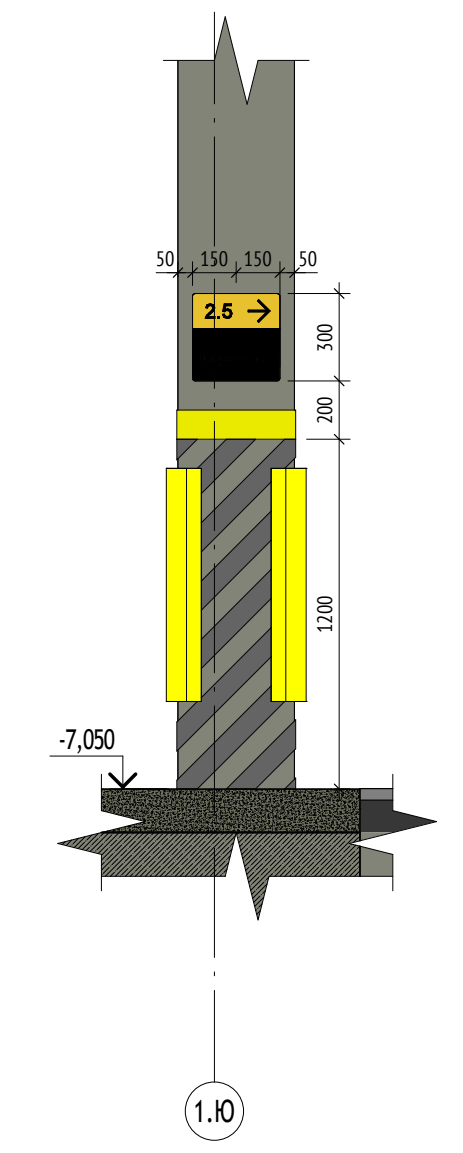

У-8 (1 : 25)

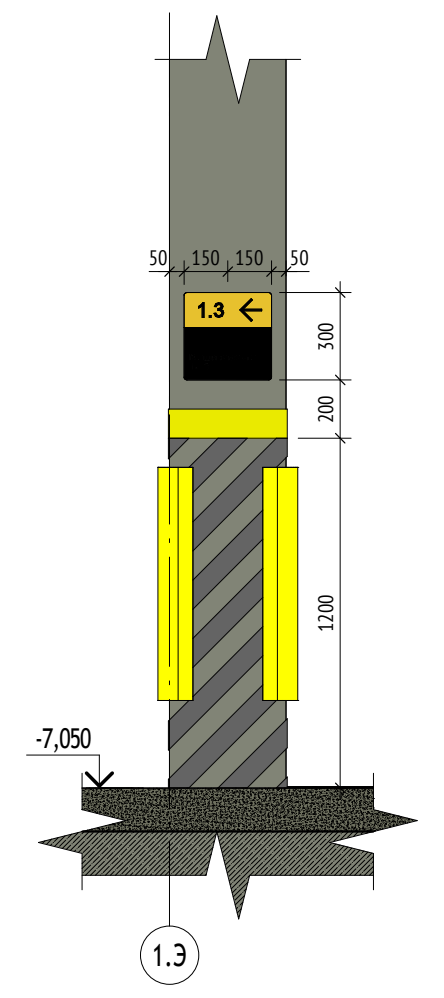

У-9 (1 : 25)

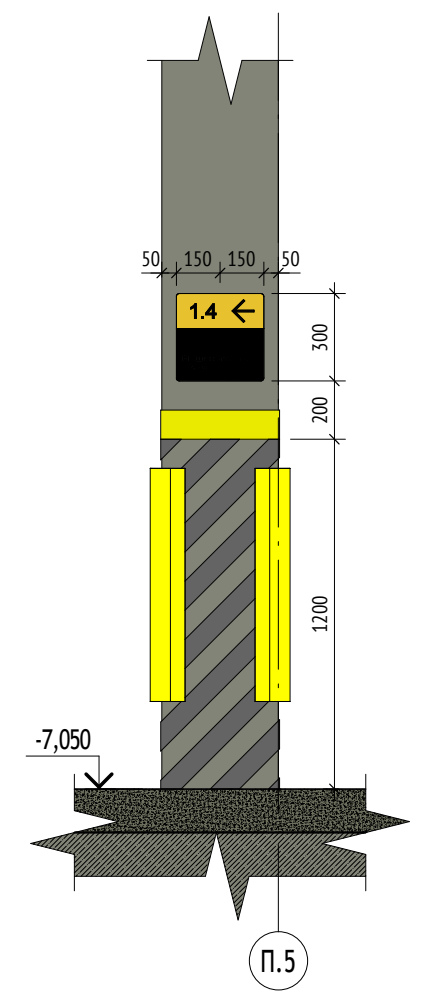

Вертикальная разметка колонн

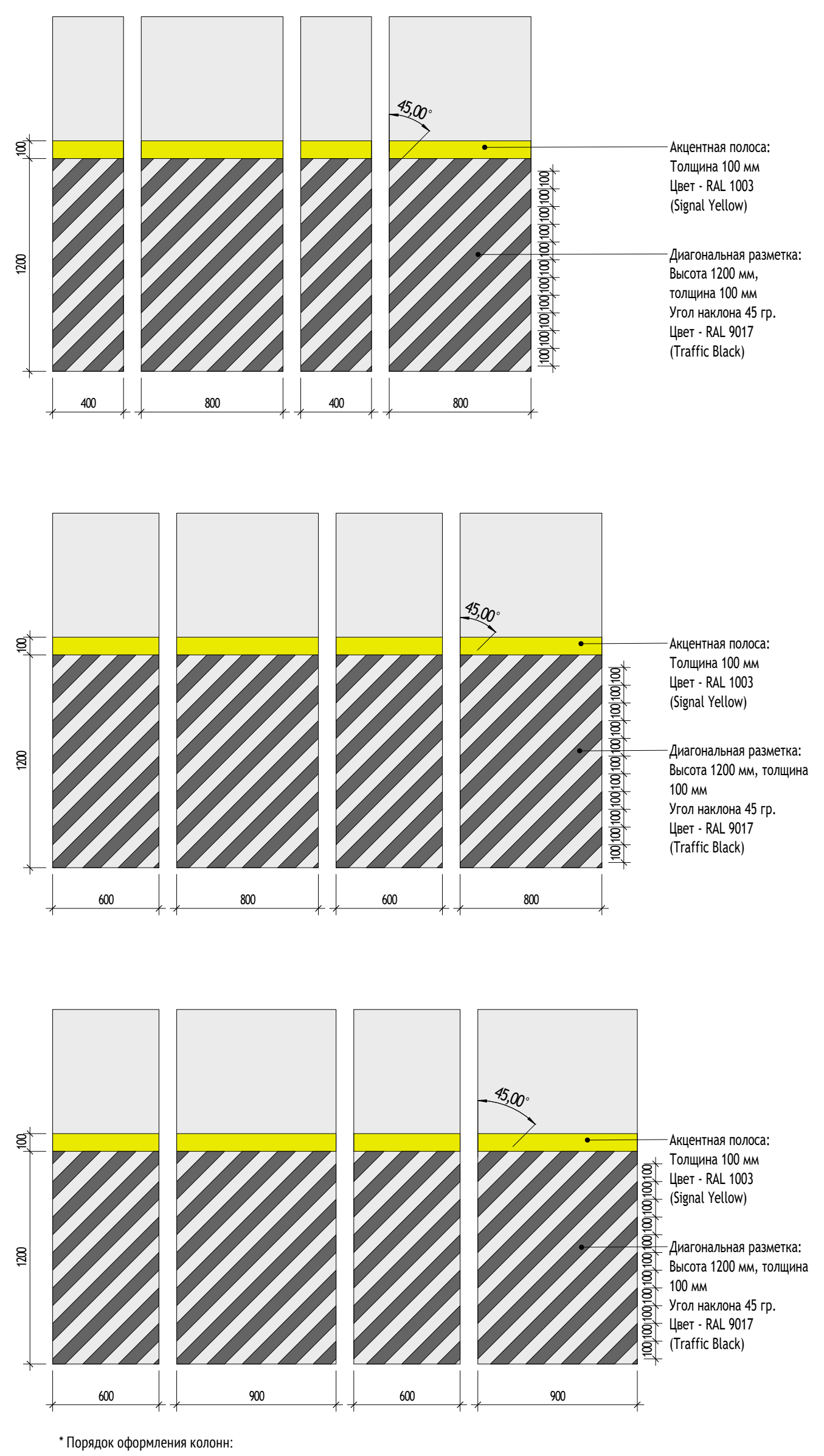
Акцентная полоса:
Толщина 100 мм
Цвет - RAL 1003
(Signal Yellow)
Диагональная разметка:
Высота 1200 мм,
толщина 100 мм
Угол наклона 45 гр.
Цвет - RAL 9017
(Traffic Black)
45,00°
100
1200
400
800
400
800
600
800
600
800
600
900
600
900

* Порядок оформления колонн:
1. Окрашивание колонн;
2. Нанесение диагональной разметки;
3. Установка световых указателей (см. ЭОМ);
4. Установка демпферов (см. 1167-02-ТХ1)

УСЛОВНЫЕ ОБОЗНАЧЕНИЯ:

Компоненты

0,000	Высотная отметка относительная	1.1 ←	Навигационные указатели и таблички
▮	Демпфер		

Навигационные указатели и таблички

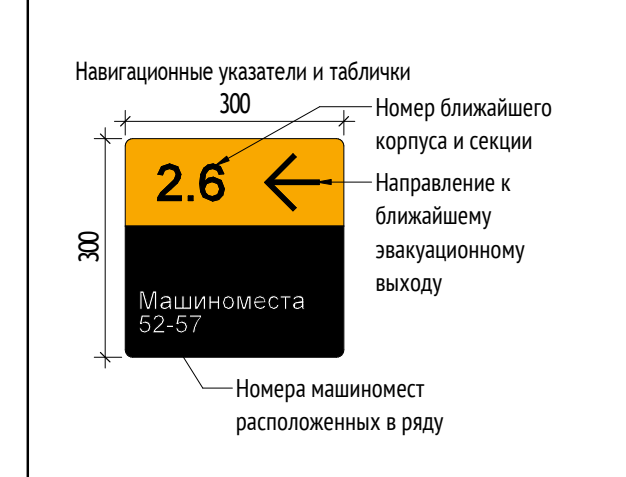
300
300
2.6 ←
Машиноместа
52-57
Номер ближайшего корпуса и секции
Направление к ближайшему эвакуационному выходу
Номера машиномест расположенных в ряду

МАТЕРИАЛЫ:

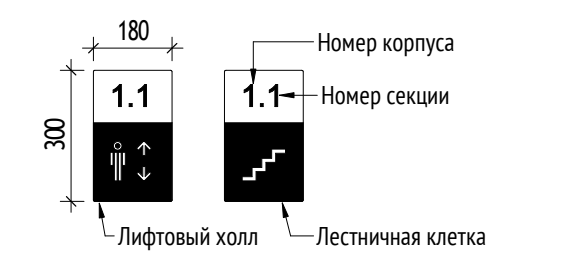
180
300
1.1
1.1
Номер корпуса
Номер секции
Лифтовый холл
Лестничная клетка

СХЕМА ОБЪЕКТА:

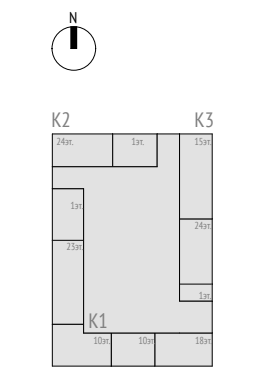

ПРИМЕЧАНИЯ:

1. Общие данные см. лист 1.
2. Данный лист см. совместно с маркировочными планами л.4-6 данного раздела, кладочными планами л.2-12 раздела 17-0112-ОК-1-0-1..3-0-АР0.1.
3. Ведомость отделки полов см. лист 8 данного раздела.
4. Типы стен и потолков см. лист 12 данного раздела.
5. Ведомость отделки помещений см. лист 13 данного раздела.
6. Сводную спецификацию заполнения внутренних дверных проемов см. л. 14 данного раздела.
7. Ведомость технических люков см. л. 15 данного раздела.
8. Ведомость решеток приямка, ведомость водосборных лотков см. л. 16 данного раздела.
9. Отверстия в Кнауф перегородках вырезать по месту, после монтажа инженерного оборудования с учетом инженерных отверстий и выводов. Размеры и привязки отверстий для инженерных коммуникаций в ж.б. конструкциях - см. марку КЖ.
10. Экспликацию помещений см. лист 2 данного раздела.
11. Данный лист см. совместно с ТХ: привязку колесоотбойников, схему крепления демпфера.

						0,000=146.85			
						17-0121-ОК-1-0-1..3-0-АР0.2			
Изм.	Кол.уч	Лист	№док.	Подпись	Дата	Жилой дом с приспособлением подземной автостоянки под защитное сооружение гражданской обороны - «укрытие» (ЗСГО) с инженерными сетями и благоустройством территории по адресу: Москва, внутригородское муниципальное образование Измайлово, бульвар Сиреневый, земельный участок 4/4 (Сиреневый б-р, вл.4, з/у 4) (Восточный административный округ)			
Разработал		Фитингофф-Шель			28.08.25	Подземная часть	Стадия	Лист	Листов
Проверил		Волков		Волк	28.08.25		Р	20	
ГАП		Волков		Волк	28.08.25				
Гл. арх. бюро		Струговец			28.08.25	Виды стен, навигационные элементы -1 этажа, эскизы указатлей	ООО "Проектное бюро АПЕКС"		
Н. контр.		**Куликова**			28.08.25				
ГИП		Першин			28.08.25				

Формат А1х3

Согласовано

Взам. инв. №

Подп. и дата

Инв. № подл.

Разрез 1-1 (1 : 100)

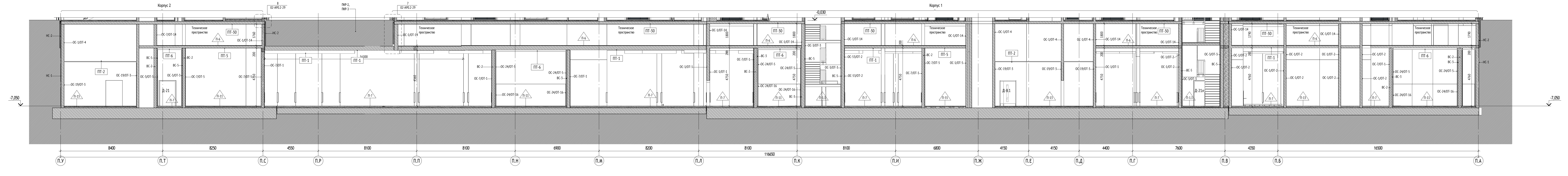
Корпус 2
Корпус 1
Техническое пространство
-7,050
116650
П.У
П.Т
П.С
П.Р
П.П
П.Н
П.М
П.Л
П.К
П.И
П.Ж
П.Е
П.Д
П.Г
П.В
П.Б
П.А

Разрез 2-2 (1 : 100)

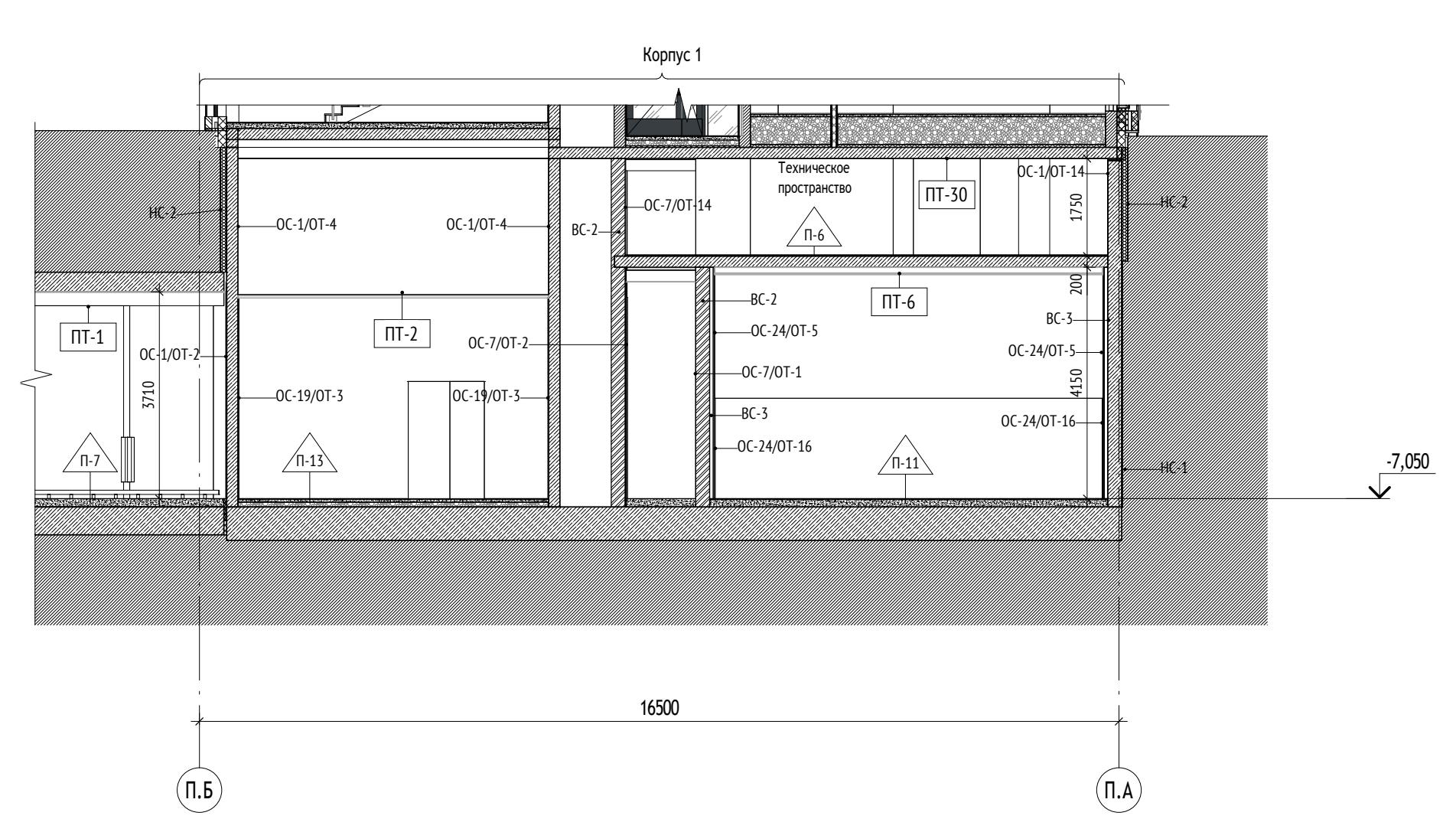
Корпус 1
Техническое пространство
-7,050
16500
П.Б
П.А

Разрез 3-3 (1 : 100)

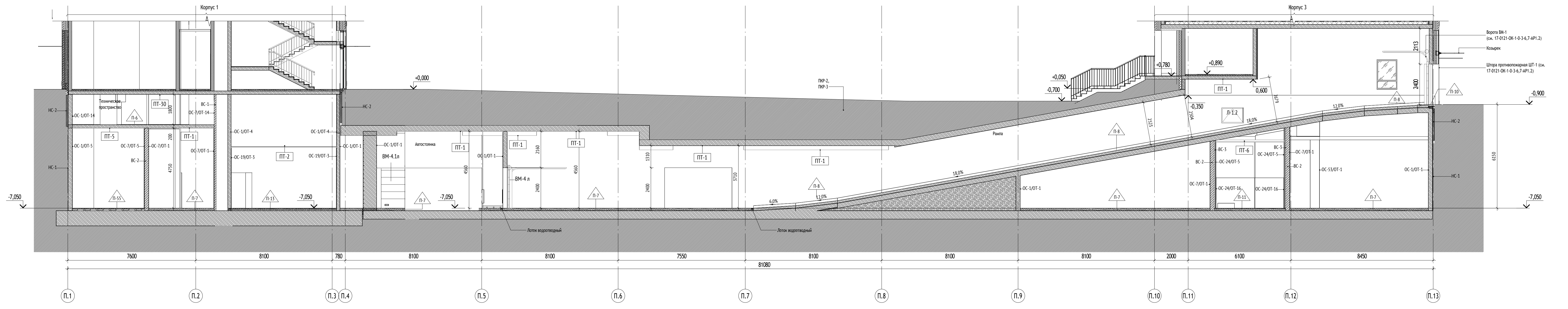
Корпус 1
Корпус 3
±0,000
-7,050
Рампа
Автостоянка
81080
7600
8100
780
8100
7550
8100
8100
8100
2000
6100
8450
П.1
П.2
П.3
П.4
П.5
П.6
П.7
П.8
П.9
П.10
П.11
П.12
П.13

Разрез 4-4 (1 : 100)

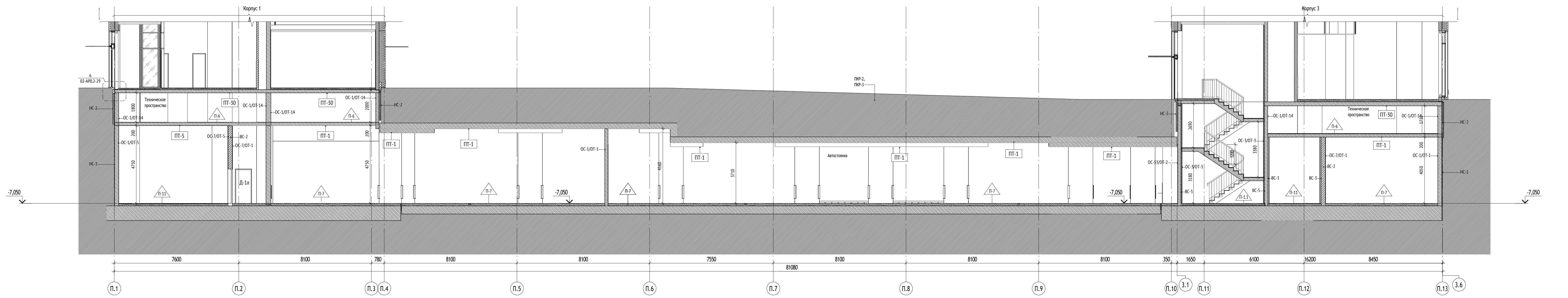
Корпус 1
Корпус 3
Техническое пространство
Автостоянка
-7,050
81080
7600
8100
780
8100
8100
7550
8100
8100
8100
350
1650
6100
8450
П.1
П.2
П.3
П.4
П.5
П.6
П.7
П.8
П.9
П.10
П.11
П.12
П.13

Разрез 5-5 (1 : 100)

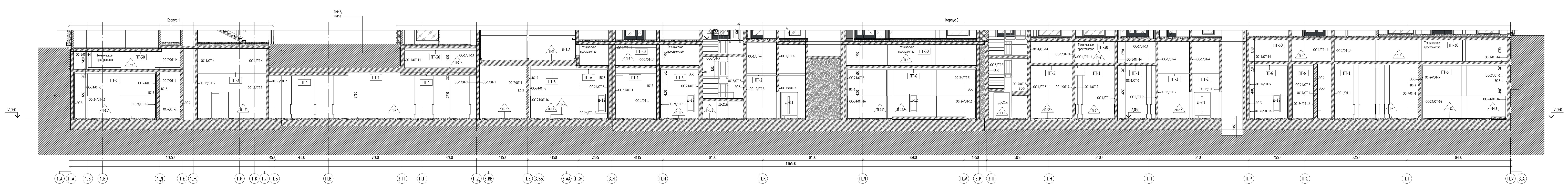
Корпус 1
Корпус 3
Техническое пространство
-7,050
116650
16050
4350
7600
4400
4150
4150
2685
4115
8100
8100
8200
1850
5050
8100
8100
4550
8250
8400

Состав основных ограждающих конструкций:

НС-1 Подземный этаж (ниже отм. -2000) - 16 мм:
- Обратная засыпка
- Мембрана защитная (Технониколь PLANTER standard) - 8 мм
- Гидроизоляция (Технониколь Техноэласт Фундамент или Техноэласт Альфа ЭПП (при наличии радоновой опасности согласно инженерноэкологическим изысканиям)) - 1 слой
- Гидроизоляция (Технониколь Техноэласт Фундамент) - 1 слой
- Праймер битумный (Технониколь №1) - 1 слой
- Монолитная ж/б стена

НС-2 Подземный этаж (отм. -2000 до ур.земли) - 116 мм:
- Обратная засыпка
- Мембрана защитная (Технониколь PLANTER standard) - 8 мм
- Пенополистирол экструдированный (Технониколь CARBON PROF), прочность на сжатие при 10% линейной деформации ≥0,2 Мпа, λБ=0,032 Вт/мК - 100 мм
- Мастика битумная приклеивающая (Технониколь №27) - 1 слой
- Гидроизоляция (Технониколь Техноэласт Фундамент или Техноэласт Альфа ЭПП (при наличии радоновой опасности согласно инженерноэкологическим изысканиям)) - 1 слой
- Гидроизоляция (Технониколь Техноэласт Фундамент) - 1 слой
- Праймер битумный (Технониколь №1) - 1 слой
- Монолитная ж/б стена

ПКР-1 Покрытие подземной автостоянки под тротуаром из бетонной плитки и озеленением min 210 мм:
1. Слои благоустройства см. раздел ГП
2. Геотекстиль Г-200
3. Гранитный щебень фр. 5-20, 150 мм
4. Мембрана профилированная дренажная (Технониколь - PLANTER GEO), с фильтрующим слоем - 9 мм
5. Геотекстиль иглопробивной термообработанный (Технониколь) 300 г/м² - 1 слой
6. Пенополистирол экструдированный (Технониколь - CARBON SOLID 500), прочность на сжатие при 10% линейной деформации ≥0,5 Мпа, λ=0,031 Вт/мК -100 мм
7. Геотекстиль иглопробивной термообработанный (Технониколь) 300 г/м² - 1 слой
8. Гидроизоляция 2-ой слой (Технониколь - Техноэласт ГРИН П ЭПП) - 1 слой
9. Гидроизоляция 1-ый слой (Технониколь - Техноэласт Фундамент П ЭПП) - 1 слой
10. Праймер битумный (Технониколь №01) - 1 слой
11. Стяжка цементно-песчаная М200, армированная сеткой 5Вр1 с ячейкой 100х100 - 50 мм
12. Керамзитобетон В12.5 (керамзитовый гравий фр. 20-40мм, П35, М250) по уклону min - 40мм
13. Плита Ж/б

ПКР-2 Покрытие подземной автостоянки под проездом, тротуаром для проезда пожарной техники и парковкой- min 350:
1. Слои благоустройства см. раздел ГП
2. Плита распределительная ж/б В15, F100, W4, армированная в 1 слой сеткой Ø5 В500С с ячейкой 100х100 - 100 мм
3. Геотекстиль иглопробивной термообработанный (Технониколь) 300 г/м² - 1 слой
4. Гранитный щебень фр. 5-20, 150 мм
5. Мембрана профилированная дренажная (Технониколь - PLANTER EXTRA-GEO), с фильтрующим слоем - 9 мм
6. Геотекстиль иглопробивной термообработанный (Технониколь) 300 г/м² - 1 слой
7. Пенополистирол экструдированный (Технониколь - CARBON SOLID 500), прочность на сжатие при 10% линейной деформации ≥0,5 Мпа, λ=0,031 Вт/мК - 100 мм
8. Геотекстиль иглопробивной термообработанный (Технониколь) 300 г/м² - 1 слой
9. Гидроизоляция 2-ой слой (Технониколь - Техноэласт ГРИН П ЭПП) - 1 слой
10. Гидроизоляция 1-ый слой (Технониколь - Техноэласт Фундамент П ЭПП) - 1 слой
11. Праймер битумный (Технониколь №01) - 1 слой
12. Стяжка цементно-песчаная М200, армированная сеткой 5Вр1 с ячейкой 100х100 - 50 мм
13. Керамзитобетон В12.5 (керамзитовый гравий фр. 20-40мм, П35, М250) по уклону min - 40мм
14. Плита Ж/б

ПКР-3 Покрытие площадок входных групп 270-290 мм -min 270 мм:
1. Бетонная тротуарная плитка (см. раздел ГП) - 60 мм
2. Смесь сухая цементно-песчаная М100 (см. раздел ГП) - 40 мм
3. Стяжка цементно-песчаная М200, армированная сеткой 5Вр1 с ячейкой 100х100, по уклону - 52-72 мм
4. Мембрана профилированная дренажная (Технониколь - PLANTER GEO), с фильтрующим слоем - 9 мм
5. Геотекстиль иглопробивной термообработанный (Технониколь) 300 г/м² - 1 слой
6. Пенополистирол экструдированный(Технониколь - CARBON PROF), прочность на сжатие при 10% линейной деформации ≥0,2 Мпа, λ=0,032 Вт/мК - 100 мм
7. Мастика битумная приклеивающая (Технониколь №27) - 1 слой
8. Гидроизоляция (Технониколь - Техноэласт Фундамент П ЭПП) - 2 слоя
9. Праймер битумный (Технониколь №01) - 1 слой
10. Плита Ж/б

УСЛОВНЫЕ ОБОЗНАЧЕНИЯ:

Маркировка элементов			
ВС-1	Марка стен	Д-1	Марка двери
ОС-1/ОТ-1	Марка отделки стен	Д-1	Марка двери
△П.1	Марка пола	Пт-1	Марка потолка
Компоненты			
0,000	Высотная отметка относительная	▱	Инженерные отверстия в стенах

МАТЕРИАЛЫ:

▬ - Стены из монолитного железобетона 200, 220, 250 мм
▨ - Стены из кирпича 120, 250 мм
▩ - Утеплитель минераловатный 50 мм

СХЕМА ОБЪЕКТА:

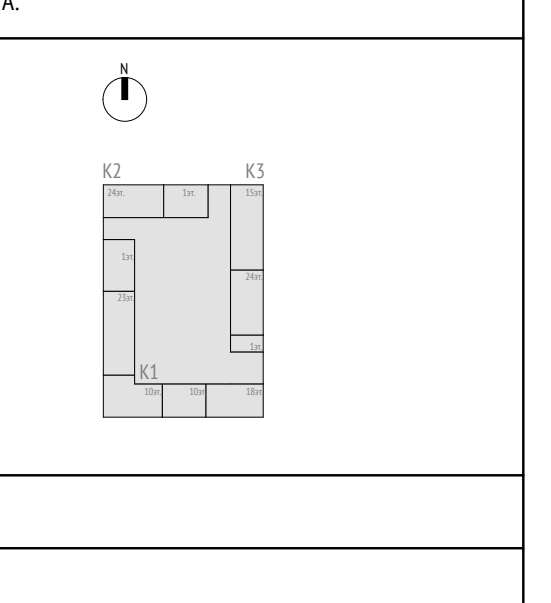
N
К2
К3
К1
24эт.
1эт.
15эт.
1эт.
24эт.
23эт.
1эт.
10эт.
10эт.
18эт.

ПРИМЕЧАНИЯ:

1. Общие данные см. лист 1.
2. Отметку уровня земли, проезды, озеленение см. чертежи марки ГП.
3. Разуклонку по покрытию стилобата см. чертежи раздела ДР/ГИ;
4. Линии разрезов см. планы л.2-6 данного раздела.
5. Расположение отверстий показано на кладочных планах – см. комплект 17-0121-ОК-1-0-1..3-АР0.1.
6. Ж.б. конструкции и отверстия в них см. КР.
7. Разрезы надземной части см. комплекты 17-0121-ОК-1-0-1-1..4-АР1.2, 17-0121-ОК-1-0-2-5-АР1.2, 17-0121-ОК-1-0-3-6,7-АР1.2, 17-0121-ОК-1-0-1-1..4-АР2.2, 17-0121-ОК-1-0-2-5-АР2.2, 17-0121-ОК-1-0-3-6,7-АР2.2.
8. Ведомость отделки помещений см. лист 13 данного раздела.
9. Ведомость отделки полов см. лист 8 данного раздела.
10. Сводную спецификацию заполнения внутренних дверных проемов см. л. 14 данного раздела.
11. Ведомость технических люков см. л. 15 данного раздела.
12. Узлы см. листы 28-31 данного раздела.

Согласовано

Взам. инв. №

Подп. и дата

Инв. № подл.

0,000=146.85

						17-0121-ОК-1-0-1..3-0-АР0.2			
Изм.	Кол.уч	Лист	№док.	Подпись	Дата	Жилой дом с приспособлением подземной автостоянки под защитное сооружение гражданской обороны - «укрытие» (ЗСГО) с инженерными сетями и благоустройством территории по адресу: Москва, внутригородское муниципальное образование Измайлово, бульвар Сиреневый, земельный участок 4/4 (Сиреневый б-р, вл.4, з/у 4) (Восточный административный округ)			
Разработал		Фитингофф-Шель			28.08.25	Подземная часть	Стадия	Лист	Листов
Проверил		Волков		Волков	28.08.25		Р	21	
ГАП		Волков		Волков	28.08.25				
Гл. арх. бюро		Струговец			28.08.25	Разрезы 1-1, 2-2, 3-3, 4-4, 5-5. М 100	ООО "Проектное бюро АПЕКС"		
Н. контр.		**Куликова**			28.08.25				
ГИП		Першин			28.08.25				

Формат А1х3

Лк-8. Разрез 8.1-8.1 (1 : 50)

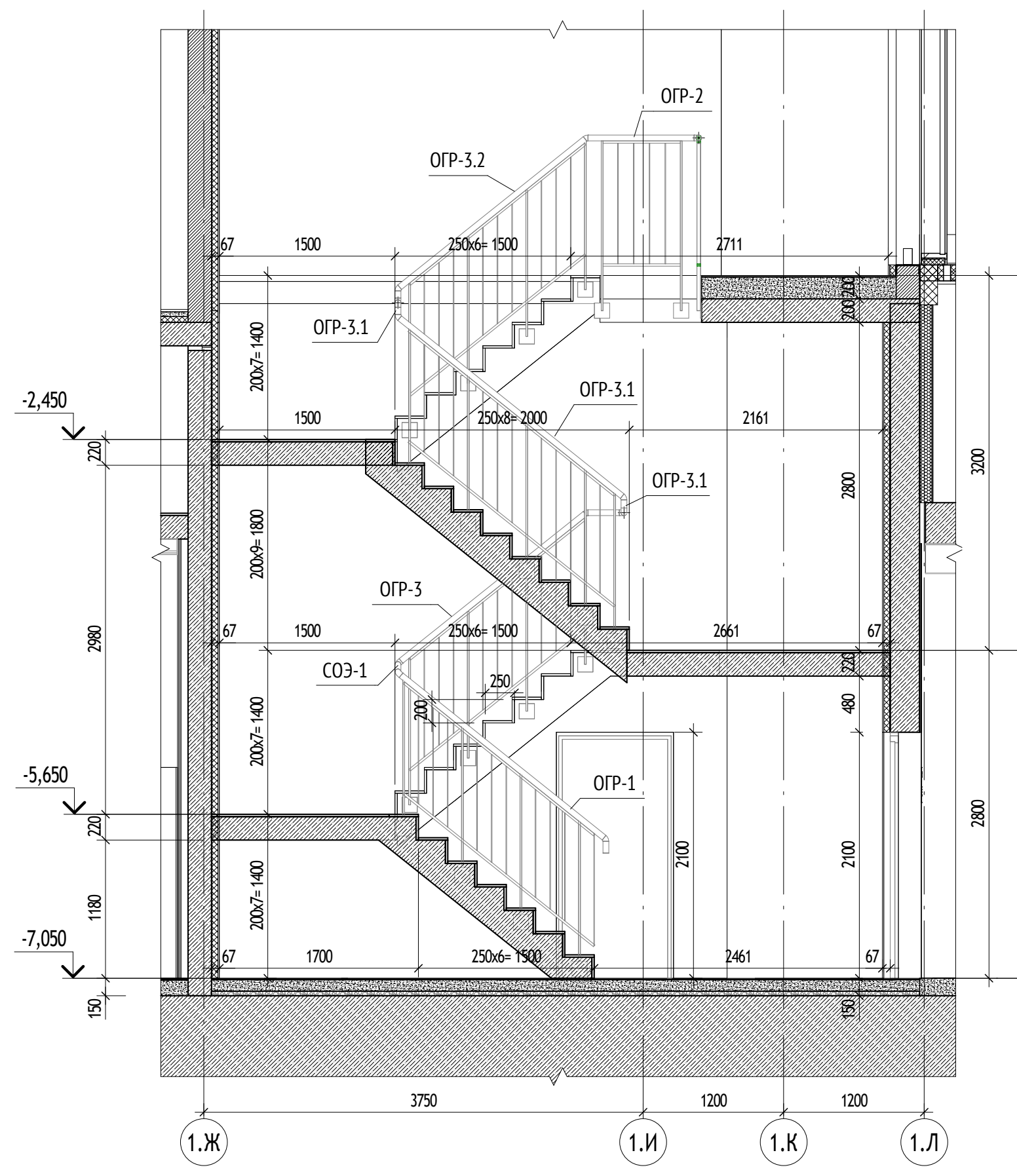
ОГР-2
ОГР-3.2
ОГР-3.1
ОГР-3.1
ОГР-3.1
ОГР-3
СОЭ-1
ОГР-1
-1,050
-2,450
-4,250
-5,650
-7,050
1.Ж
1.И
1.К
1.Л

Лк-8. Разрез 8.2-8.2 (1 : 50)

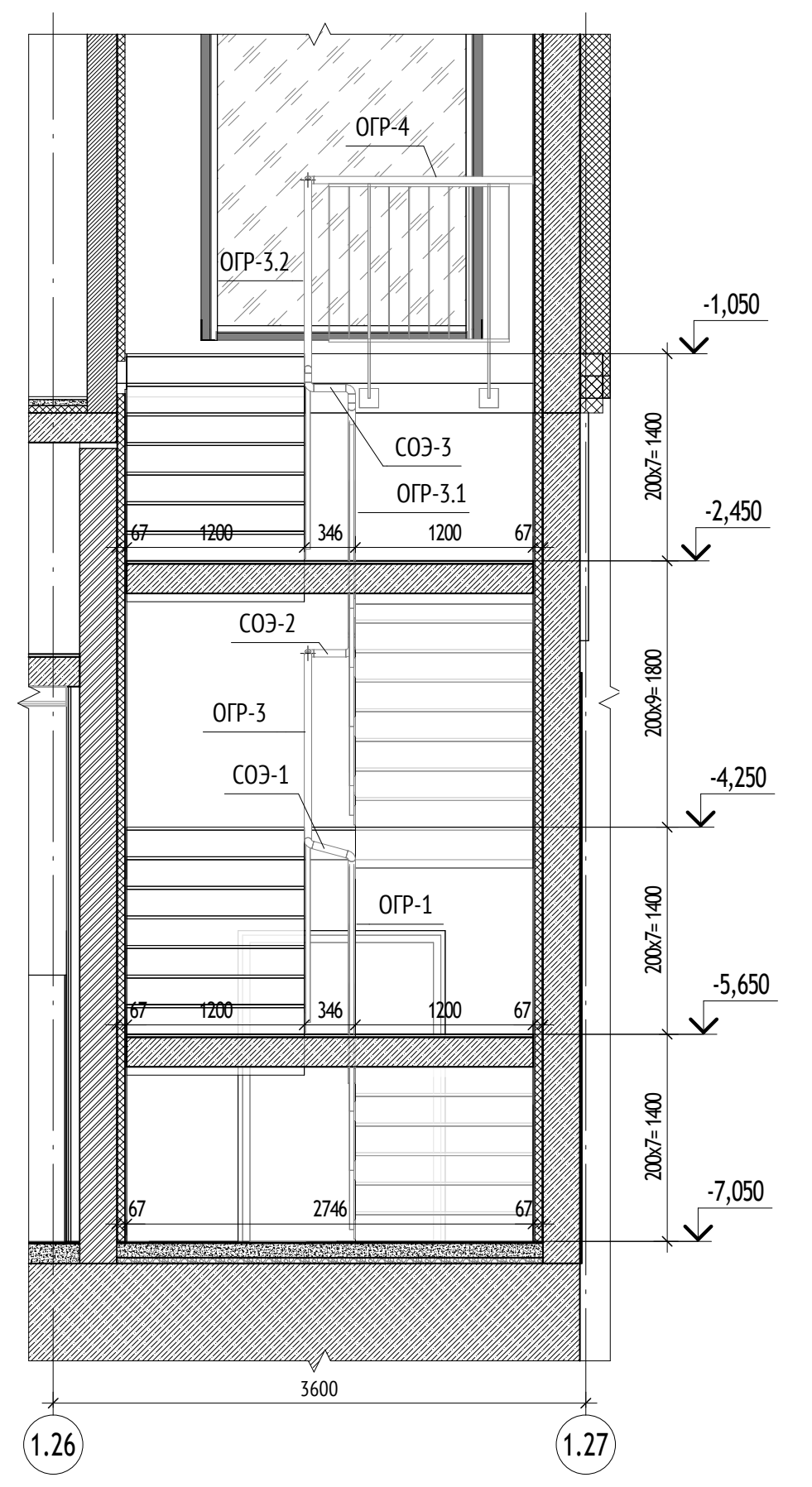
ОГР-4
ОГР-3.2
СОЭ-3
ОГР-3.1
СОЭ-2
ОГР-3
СОЭ-1
ОГР-1
-1,050
-2,450
-4,250
-5,650
-7,050
1.26
1.27

Лк-8. Фрагмент плана -1 этажа на отм. -7,050 (1 : 50)

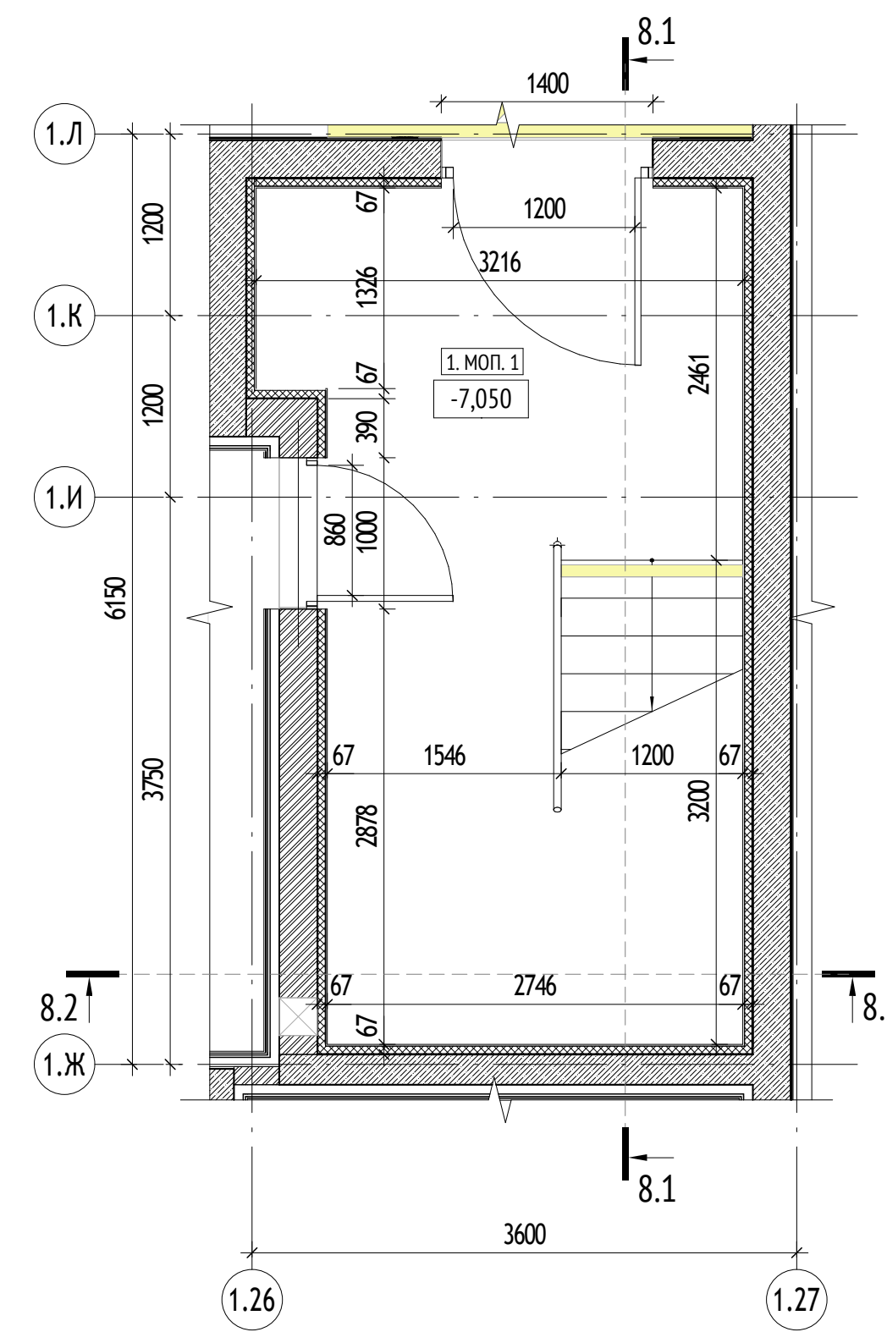
8.1
8.2
1.Л
1.К
1.И
1.Ж
-7,050
3600
1.26
1.27

Лк-8. Фрагмент плана -1 этажа на отм. -4,250 (1 : 50)

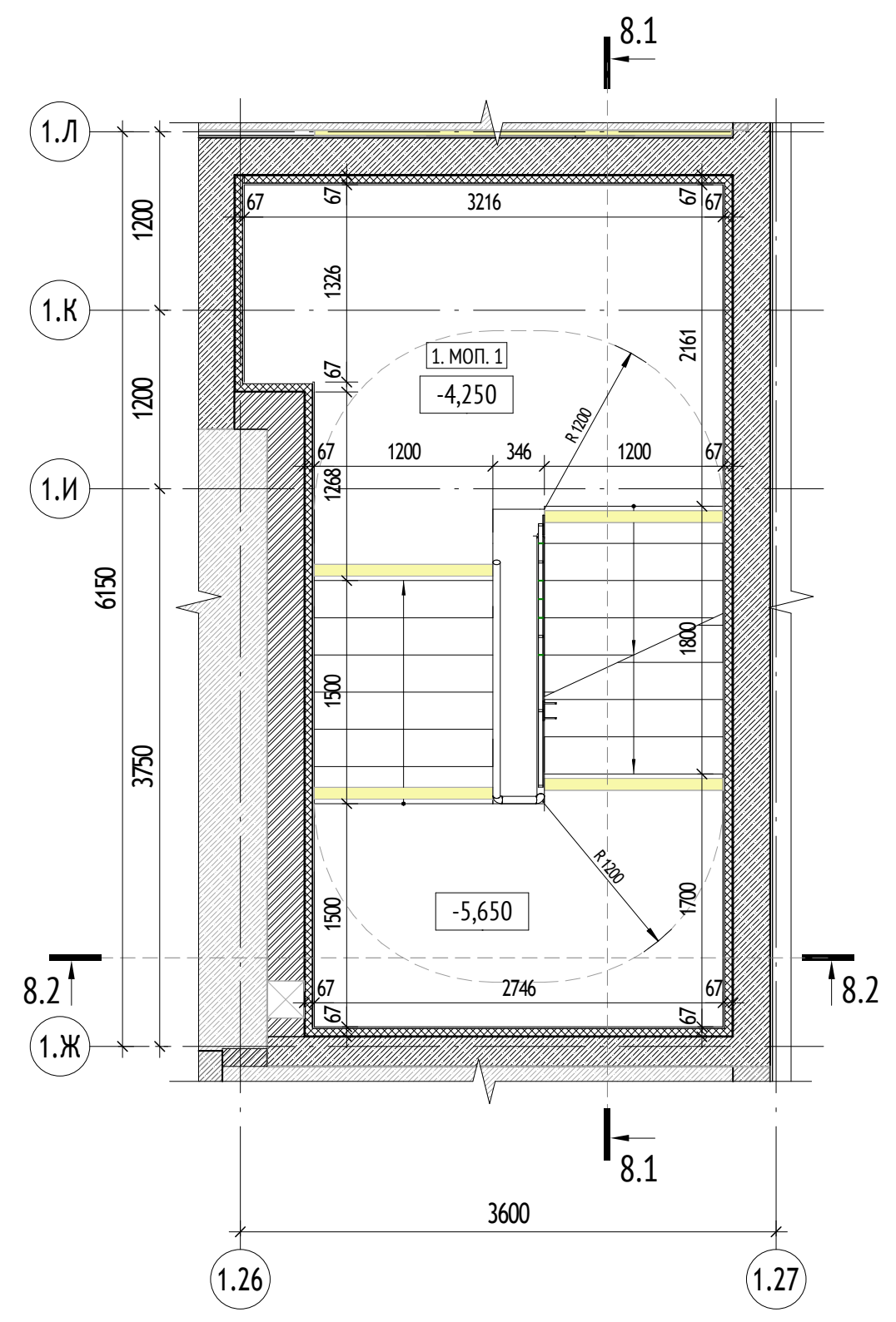
8.1
8.2
1.Л
1.К
1.И
1.Ж
-4,250
-5,650
3600
1.26
1.27

Лк-8. Фрагмент плана -1 этажа на отм. -1,050 (1 : 50)

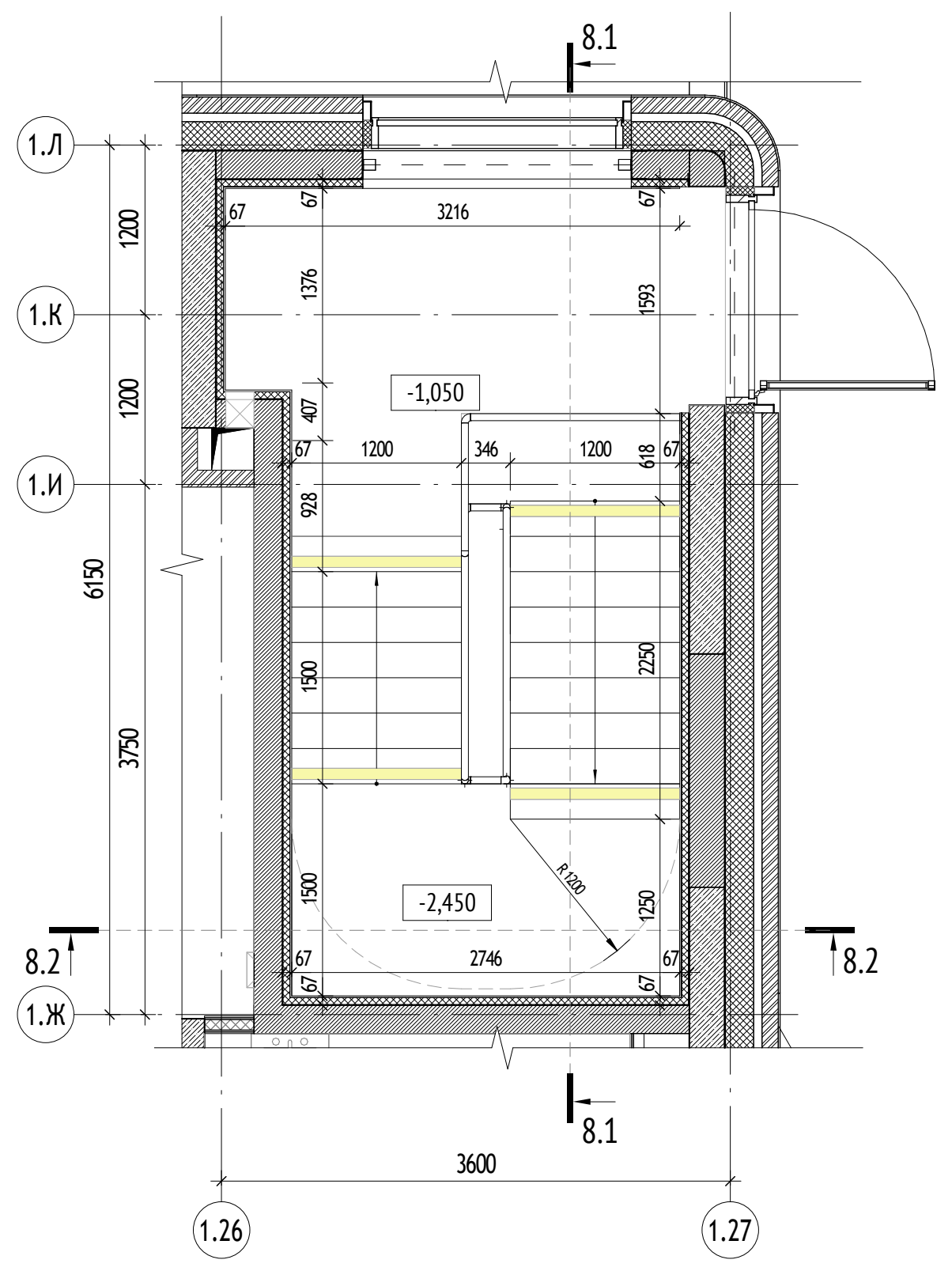
8.1
8.2
1.Л
1.К
1.И
1.Ж
-1,050
-2,450
3600
1.26
1.27

Ведомость ограждений лестницы Лк-8

Поз.	Обозначение	Марка	Кол.	Примечание
ОГР-1	ГОСТ 25772-21	ОМл-1 ГОСТ 25772-21	2	
ОГР-2	ГОСТ 25772-21	ОМл-2 ГОСТ 25772-21	1	
ОГР-3	ГОСТ 25772-21	ОМл-3 ГОСТ 25772-21	2	
ОГР-3.1	ГОСТ 25772-21	ОМл-3 ГОСТ 25772-21	3	
ОГР-3.2	ГОСТ 25772-21	ОМл-3 ГОСТ 25772-21	2	
ОГР-4	ГОСТ 25772-21	ОМл-4 ГОСТ 25772-21	1	
СОЭ-1	ГОСТ 25772-21	Соединительный элемент	1	
СОЭ-2	ГОСТ 25772-21	Соединительный элемент	1	
СОЭ-3	ГОСТ 25772-21	Соединительный элемент	1	

Ведомость ограждений лестницы Лк-9

Поз.	Обозначение	Марка	Кол.	Примечание
ОГР-1.1	ГОСТ 25772-21	ОМл-1 ГОСТ 25772-21	3	
ОГР-2.1	ГОСТ 25772-21	ОМл-2 ГОСТ 25772-21	3	
ОГР-2.2	ГОСТ 25772-21	ОМл-2 ГОСТ 25772-21	1	
ОГР-3.3	ГОСТ 25772-21	ОМл-3 ГОСТ 25772-21	3	
ОГР-3.4	ГОСТ 25772-21	ОМл-3 ГОСТ 25772-21	3	
ОГР-3.5	ГОСТ 25772-21	ОМл-3 ГОСТ 25772-21	2	
ОГР-4.1	ГОСТ 25772-21	ОМл-4 ГОСТ 25772-21	1	

Ведомость ограждений лестницы Лк-10

Поз.	Обозначение	Марка	Кол.	Примечание
ОГР-1.2	ГОСТ 25772-21	ОМл-1 ГОСТ 25772-21	3	
ОГР-2.3	ГОСТ 25772-21	ОМл-2 ГОСТ 25772-21	2	
ОГР-2.4	ГОСТ 25772-21	ОМл-2 ГОСТ 25772-21	1	
ОГР-3.6	ГОСТ 25772-21	ОМл-3 ГОСТ 25772-21	3	
ОГР-3.7	ГОСТ 25772-21	ОМл-3 ГОСТ 25772-21	2	
ОГР-4.2	ГОСТ 25772-21	ОМл-4 ГОСТ 25772-21	1	

УСЛОВНЫЕ ОБОЗНАЧЕНИЯ:

Лк-9. Разрез 9.1-9.1 (1 : 50)

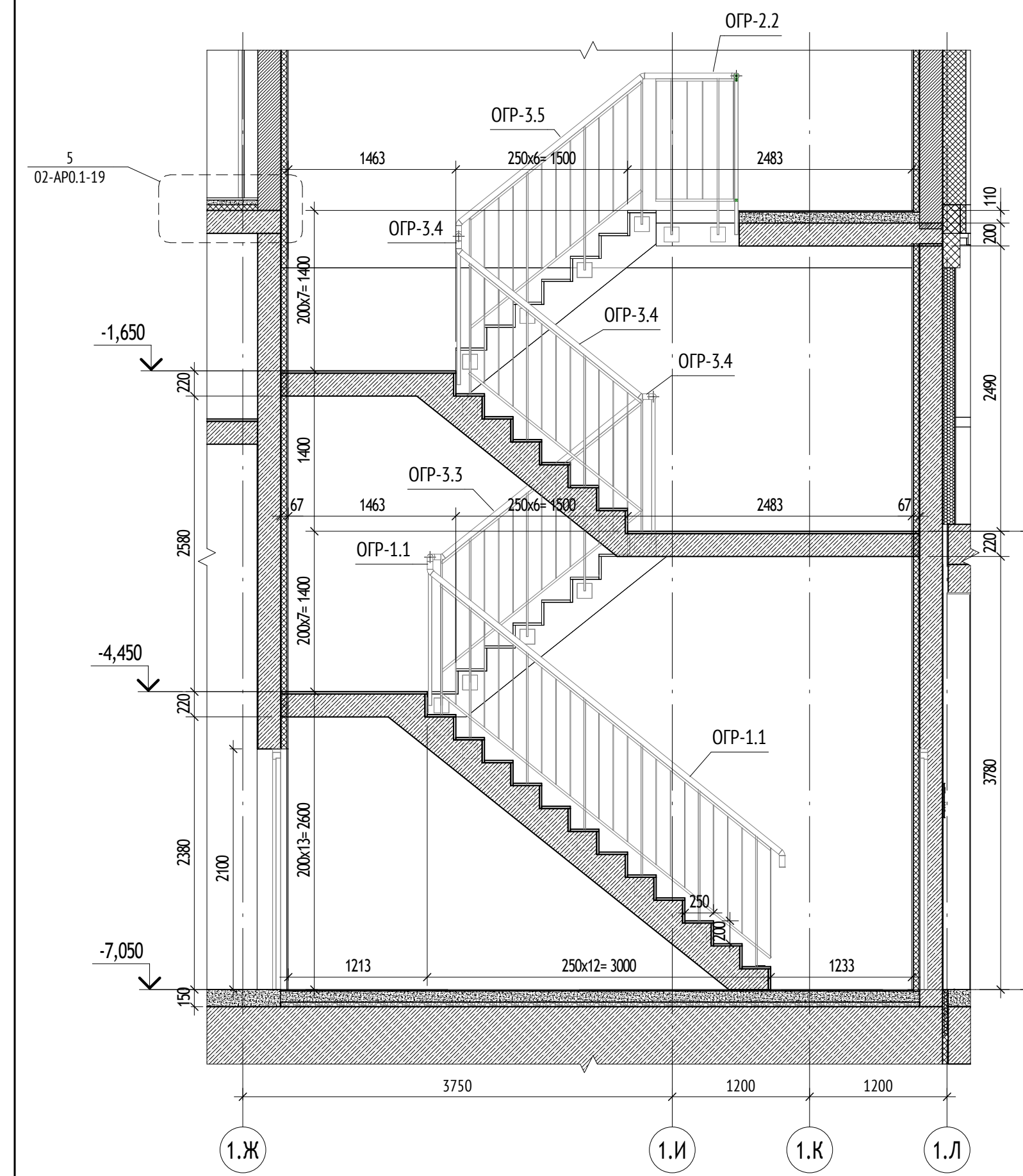
ОГР-2.2
ОГР-3.5
ОГР-3.4
ОГР-3.4
ОГР-3.4
ОГР-3.3
ОГР-1.1
ОГР-1.1
-1,650
-3,050
-4,450
-7,050
5750
1.Ж
1.И
1.К
1.Л

Лк-9. Разрез 9.2-9.2 (1 : 50)

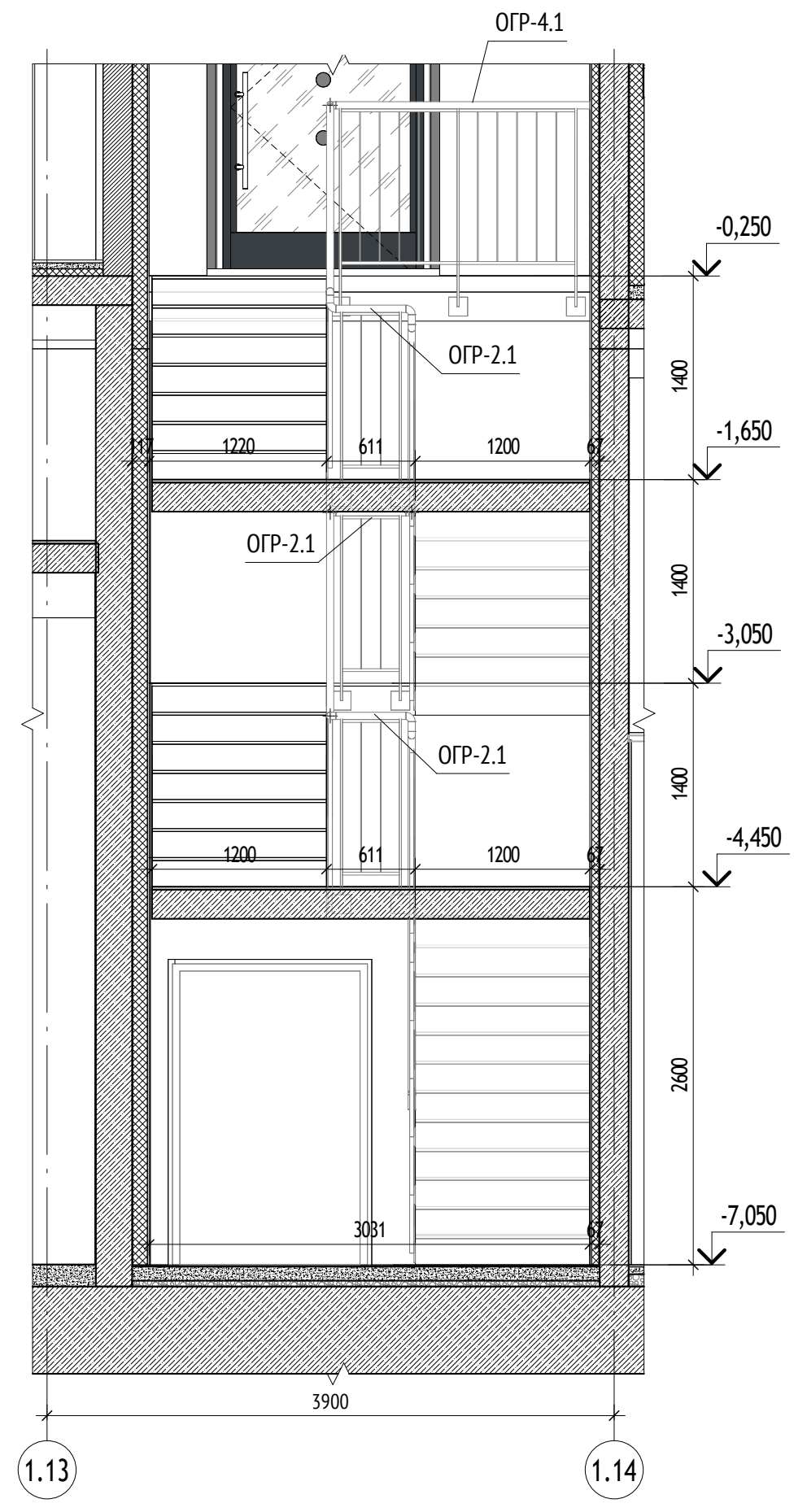
ОГР-4.1
ОГР-2.1
ОГР-2.1
ОГР-2.1
-0,250
-1,650
-3,050
-4,450
-7,050
3900
1.13
1.14

Лк-9. Фрагмент плана -1 этажа на отм. -7,050 (1 : 50)

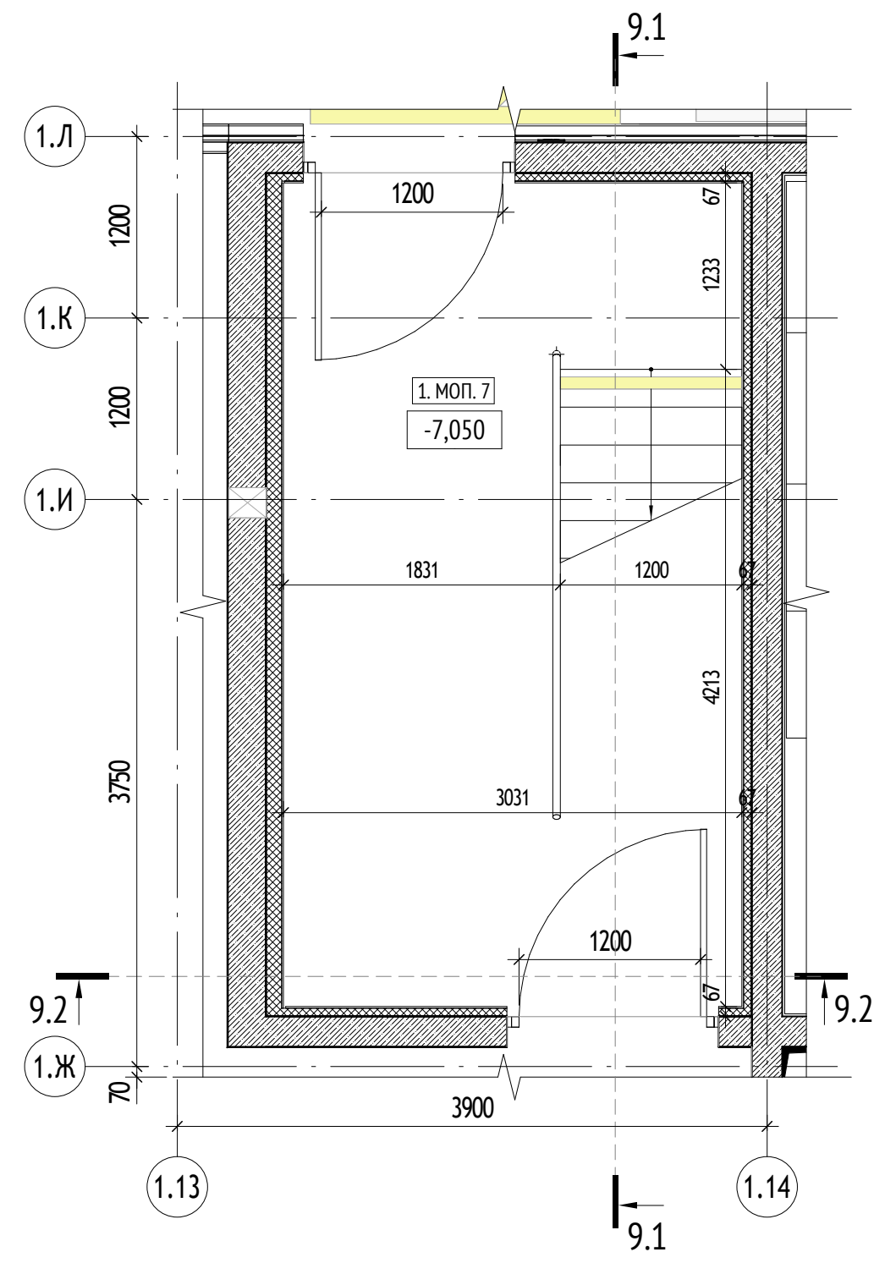
9.1
9.2
1.Л
1.К
1.И
1.Ж
-7,050
3900
1.13
1.14

Лк-9. Фрагмент плана -1 этажа на отм. -3,050 (1 : 50)

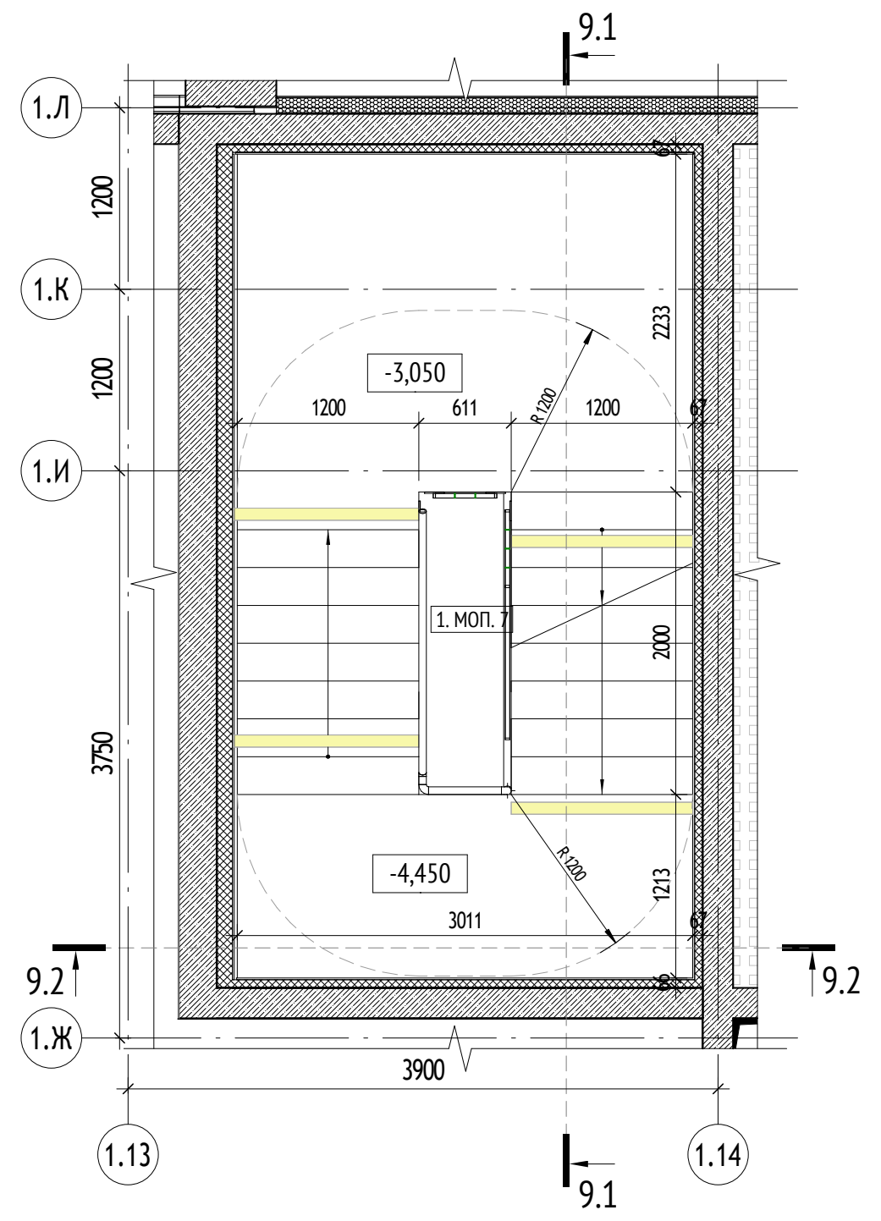
9.1
9.2
1.Л
1.К
1.И
1.Ж
-3,050
-4,450
3900
1.13
1.14

Лк-9. Фрагмент плана 1 этажа на отм. -0,250 (1 : 50)

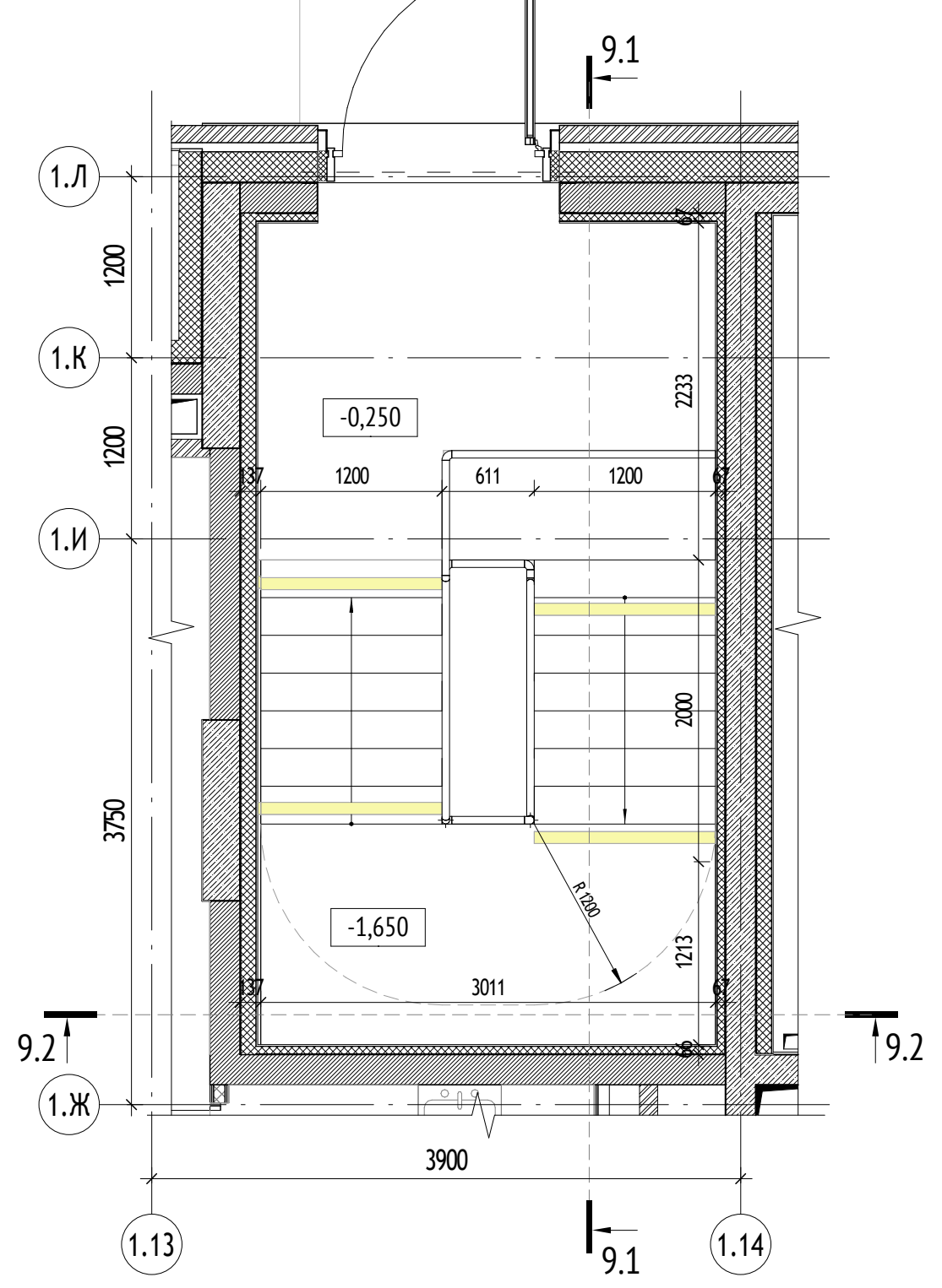
9.1
9.2
1.Л
1.К
1.И
1.Ж
-0,250
-1,650
3900
1.13
1.14

Схема расположения ЛК

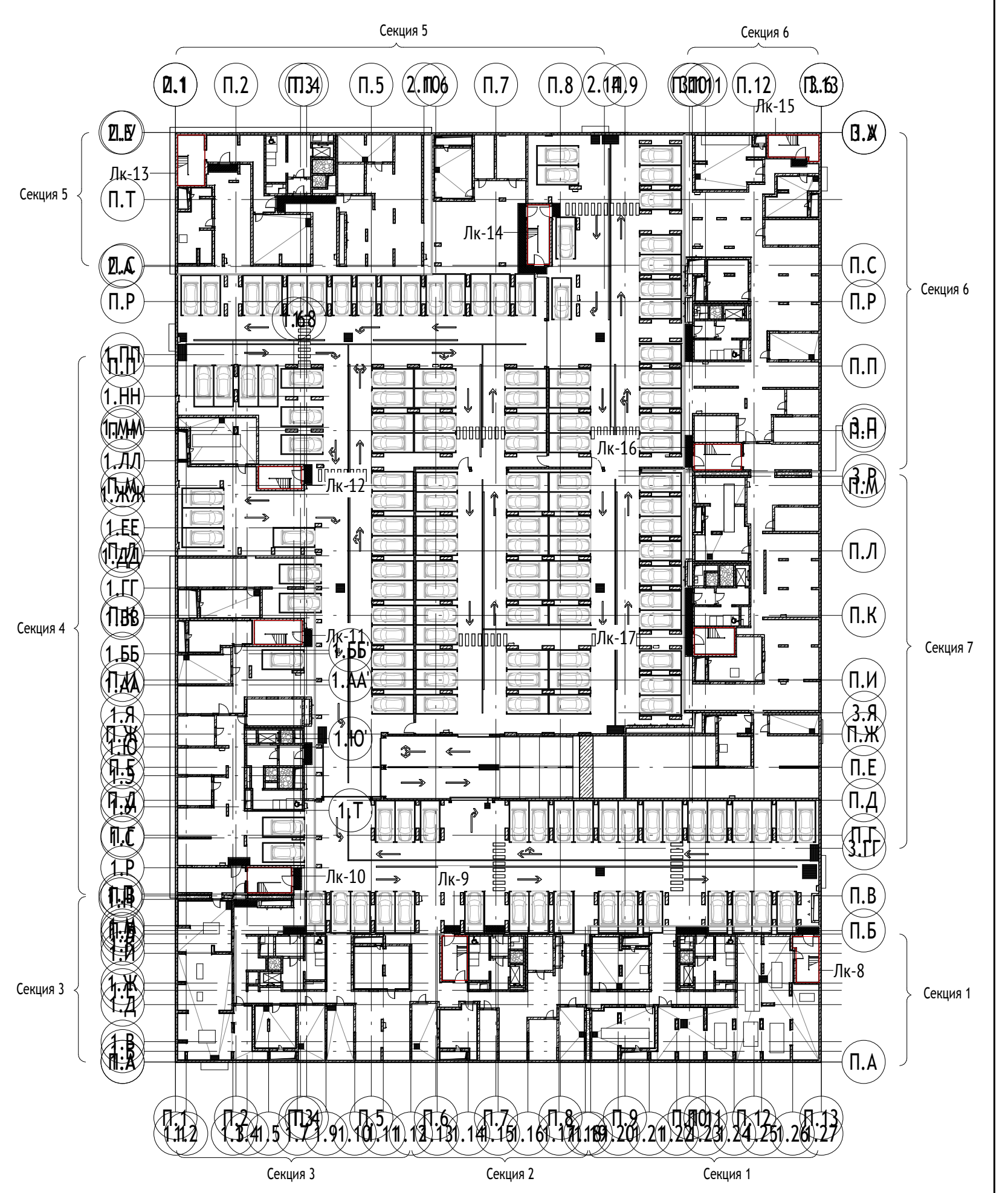
Секция 5
Секция 6
Секция 4
Секция 7
Секция 3
Секция 2
Секция 1
Лк-15
Лк-16
Лк-10
Лк-9
Лк-8

Маркировка элементов

ОГР-1	Марка металлического ограждения	СОЭ-1	Марка соединительного элемента металлических ограждений

Компоненты

0,000	Высотная отметка уровня чистого пола	0,000	Высотная отметка относительная

Лк-10. Разрез 10.1-10.1 (1 : 50)

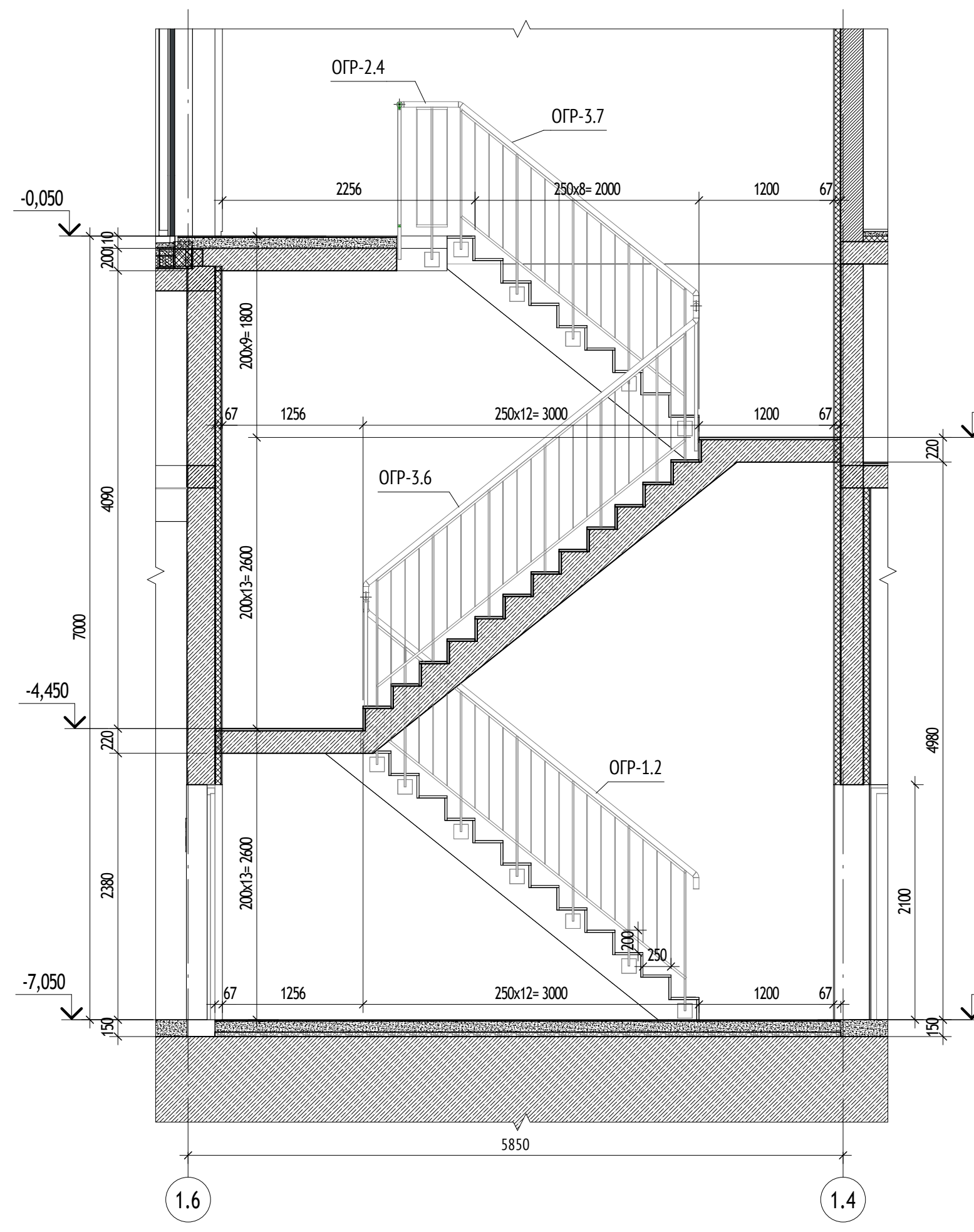
ОГР-2.4
ОГР-3.7
ОГР-3.6
ОГР-1.2
-0,050
-1,850
-4,450
-7,050
5850
1.6
1.4

Лк-10. Разрез 10.2-10.2 (1 : 50)

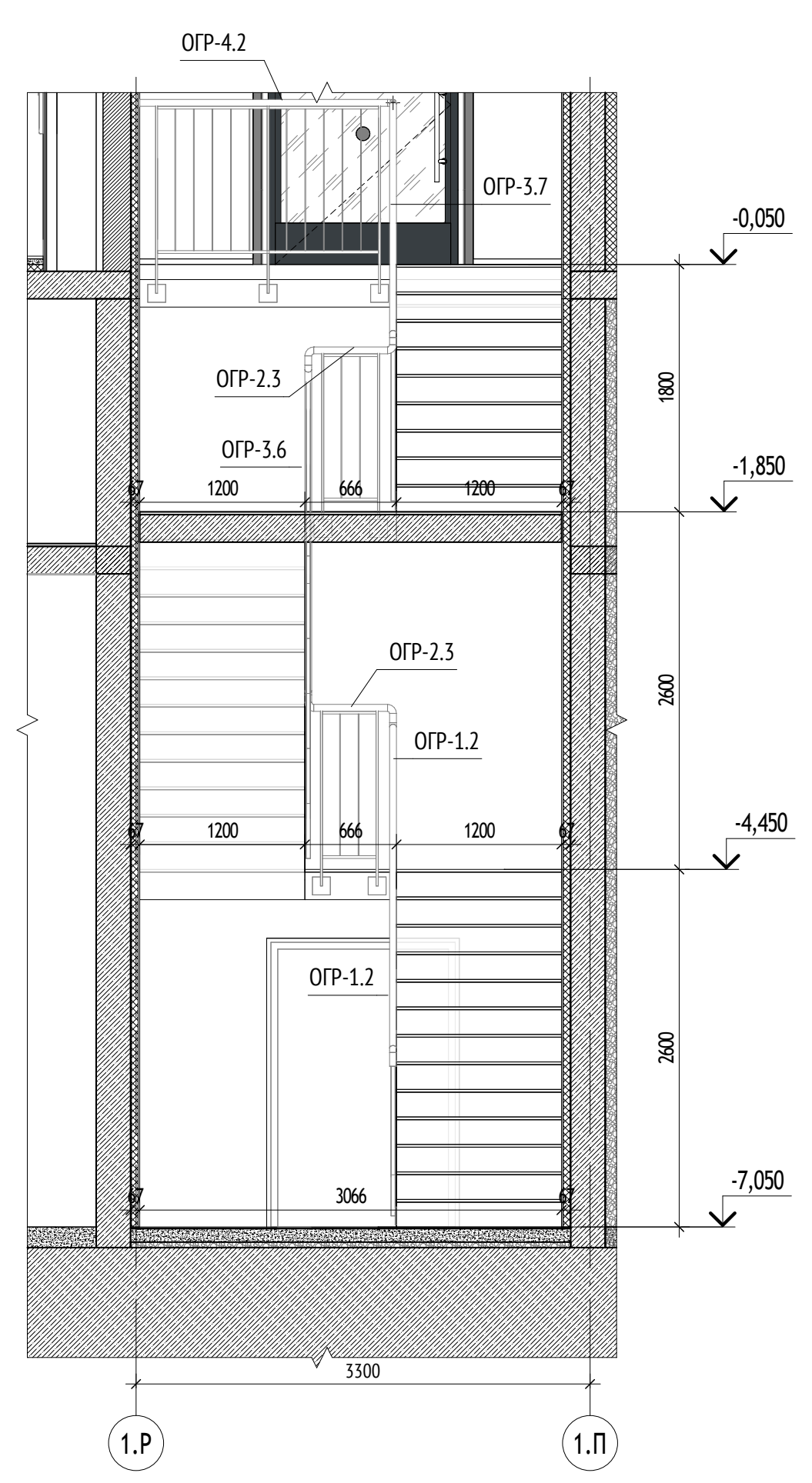
ОГР-4.2
ОГР-3.7
ОГР-2.3
ОГР-3.6
ОГР-2.3
ОГР-1.2
ОГР-1.2
-0,050
-1,850
-4,450
-7,050
3300
1.Р
1.Л

Лк-10. Фрагмент плана -1 этажа на отм. -7,050 (1 : 50)

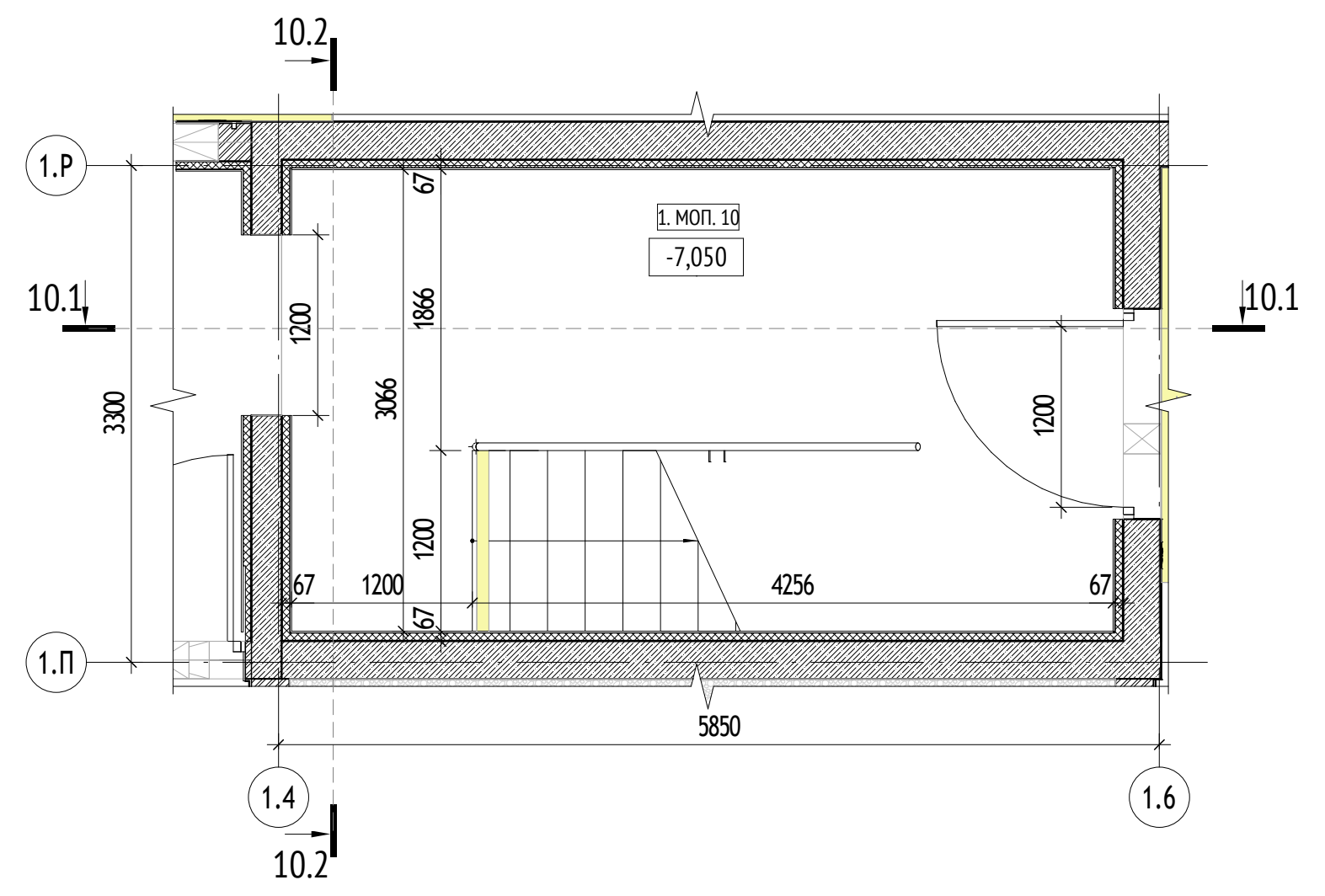
10.1
10.2
1.Р
1.Л
-7,050
5850
1.4
1.6

Лк-10. Фрагмент плана -1 этажа на отм. -4,050 (1 : 50)

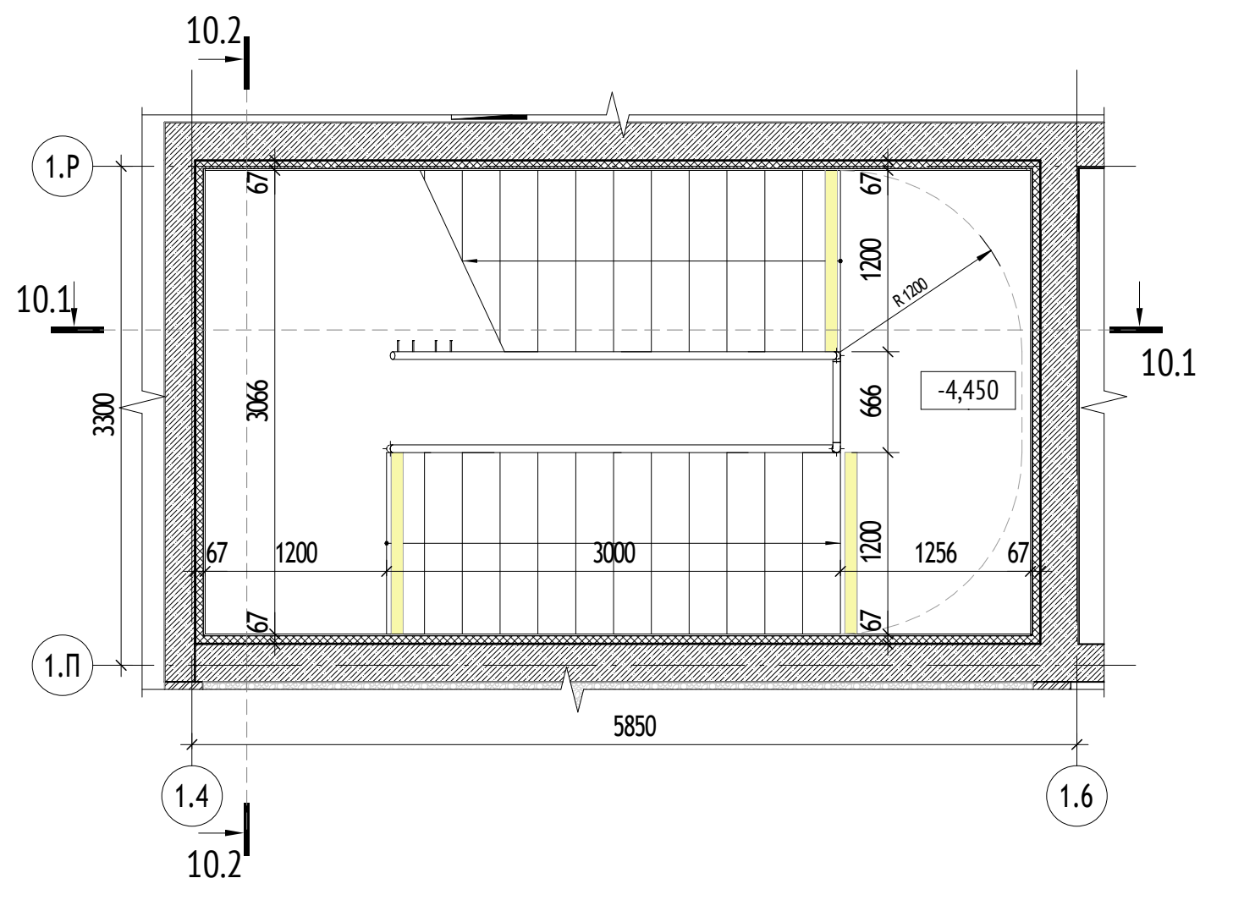
10.1
10.2
1.Р
1.Л
-4,450
5850
1.4
1.6

Лк-10. Фрагмент плана 1 этажа на отм. -0,050 (1 : 50)

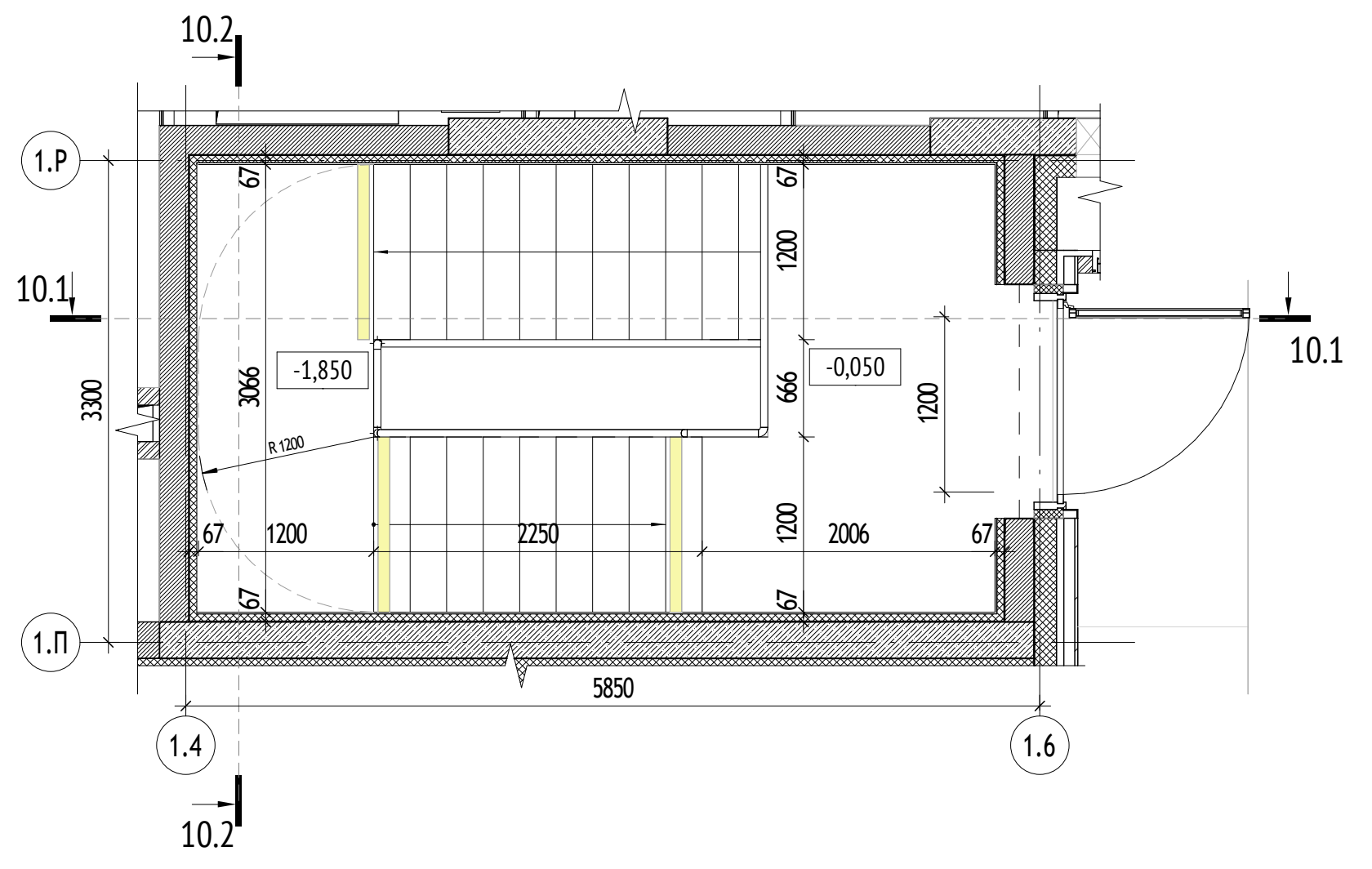
10.1
10.2
1.Р
1.Л
-1,850
-0,050
5850
1.4
1.6

МАТЕРИАЛЫ:

- Стены из монолитного железобетона 200, 220, 250 мм
- Стены из кирпича 120, 250 мм
- Утеплитель минераловатный 50 мм

СХЕМА ОБЪЕКТА:

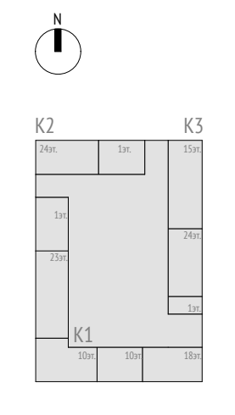
N
К2
К3
К1
24эт.
1эт.
15эт.
1эт.
24эт.
23эт.
1эт.
10эт.
10эт.
18эт.

ПРИМЕЧАНИЯ:

1. Общие данные см. лист 1.
2. Размеры лестничной клетки и привязка элементов лестниц к стенам даны с учетом отделки стен;
3. Конструкцию и устройство полов см. комплект 17-0121-ОК-1-0-1..3-0-АР0.2;
4. Спецификацию и эскизы металлических изделий см. листы 25-27;
5. После чистовой отделки стен необходимо обеспечить ширину эвакуационного пути согласно МОПБ - расстояние от ограждения до отделки для лестниц подземной части не должно быть менее 1,2 м (кроме Лк-11 в помещении ИТП), ширина площадок должна быть не менее ширины марша.
6. Данный лист является заданием для разработки ограждений. Детальная проработка узлов установки ограждений выполняется фирмой-изготовителем.

Согласовано

Согласовано

Взам. инв. №

Подп. и дата

Инв. № подл.

0,000=146.85

17-0121-ОК-1-0-1..3-0-АР0.2

Жилой дом с приспособлением подземной автостоянки под защитное сооружение гражданской обороны - «укрытие» (ЗСГО) с инженерными сетями и благоустройством территории по адресу: Москва, внутригородское муниципальное образование Измайлово, бульвар Сиреневый, земельный участок 4/4 (Сиреневый б-р, вл.4, з/у 4) (Восточный административный округ)

Изм.	Кол.уч	Лист	№док.	Подпись	Дата
Разработал		Фитингофф-Шель			28.08.25
Проверил		Волков			28.08.25
ГАП		Волков			28.08.25
Гл. арх. бюро		Струговец			28.08.25
Н. контр.		**Куликова**			28.08.25
ГИП		Першин			28.08.25

Подземная часть

Стадия	Лист	Листов
Р	22	

Лестничные клетки Лк-8, Лк-9, Лк-10

ООО "Проектное бюро АПЕКС"

Формат А0

Лк-11. Разрез 11.1-11.1 (1 : 50)

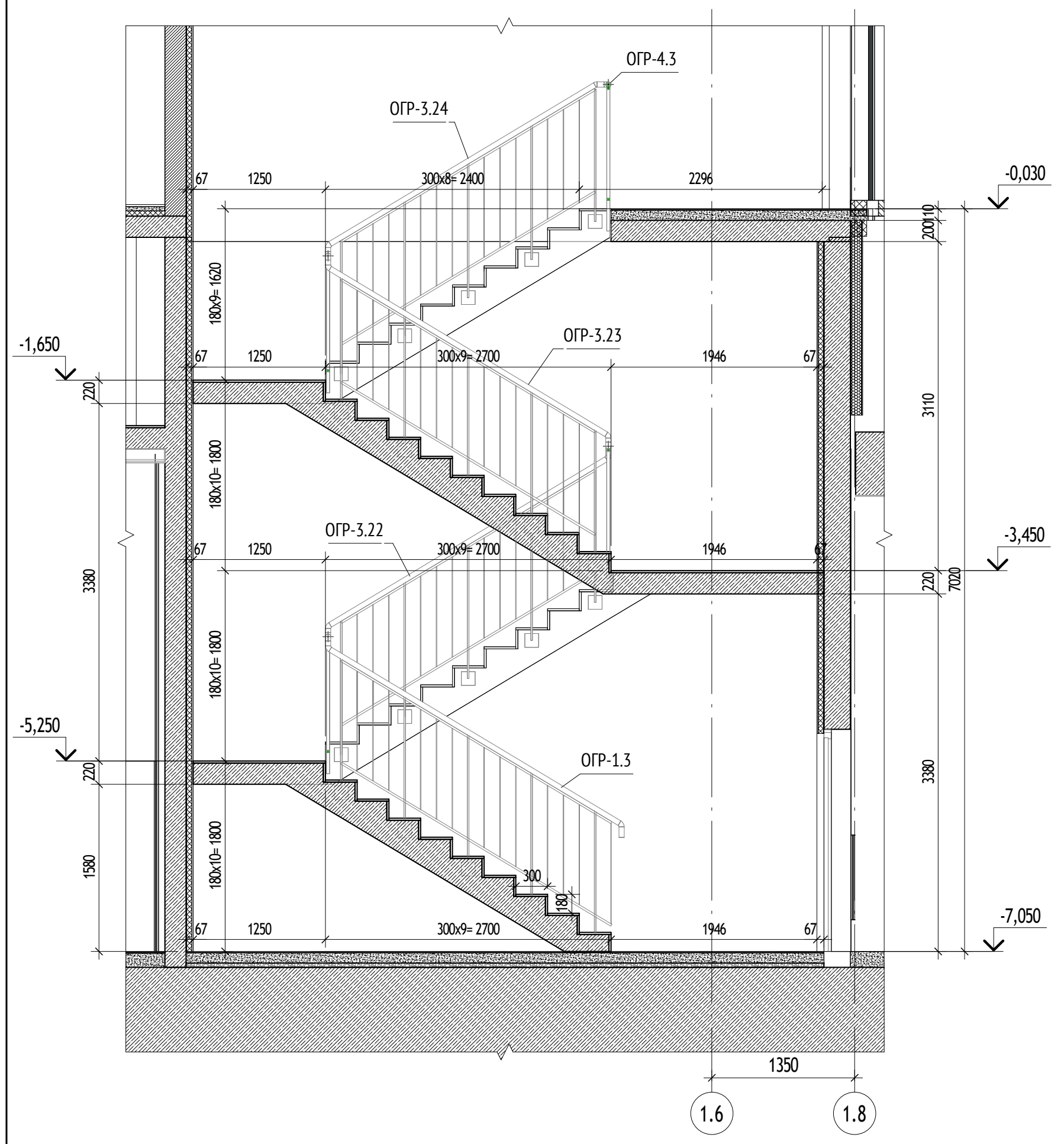
ОГР-4.3
ОГР-3.24
ОГР-3.23
ОГР-3.22
ОГР-1.3
-0,030
-1,650
-3,450
-5,250
-7,050
1350
1.6
1.8

Лк-11. Разрез 11.2-11.2 (1 : 50)

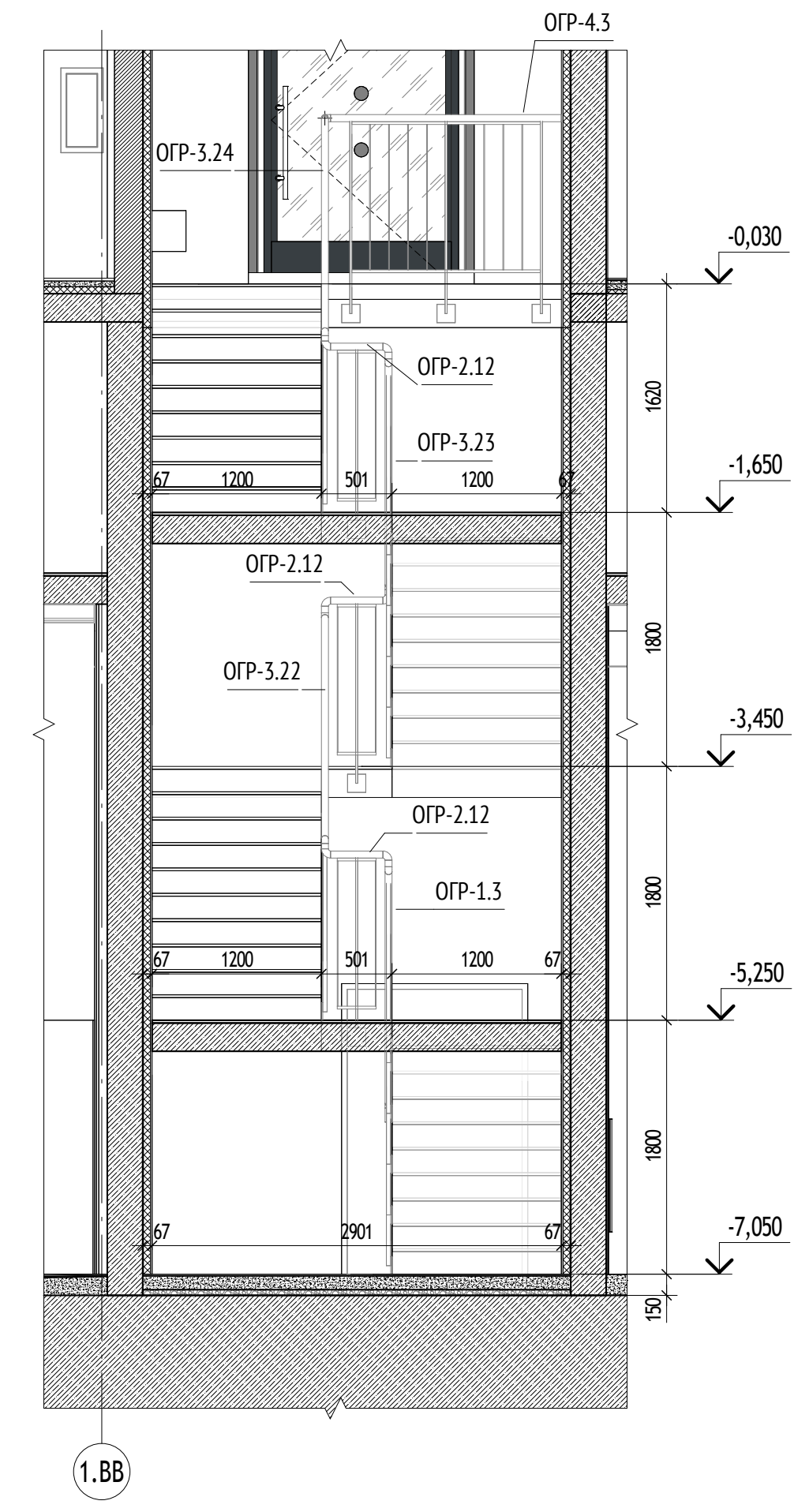
ОГР-4.3
ОГР-3.24
ОГР-2.12
ОГР-3.23
ОГР-3.22
ОГР-1.3
-0,030
-1,650
-3,450
-5,250
-7,050
1.ВВ

Лк-11. Фрагмент плана -1 этажа на отм. -7,050 (1 : 50)

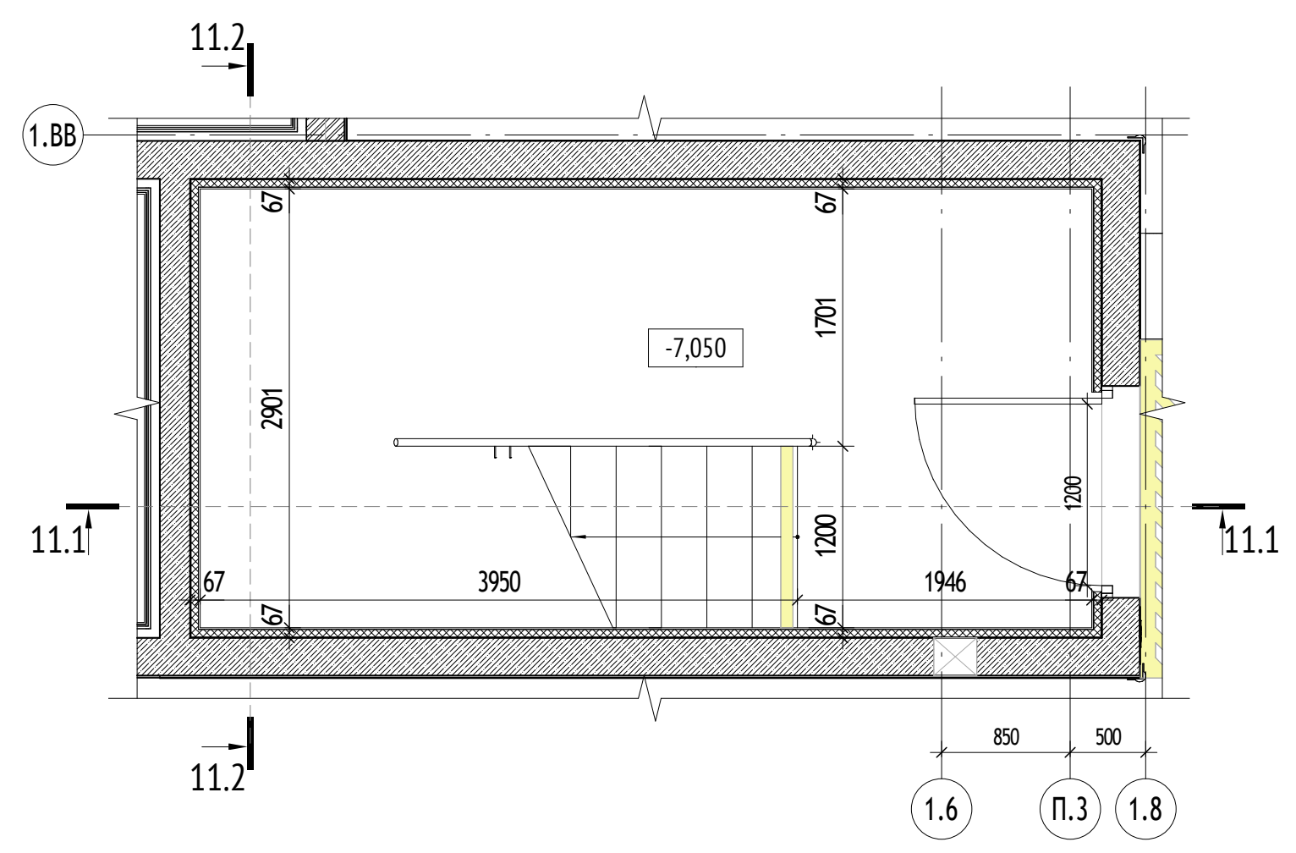
11.2
11.1
1.ВВ
-7,050
3950
1946
1.6
П.3
1.8

Лк-11. Фрагмент плана -1 этажа на отм. -3,450 (1 : 50)

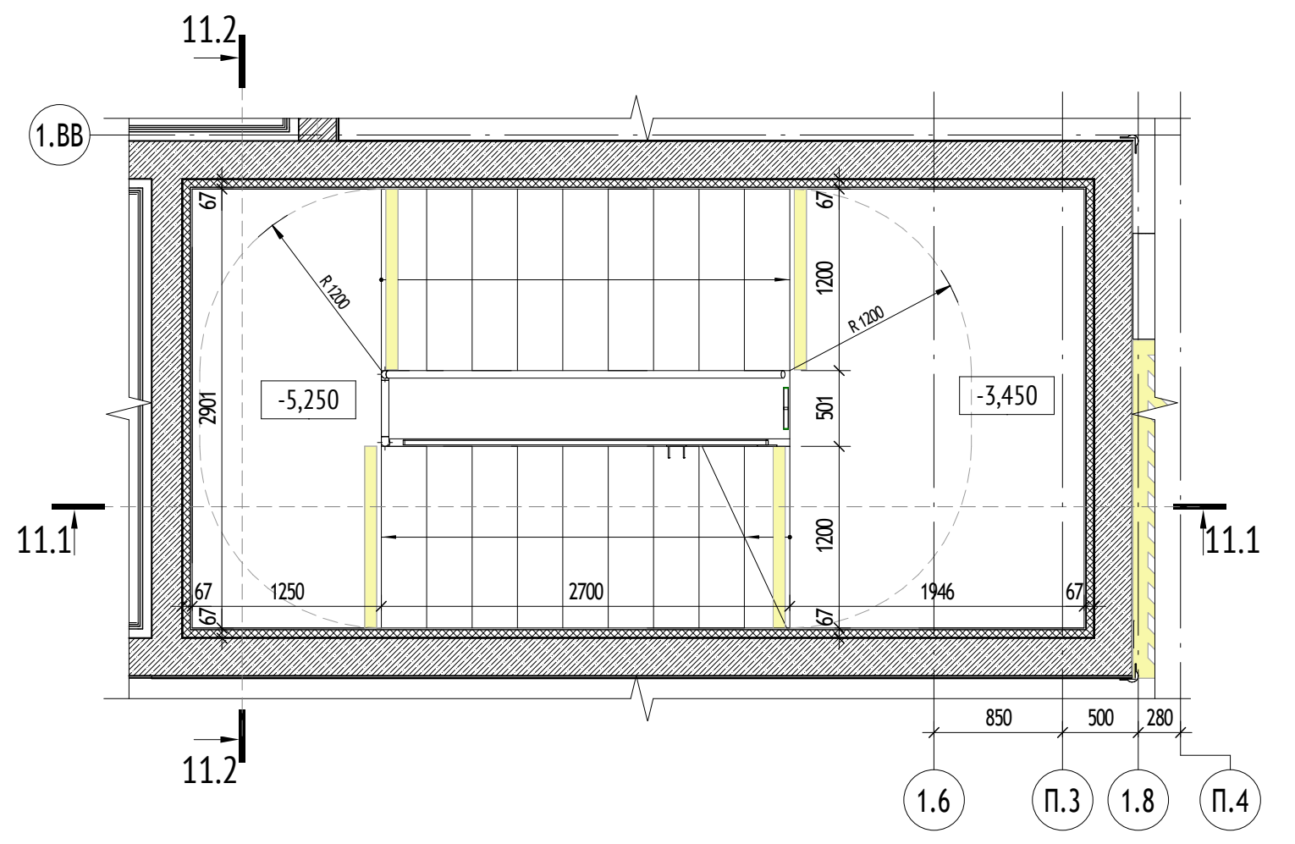
11.2
11.1
1.ВВ
-5,250
-3,450
1250
2700
1946
1.6
П.3
1.8
П.4

Лк-11. Фрагмент плана -1 этажа на отм. -0,030 (1 : 50)

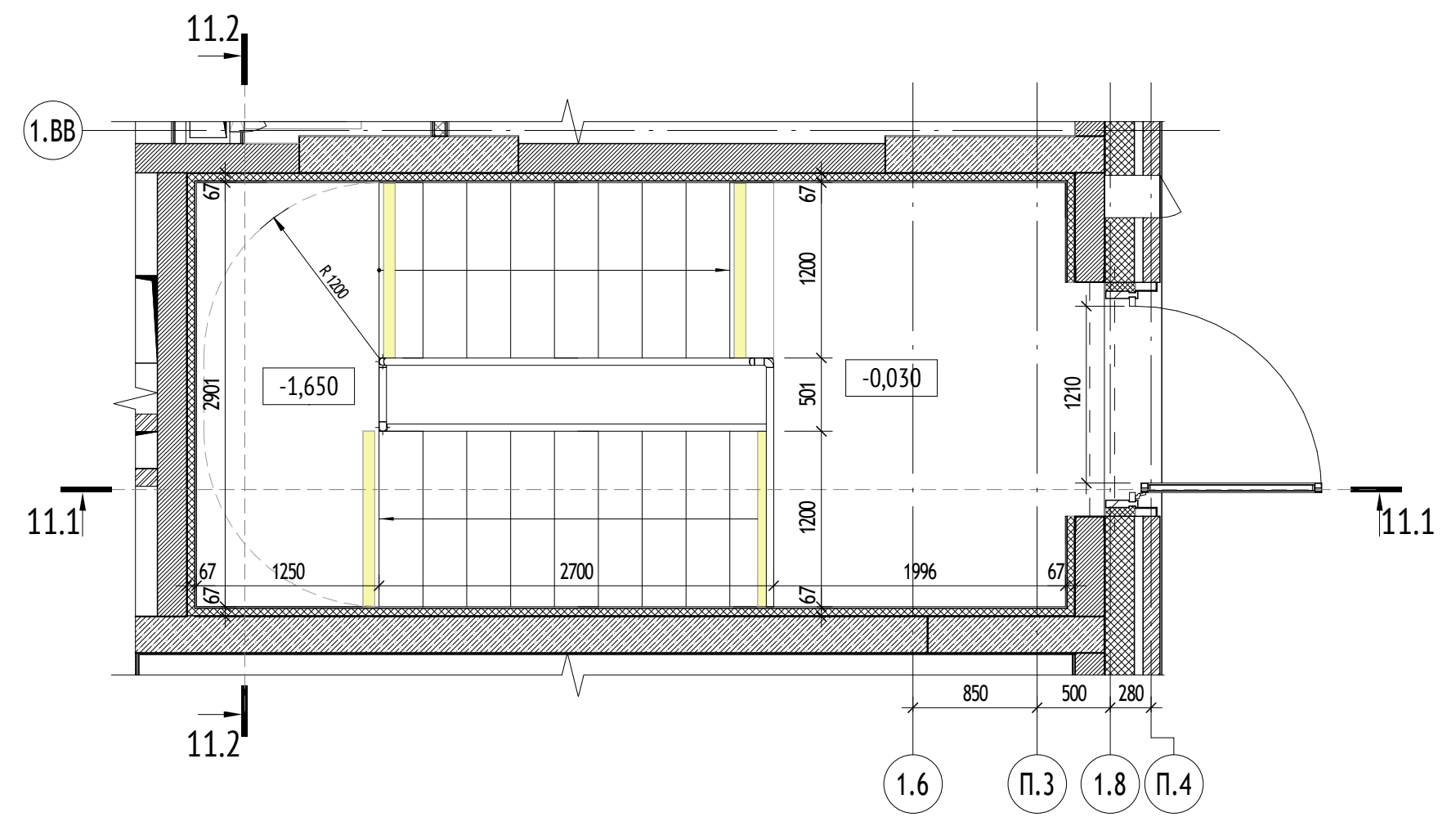
11.2
11.1
1.ВВ
-1,650
-0,030
1250
2700
1996
1.6
П.3
1.8
П.4

Лк-12. Разрез 11.1-11.1 (1 : 50)

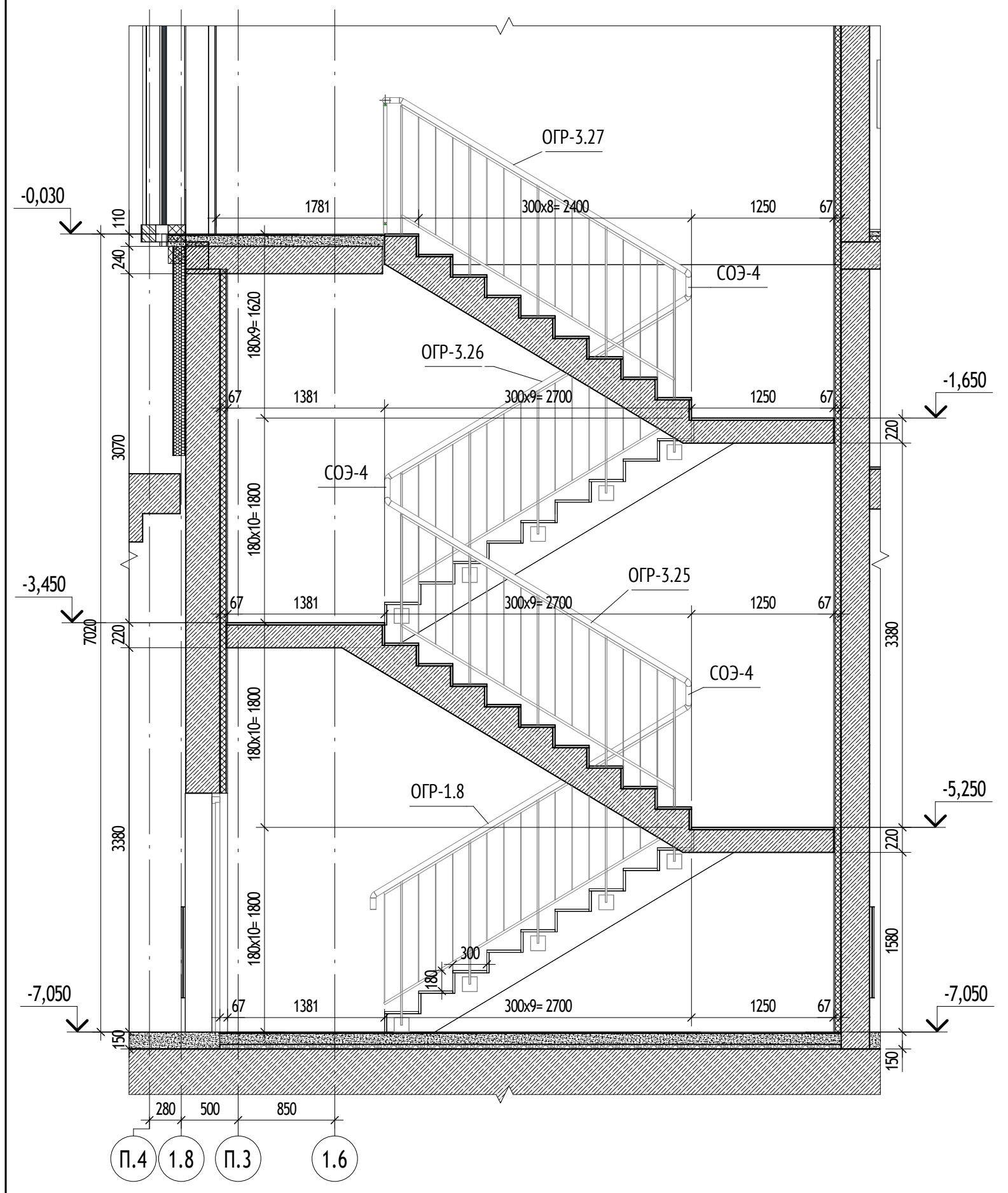
ОГР-3.27
СОЭ-4
ОГР-3.26
ОГР-3.25
ОГР-1.8
-0,030
-1,650
-3,450
-5,250
-7,050
П.4
1.8
П.3
1.6

Лк-12. Разрез 12.2-12.2 (1 : 50)

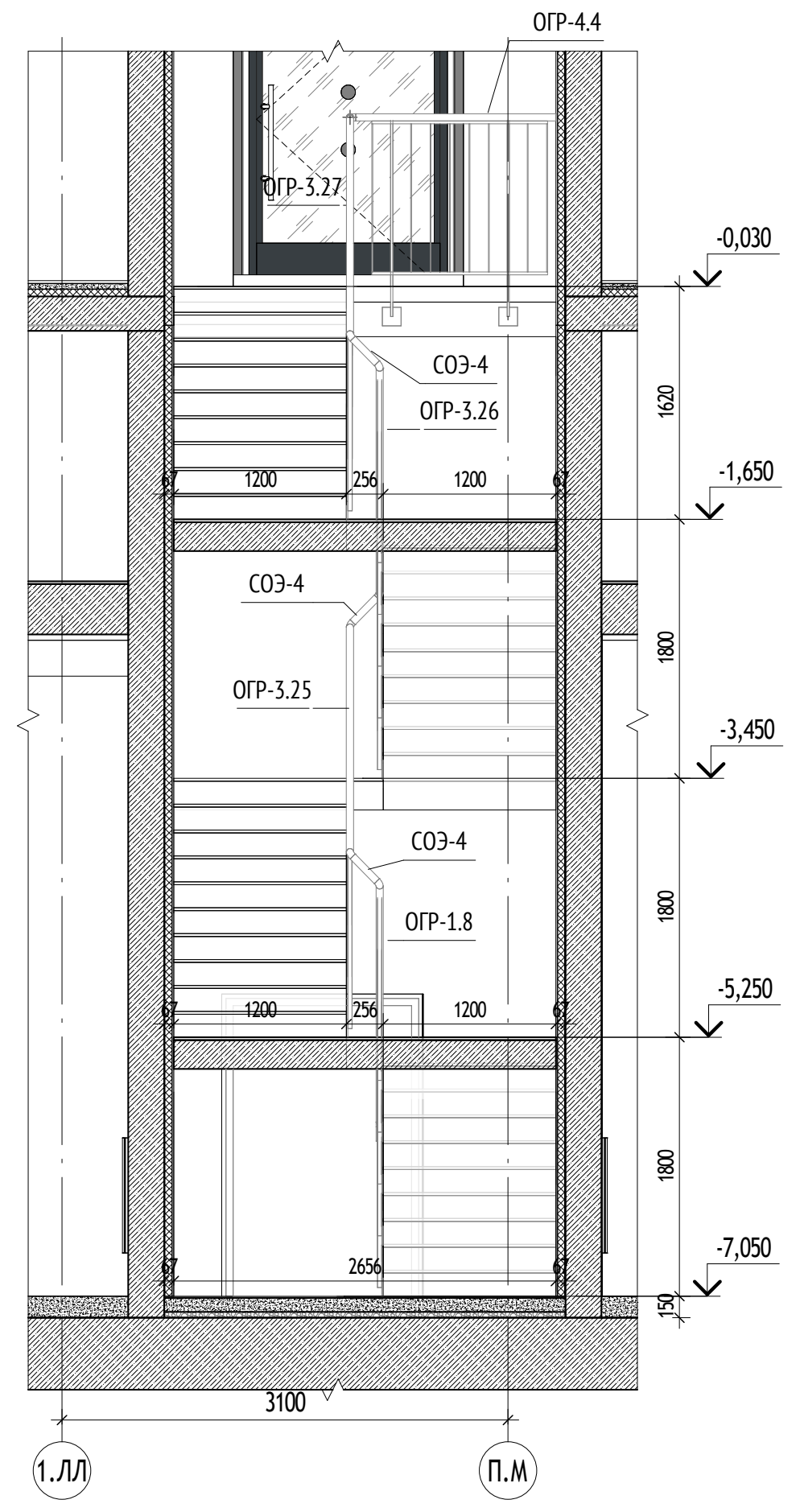
ОГР-4.4
ОГР-3.27
СОЭ-4
ОГР-3.26
ОГР-3.25
ОГР-1.8
-0,030
-1,650
-3,450
-5,250
-7,050
3100
1.ЛЛ
П.М

Лк-12. Фрагмент плана -1 этажа на отм. -7,050 (1 : 50)

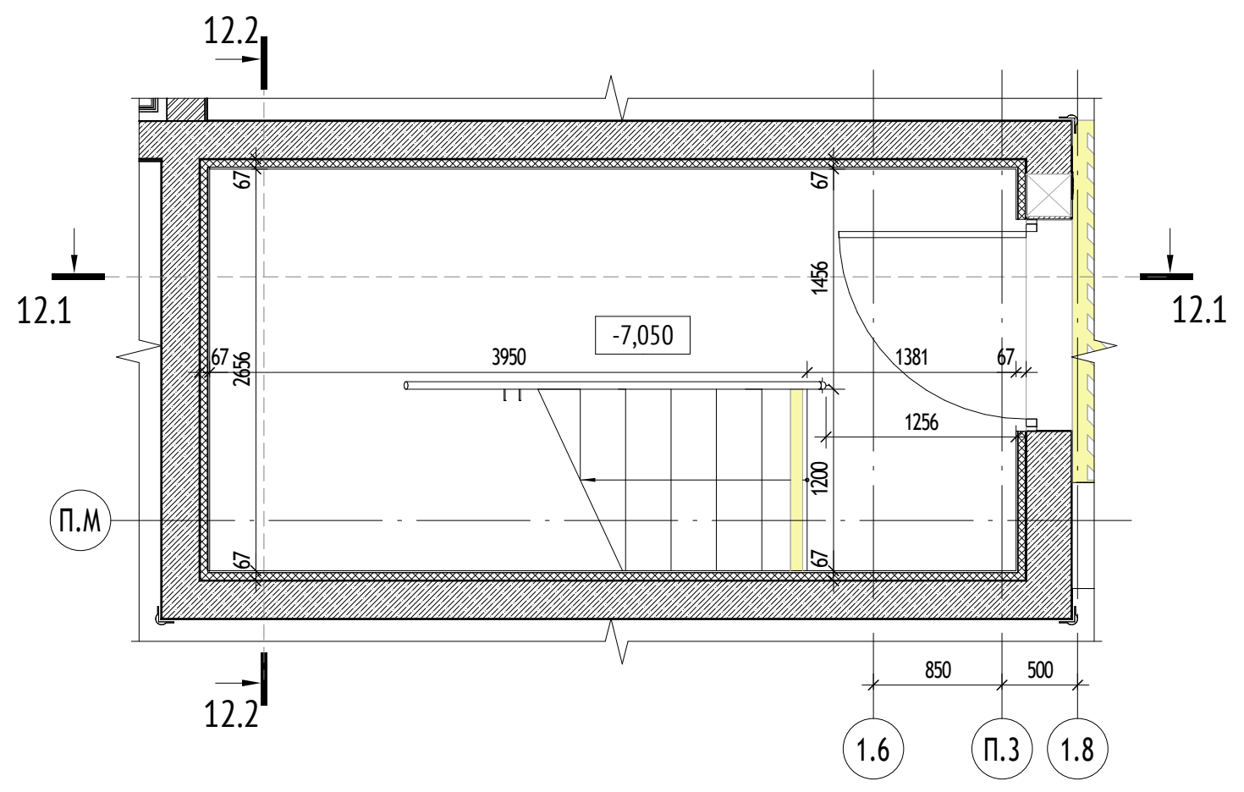
12.2
12.1
П.М
-7,050
3950
1.6
П.3
1.8

Лк-12. Фрагмент плана -1 этажа на отм. -3,450 (1 : 50)

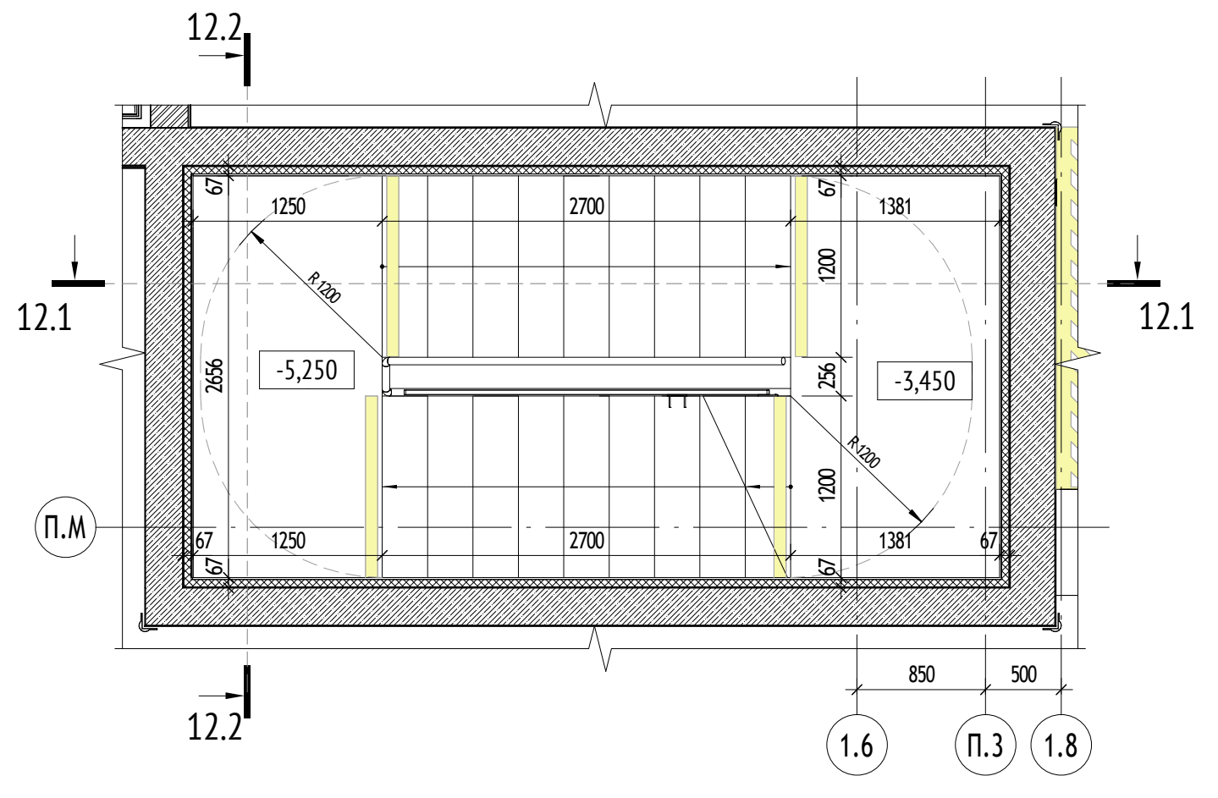
12.2
12.1
П.М
-5,250
-3,450
1250
2700
1381
1.6
П.3
1.8

Лк-12. Фрагмент плана -1 этажа на отм. -0,030 (1 : 50)

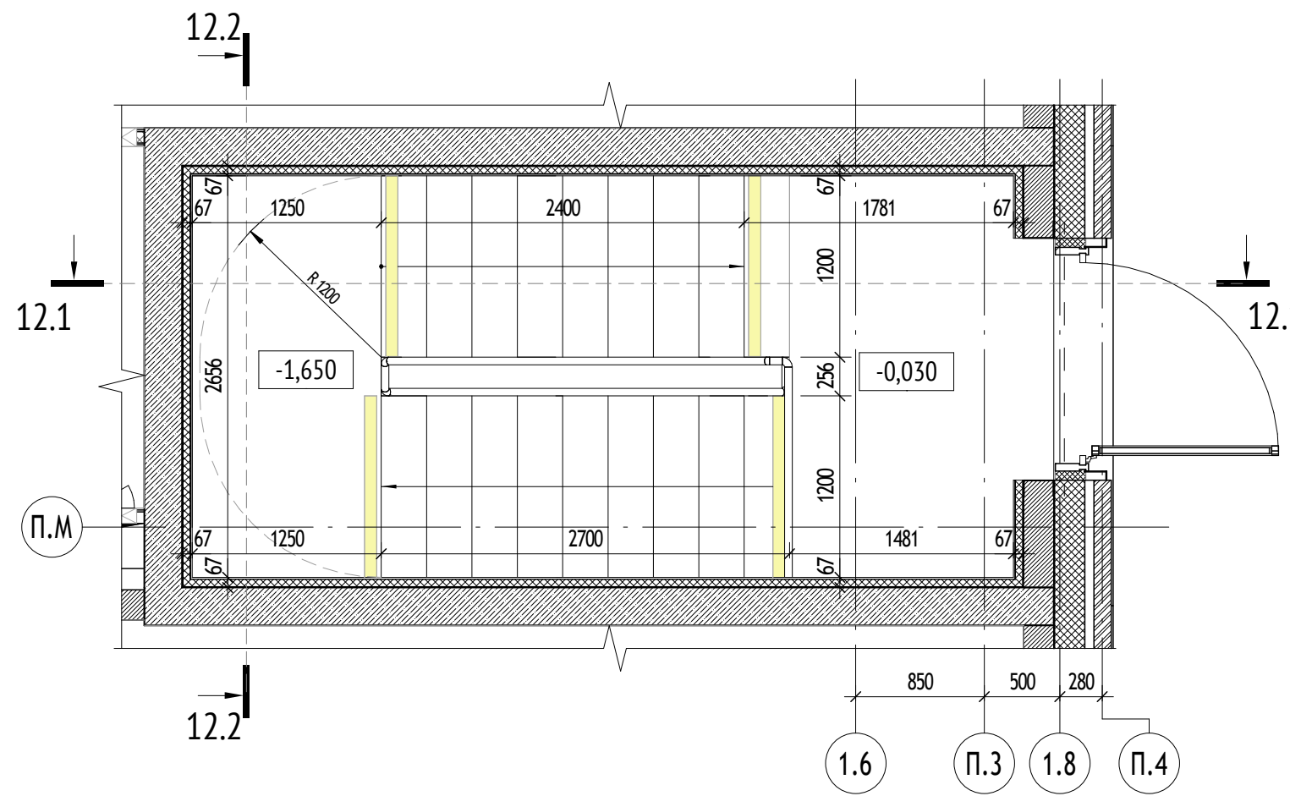
12.2
12.1
П.М
-1,650
-0,030
1250
2700
1781
1.6
П.3
1.8
П.4

Лк-13. Разрез 13.1-13.1 (1 : 50)

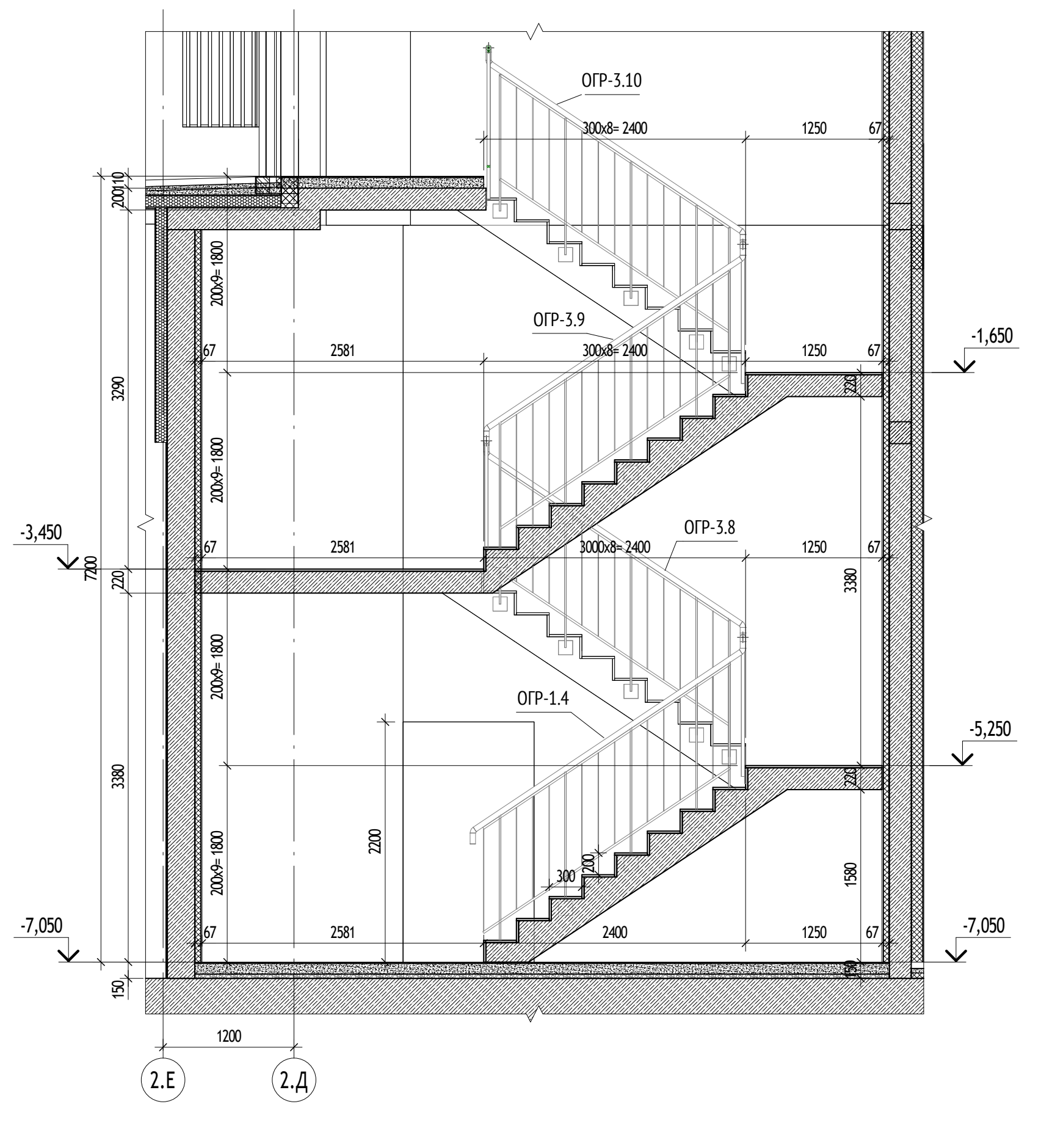
ОГР-3.10
ОГР-3.9
ОГР-3.8
ОГР-1.4
-1,650
-3,450
-5,250
-7,050
1200
2.Е
2.Д

Лк-13. Разрез 13.2-13.2 (1 : 50)

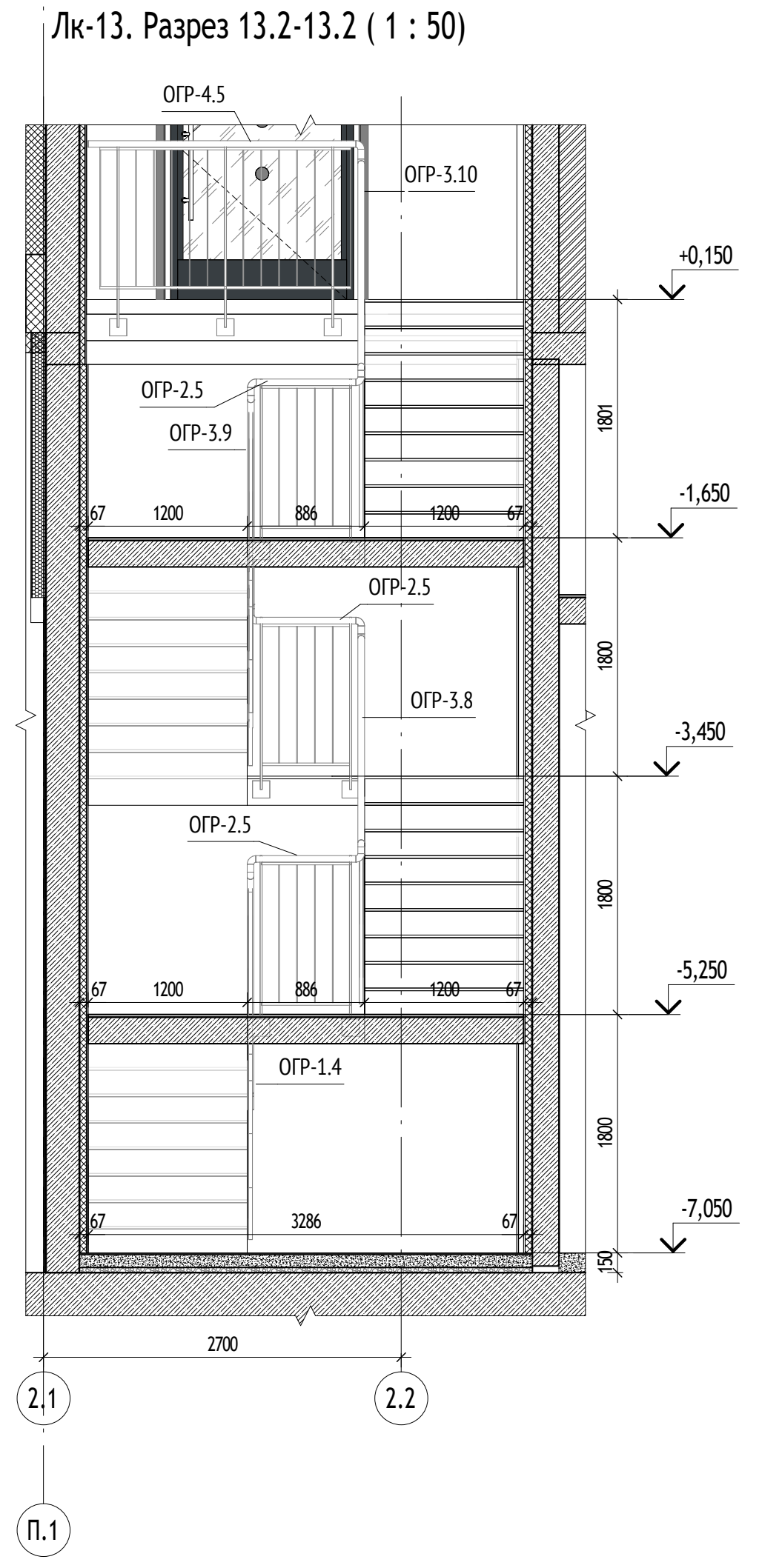
ОГР-4.5
ОГР-3.10
ОГР-2.5
ОГР-3.9
ОГР-3.8
ОГР-1.4
+0,150
-1,650
-3,450
-5,250
-7,050
2700
2.1
2.2
П.1

Лк-13. Фрагмент плана -1 этажа на отм. -7,050 (1 : 50)

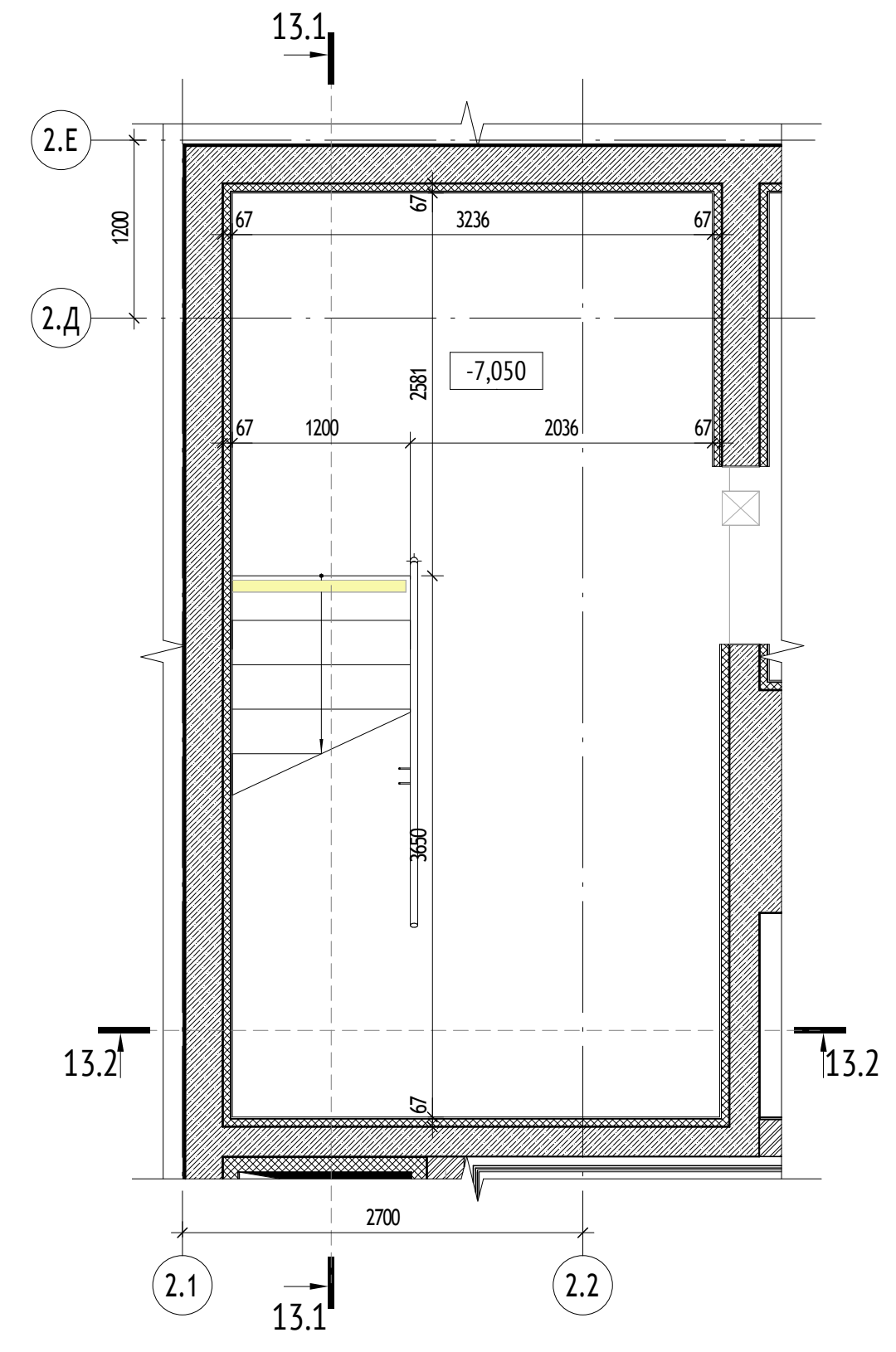
13.1
13.2
2.Е
2.Д
-7,050
2700
2.1
2.2

Лк-13. Фрагмент плана -1 этажа на отм. -3,450 (1 : 50)

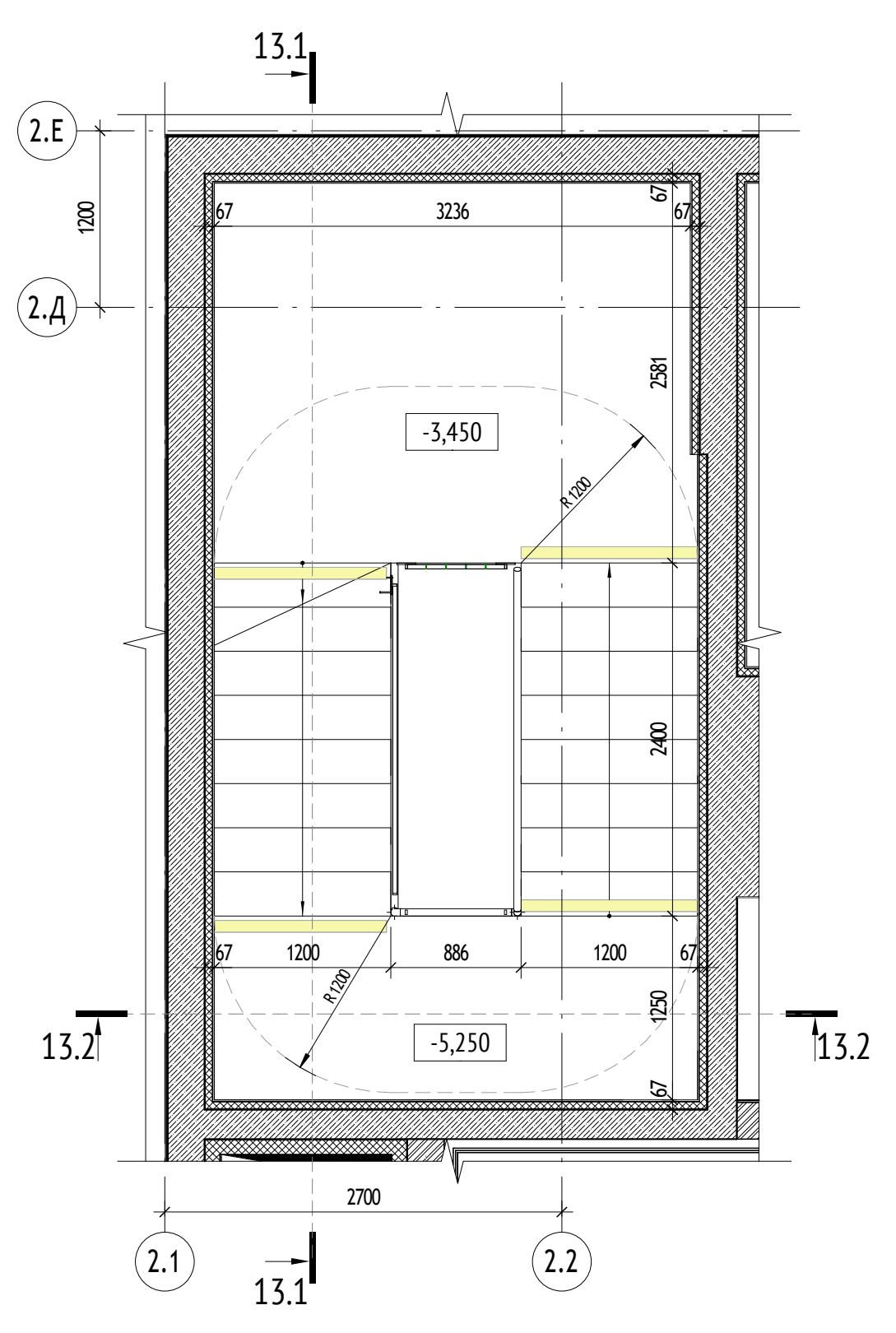
13.1
13.2
2.Е
2.Д
-3,450
-5,250
2700
2.1
2.2

Лк-13. Фрагмент плана -1 этажа на отм. -0,030 (1 : 50)

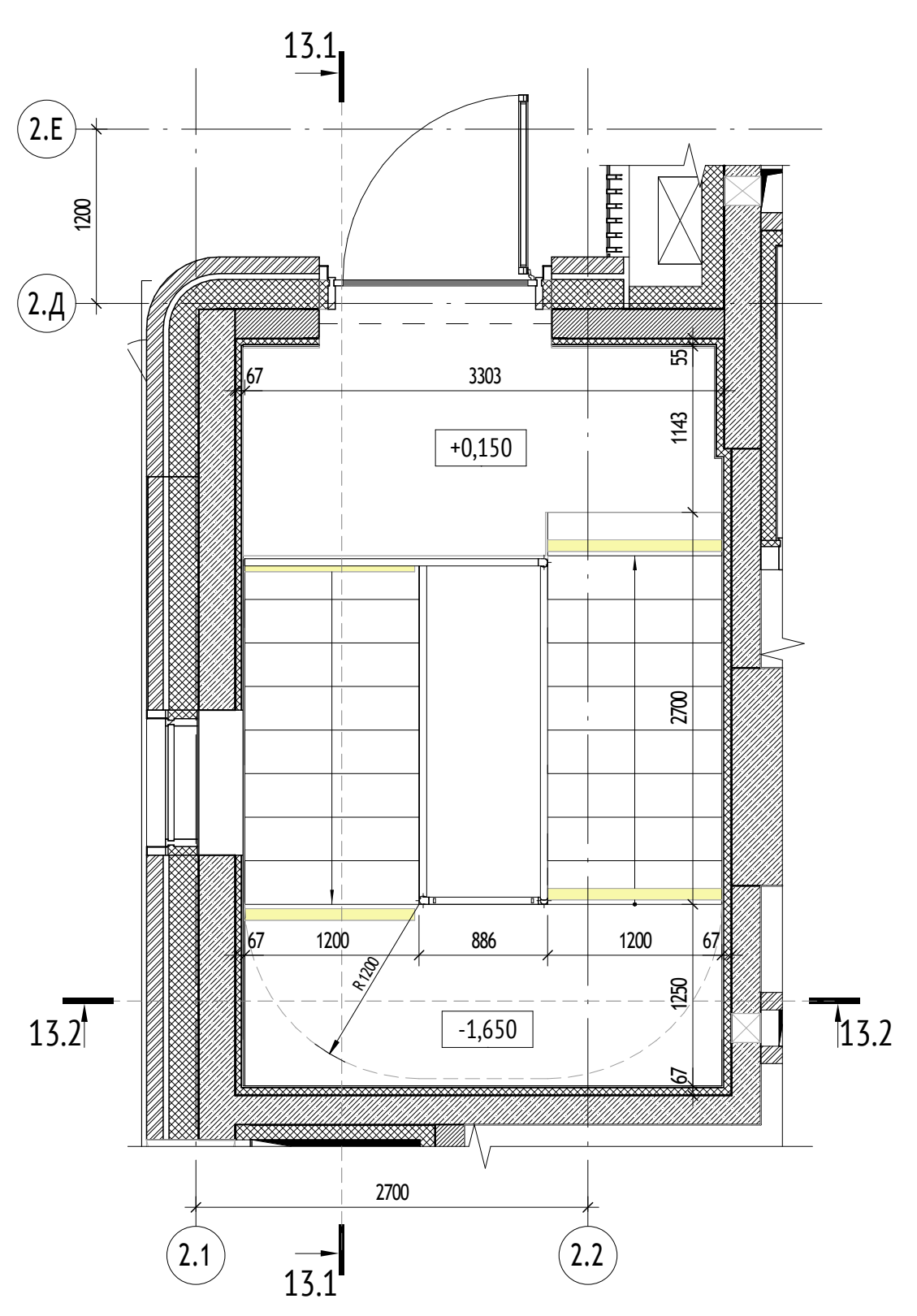
13.1
13.2
2.Е
2.Д
+0,150
-1,650
2700
2.1
2.2

Ведомость ограждений лестницы Лк-11

Поз.	Обозначение	Марка	Кол.	Примечание
ОГР-1.3	ГОСТ 25772-21	ОМл-1 ГОСТ 25772-21	3	
ОГР-2.12	ГОСТ 25772-21	ОМл-2 ГОСТ 25772-21	3	
ОГР-3.22	ГОСТ 25772-21	ОМл-3 ГОСТ 25772-21	3	
ОГР-3.23	ГОСТ 25772-21	ОМл-3 ГОСТ 25772-21	3	
ОГР-3.24	ГОСТ 25772-21	ОМл-3 ГОСТ 25772-21	3	
ОГР-4.3	ГОСТ 25772-21	ОМл-4 ГОСТ 25772-21	1	

Ведомость ограждений лестницы Лк-12

Поз.	Обозначение	Марка	Кол.	Примечание
ОГР-1.8	ГОСТ 25772-21	ОМл-1 ГОСТ 25772-21	2	
ОГР-3.25	ГОСТ 25772-21	ОМл-3 ГОСТ 25772-21	1	
ОГР-3.26	ГОСТ 25772-21	ОМл-3 ГОСТ 25772-21	1	
ОГР-3.27	ГОСТ 25772-21	ОМл-3 ГОСТ 25772-21	2	
ОГР-4.4	ГОСТ 25772-21	ОМл-4 ГОСТ 25772-21	1	
СОЭ-4	ГОСТ 25772-21	Соединительный элемент	3	

Ведомость ограждений лестницы Лк-13

Поз.	Обозначение	Марка	Кол.	Примечание
ОГР-1.4	ГОСТ 25772-21	ОМл-1 ГОСТ 25772-21	3	
ОГР-2.5	ГОСТ 25772-21	ОМл-2 ГОСТ 25772-21	3	
ОГР-3.8	ГОСТ 25772-21	ОМл-3 ГОСТ 25772-21	3	
ОГР-3.9	ГОСТ 25772-21	ОМл-3 ГОСТ 25772-21	3	
ОГР-3.10	ГОСТ 25772-21	ОМл-3 ГОСТ 25772-21	3	
ОГР-4.5	ГОСТ 25772-21	ОМл-4 ГОСТ 25772-21	1	

УСЛОВНЫЕ ОБОЗНАЧЕНИЯ:

Маркировка элементов			
ОГР-1	Марка металлического ограждения	СОЭ-1	Марка соединительного элемента металлических ограждений
Компоненты			
0,000	Высотная отметка уровня чистого пола	0,000	Высотная отметка относительная

МАТЕРИАЛЫ:

- ▬ - Стены из монолитного железобетона 200, 220, 250 мм
- ▨ - Стены из кирпича 120, 250 мм
- ▨ - Утеплитель минераловатный 50 мм

СХЕМА ОБЪЕКТА:

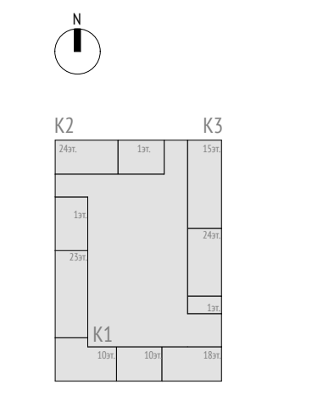
N
К2
К3
К1
24эт.
1эт.
15эт.
1эт.
23эт.
24эт.
1эт.
10эт.
10эт.
18эт.

ПРИМЕЧАНИЯ:

1. Общие данные см. лист 1.
2. Размеры лестничной клетки и привязка элементов лестниц к стенам даны с учетом отделки стен;
3. Конструкцию и устройство полов см. комплект 17-0121-ОК-1-0-1..3-0-АР0.2;
4. Спецификацию и эскизы металлических изделий см. листы 25-27;
5. После чистовой отделки стен необходимо обеспечить ширину эвакуационного пути согласно МОПБ - расстояние от ограждения до отделки для лестниц подземной части не должно быть менее 1,2 м (кроме Лк-11 в помещении ИТП), ширина площадок должна быть не менее ширины марша.
6. Данный лист является заданием для разработки ограждений. Детальная проработка узлов установки ограждений выполняется фирмой-изготовителем.

Согласовано

Согласовано

Взам. инв. №

Подп. и дата

Инв. № подл.

						0,000=146.85		
						17-0121-ОК-1-0-1..3-0-АР0.2		
Изм.	Кол.уч	Лист	№док.	Подпись	Дата	Жилой дом с приспособлением подземной автостоянки под защитное сооружение гражданской обороны - «укрытие» (ЗСГО) с инженерными сетями и благоустройством территории по адресу: Москва, внутригородское муниципальное образование Измайлово, бульвар Сиреневый, земельный участок 4/4 (Сиреневый б-р, вл.4, з/у 4) (Восточный административный округ)		
Разработал		Фитингофф-Шель			28.08.25	Подземная часть	Стадия	Лист	Листов
Проверил		Волков		Волков	28.08.25		Р	23	
ГАП		Волков		Волков	28.08.25				
Гл. арх. бюро		Струговец			28.08.25	Лестничные клетки Лк-11, Лк-12, Лк-13	ООО "Проектное бюро АПЕКС"		
Н. контр.		Куликова			28.08.25				
ГИП		Першин			28.08.25				

Формат А0

Лк-14. Разрез 14.1-14.1 (1 : 50)

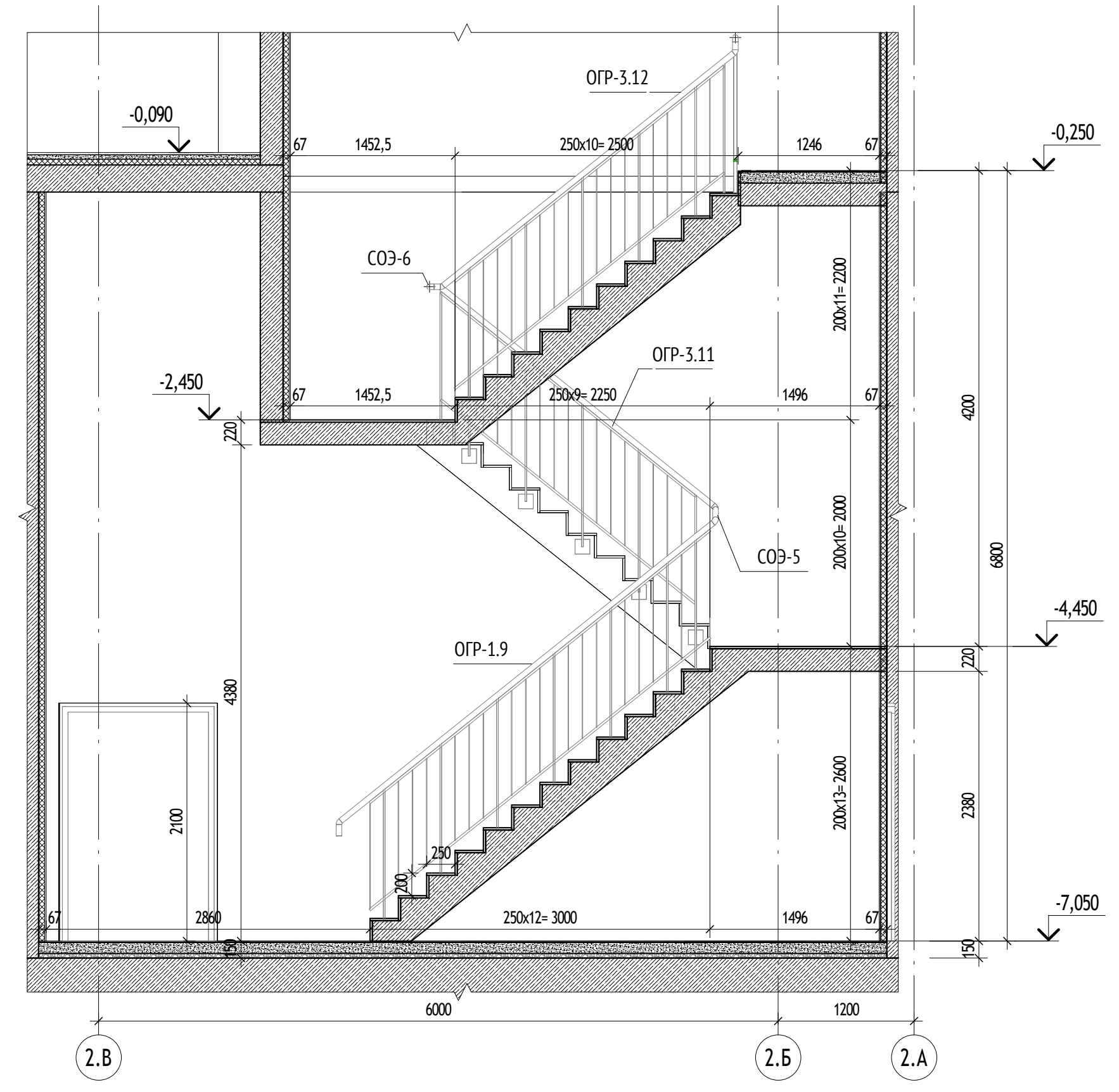
ОГР-3.12
СОЭ-6
ОГР-3.11
СОЭ-5
ОГР-1.9
-0,090
-0,250
-2,450
-4,450
-7,050
6000
1200
2.В
2.Б
2.А

Лк-14. Разрез 14.2-14.2 (1 : 50)

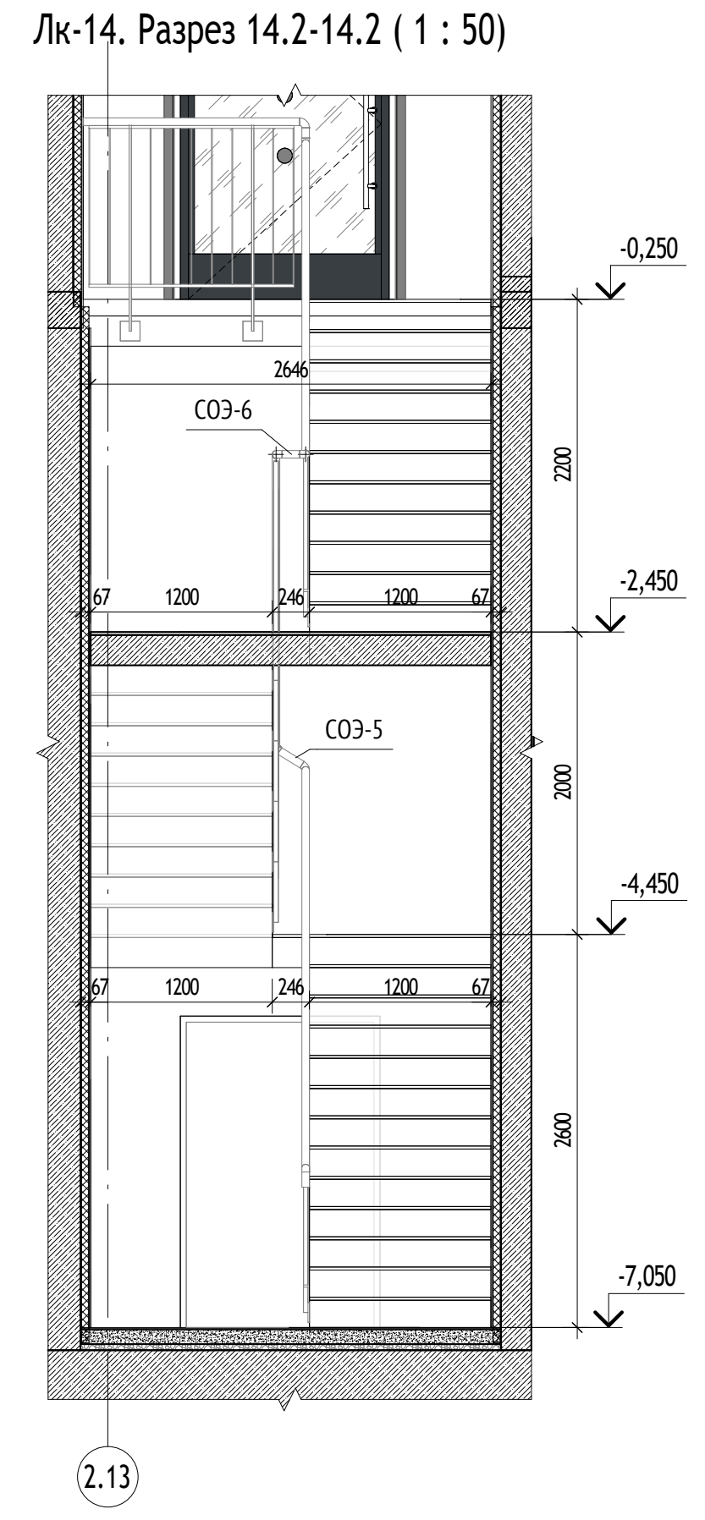
СОЭ-6
СОЭ-5
-0,250
-2,450
-4,450
-7,050
2.13

Лк-14. Фрагмент плана -1 этажа на отм. -7,050 (1 : 50)

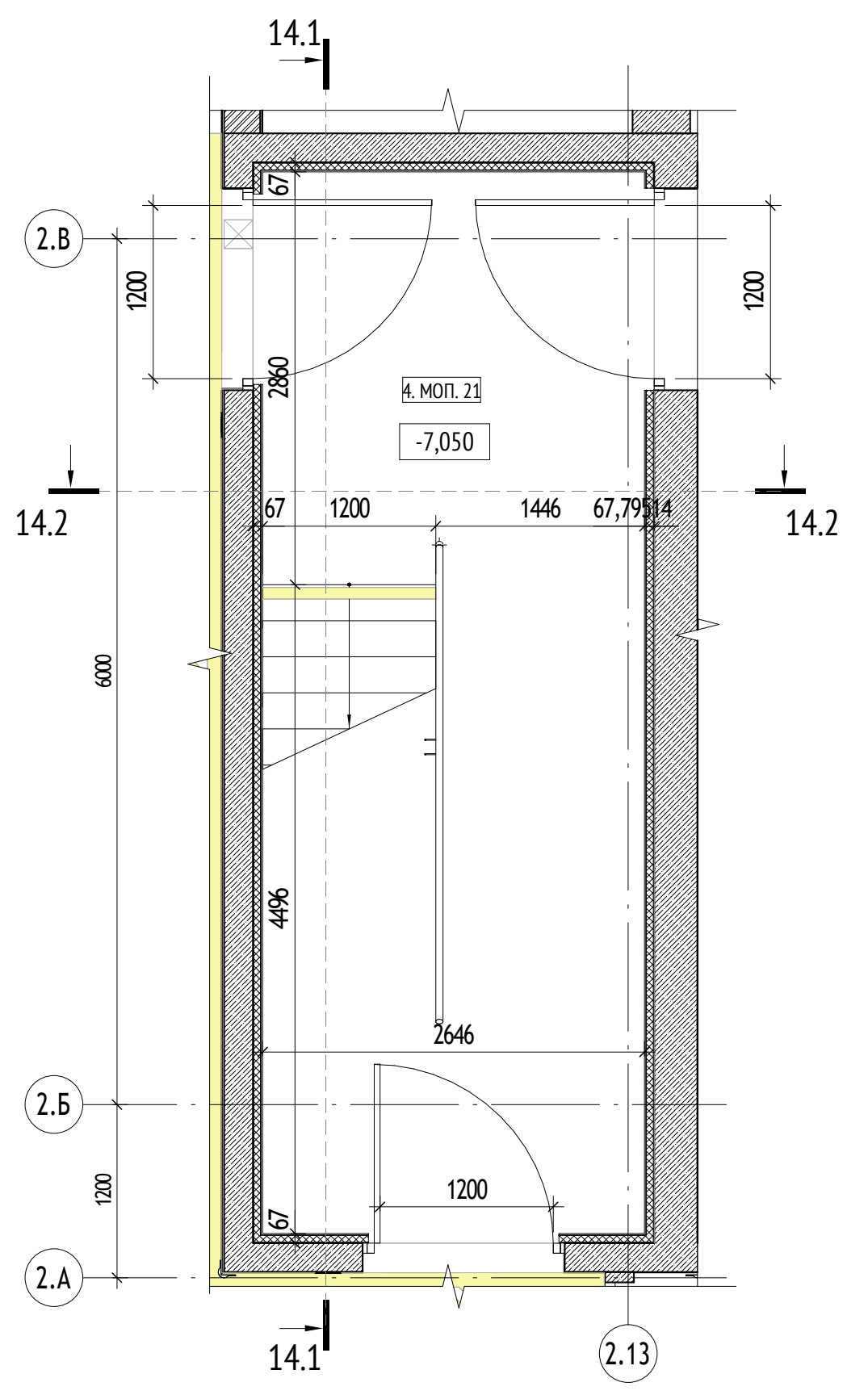
14.1
14.2
2.В
2.Б
2.А
2.13
-7,050
4. МОП. 21

Лк-14. Фрагмент плана -1 этажа на отм. -4,450 (1 : 50)

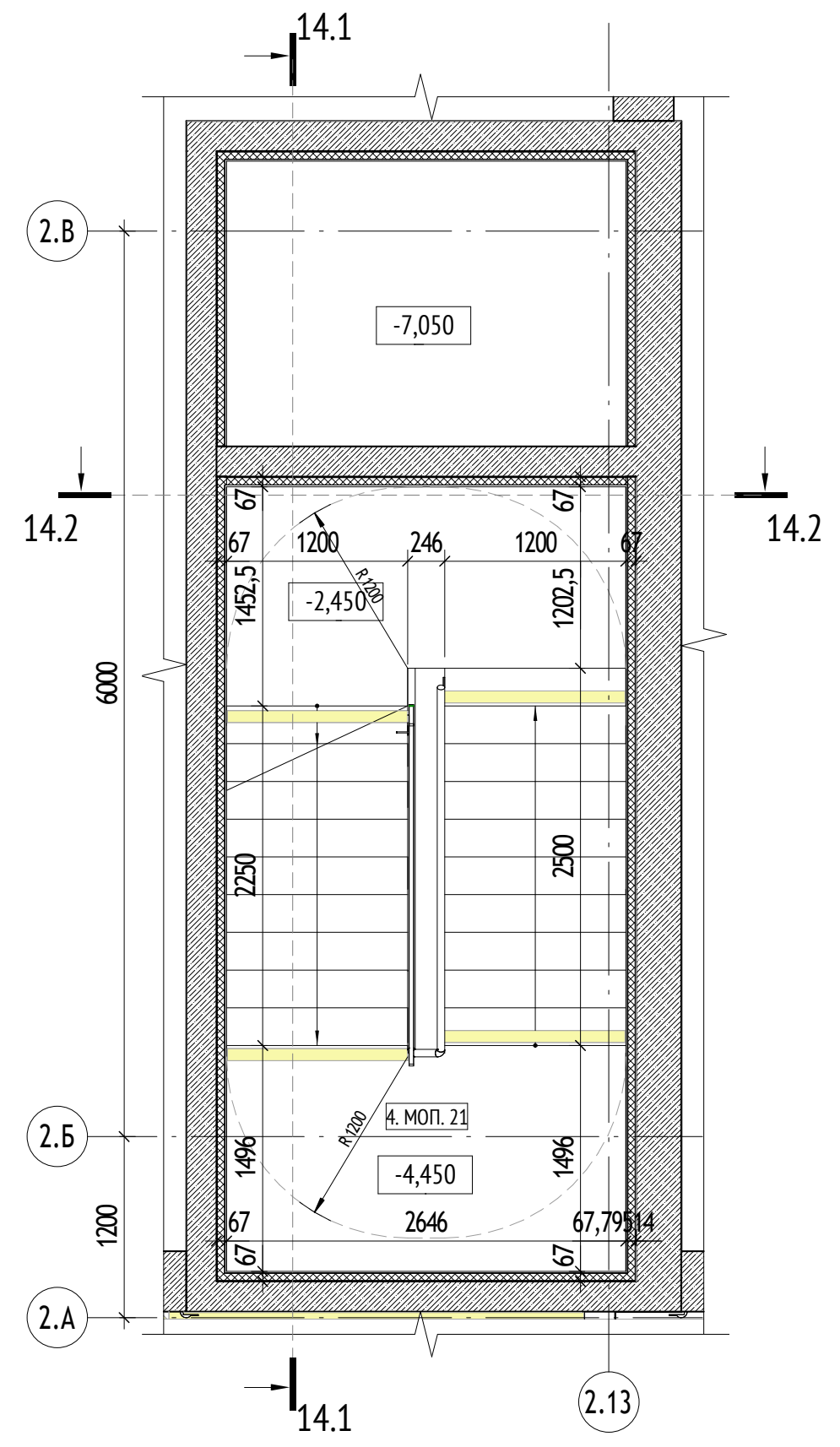
14.1
14.2
2.В
2.Б
2.А
2.13
-7,050
-2,450
-4,450
4. МОП. 21

Лк-14. Фрагмент плана -1 этажа на отм. -0,250 (1 : 50)

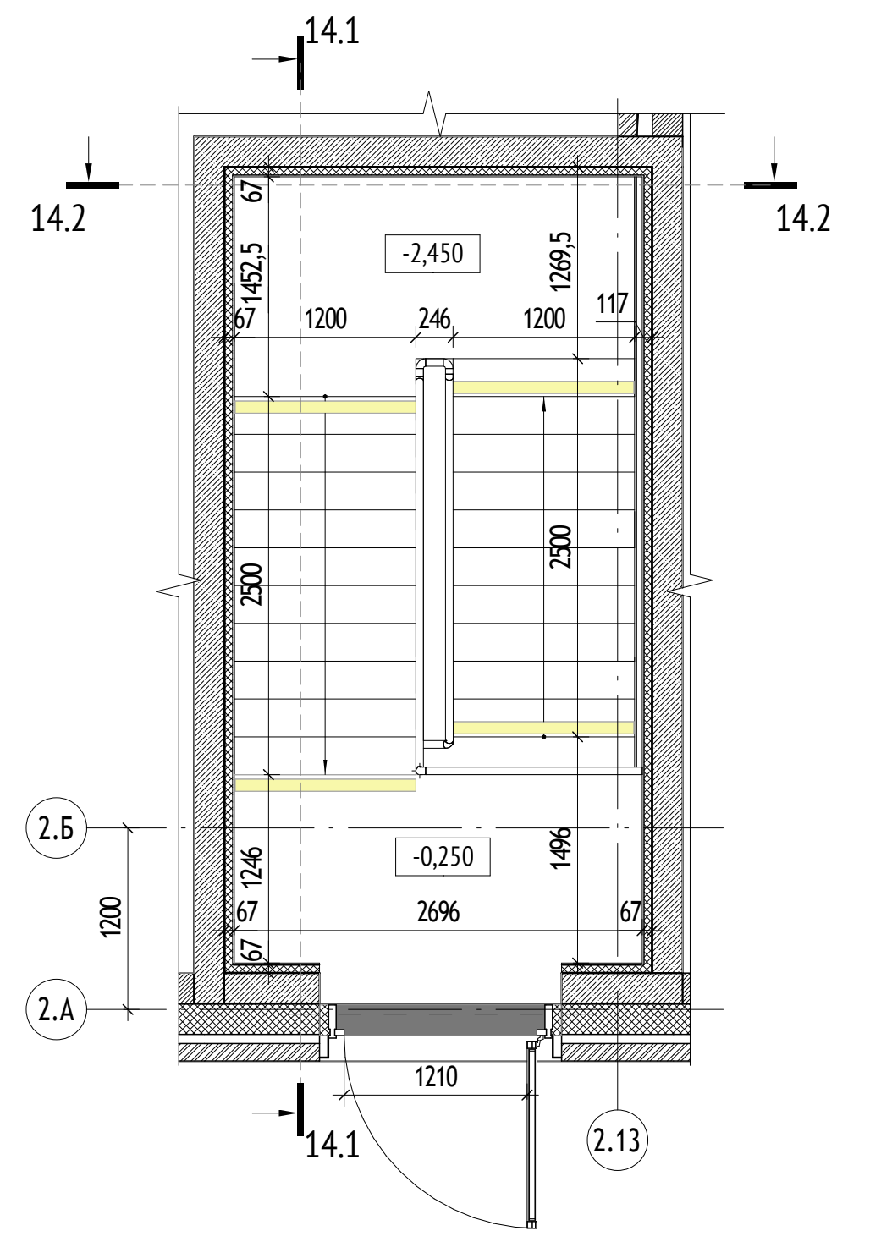
14.1
14.2
2.Б
2.А
2.13
-2,450
-0,250

Лк-15. Разрез 15.1-15.1 (1 : 50)

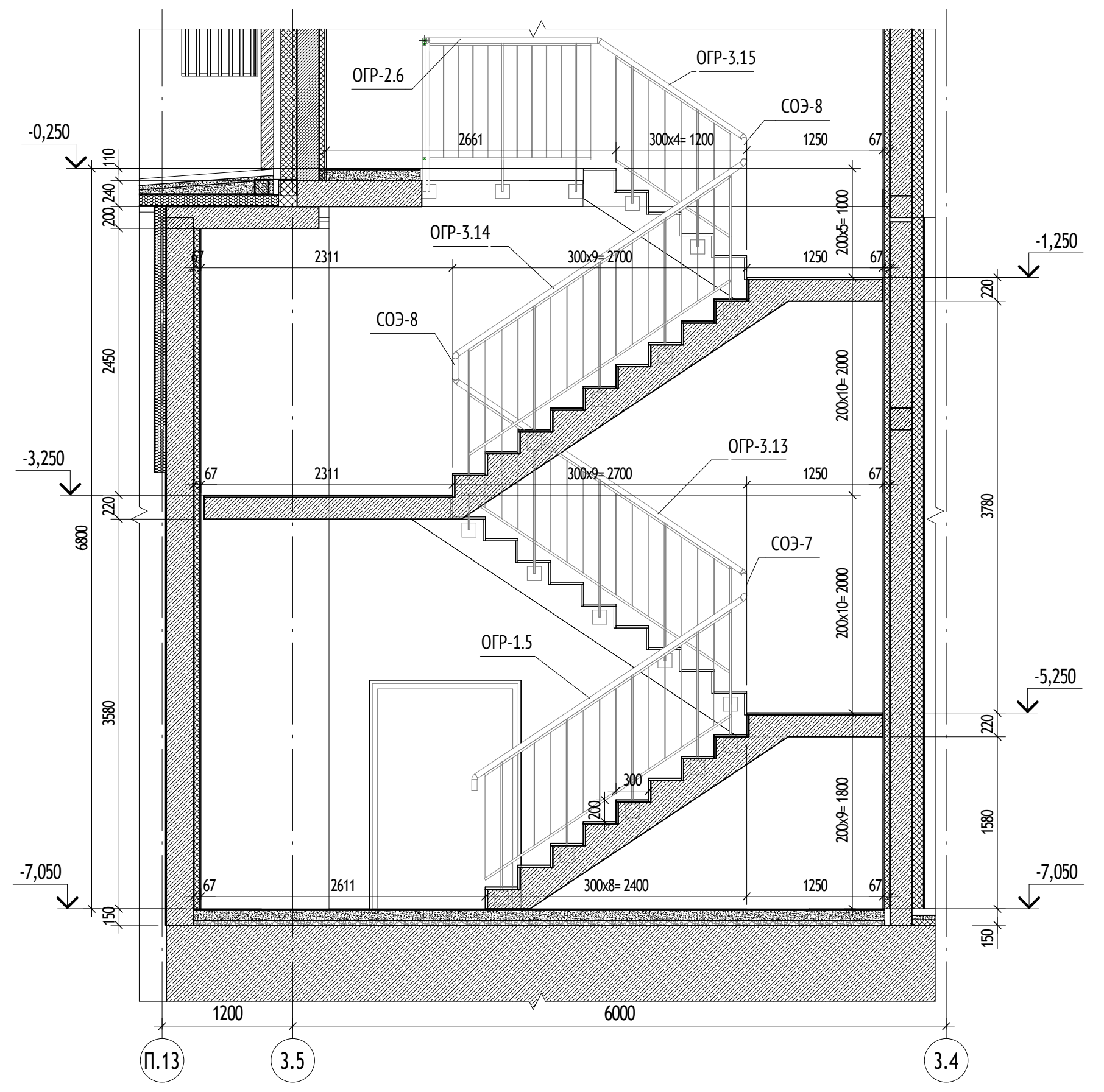
ОГР-2.6
ОГР-3.15
СОЭ-8
ОГР-3.14
СОЭ-8
ОГР-3.13
СОЭ-7
ОГР-1.5
-0,250
-1,250
-3,250
-5,250
-7,050
1200
6000
П.13
3.5
3.4

Лк-15. Разрез 15.2-15.2 (1 : 50)

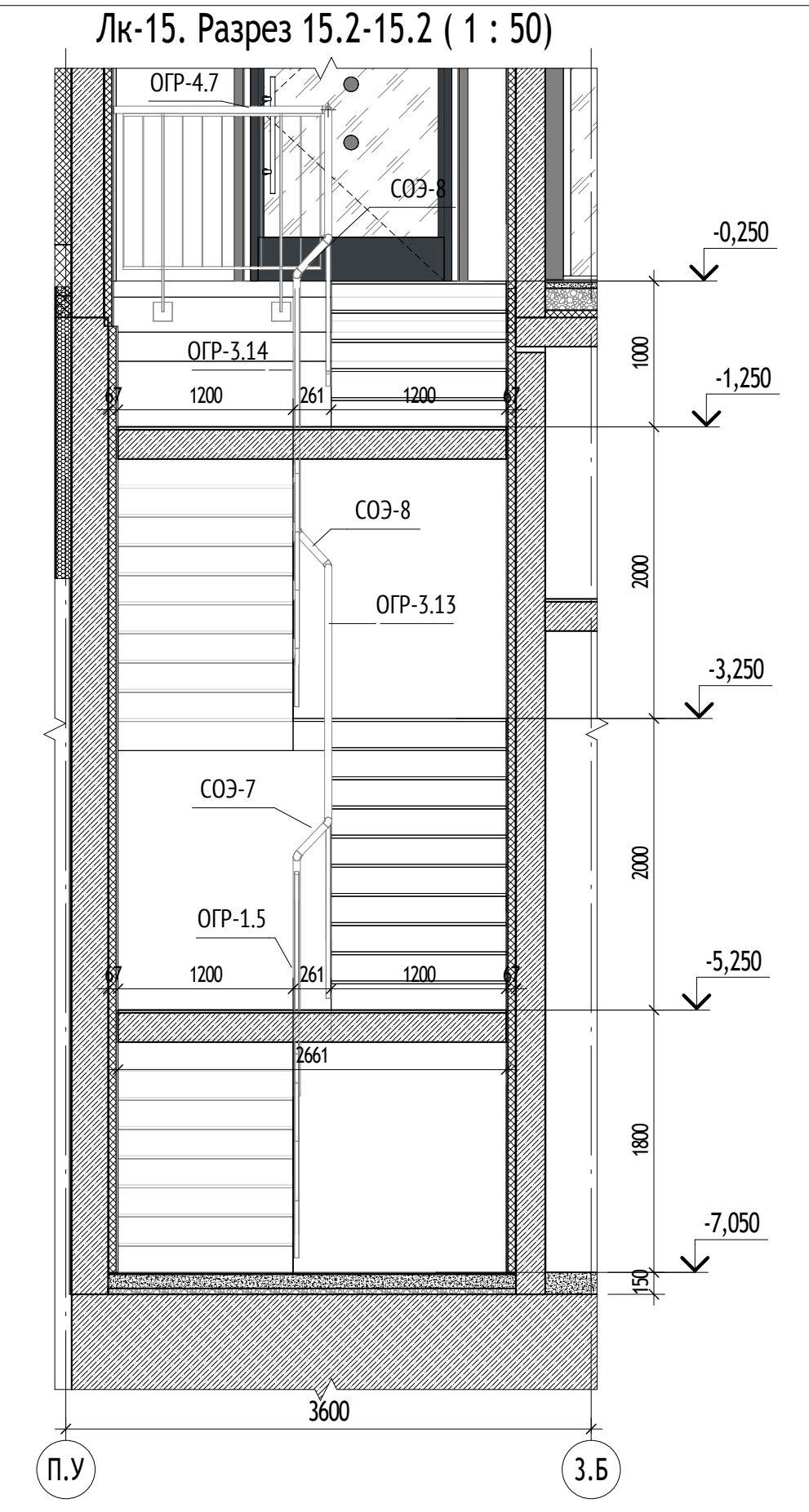
ОГР-4.7
СОЭ-7
ОГР-3.14
СОЭ-8
ОГР-3.13
СОЭ-7
ОГР-1.5
-0,250
-1,250
-3,250
-5,250
-7,050
3600
П.У
3.6

Лк-15. Фрагмент плана -1 этажа на отм. -7,050 (1 : 50)

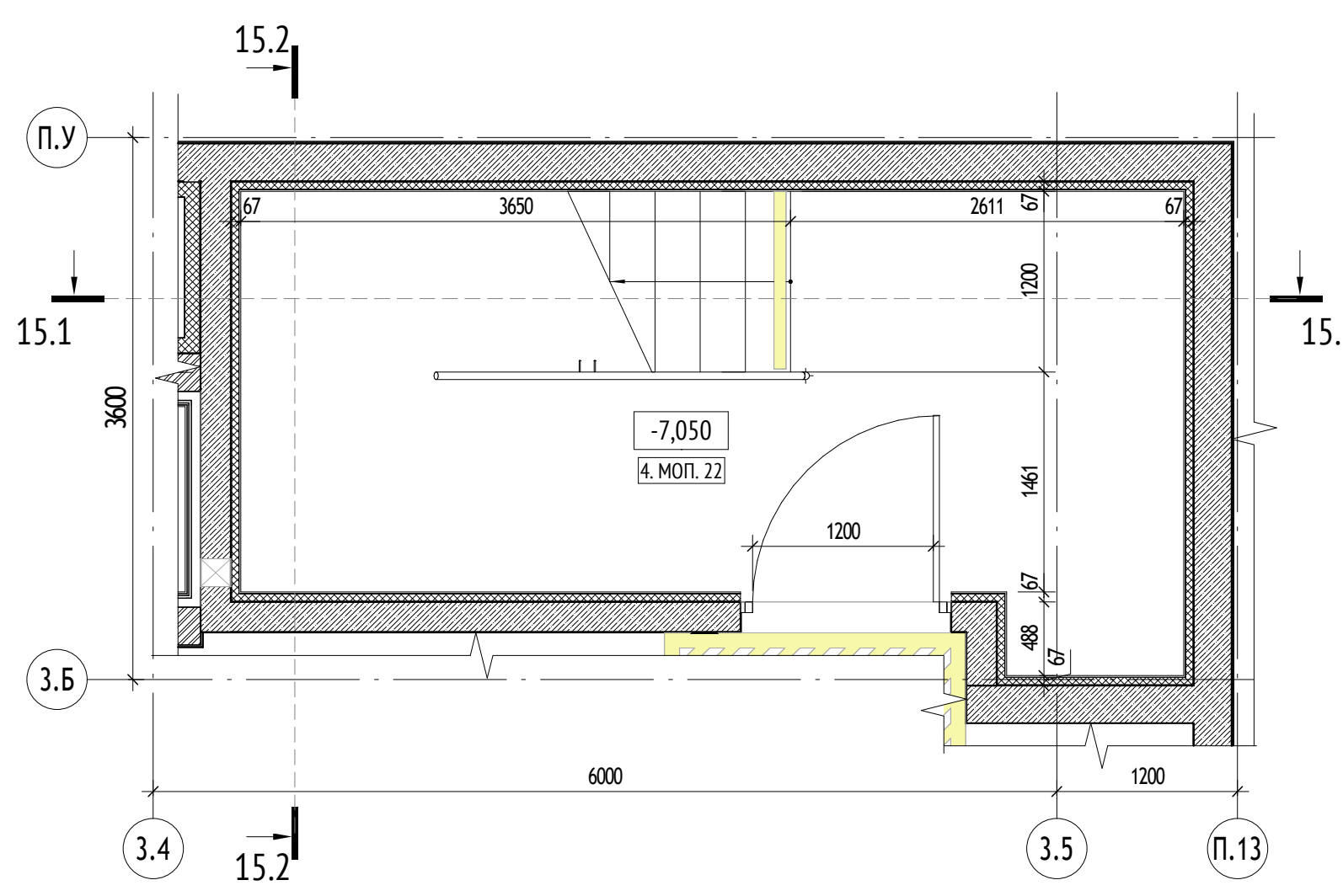
15.1
15.2
П.У
3.6
3.4
3.5
П.13
-7,050
4. МОП. 22
6000

Лк-15. Фрагмент плана -1 этажа на отм. -3,250 (1 : 50)

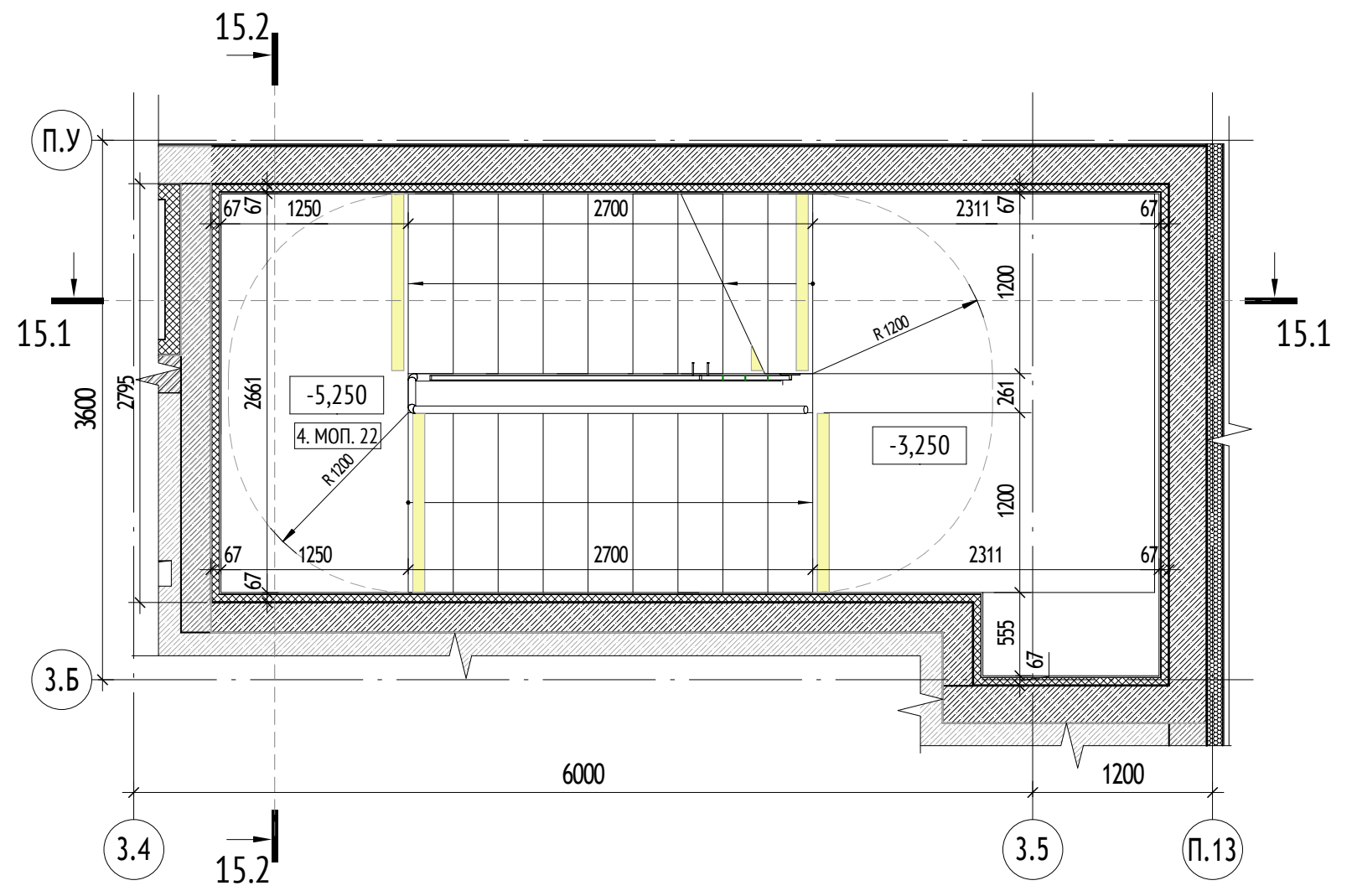
15.1
15.2
П.У
3.6
3.4
3.5
П.13
-5,250
4. МОП. 22
-3,250
6000

Лк-15. Фрагмент плана -1 этажа на отм. -0,250 (1 : 50)

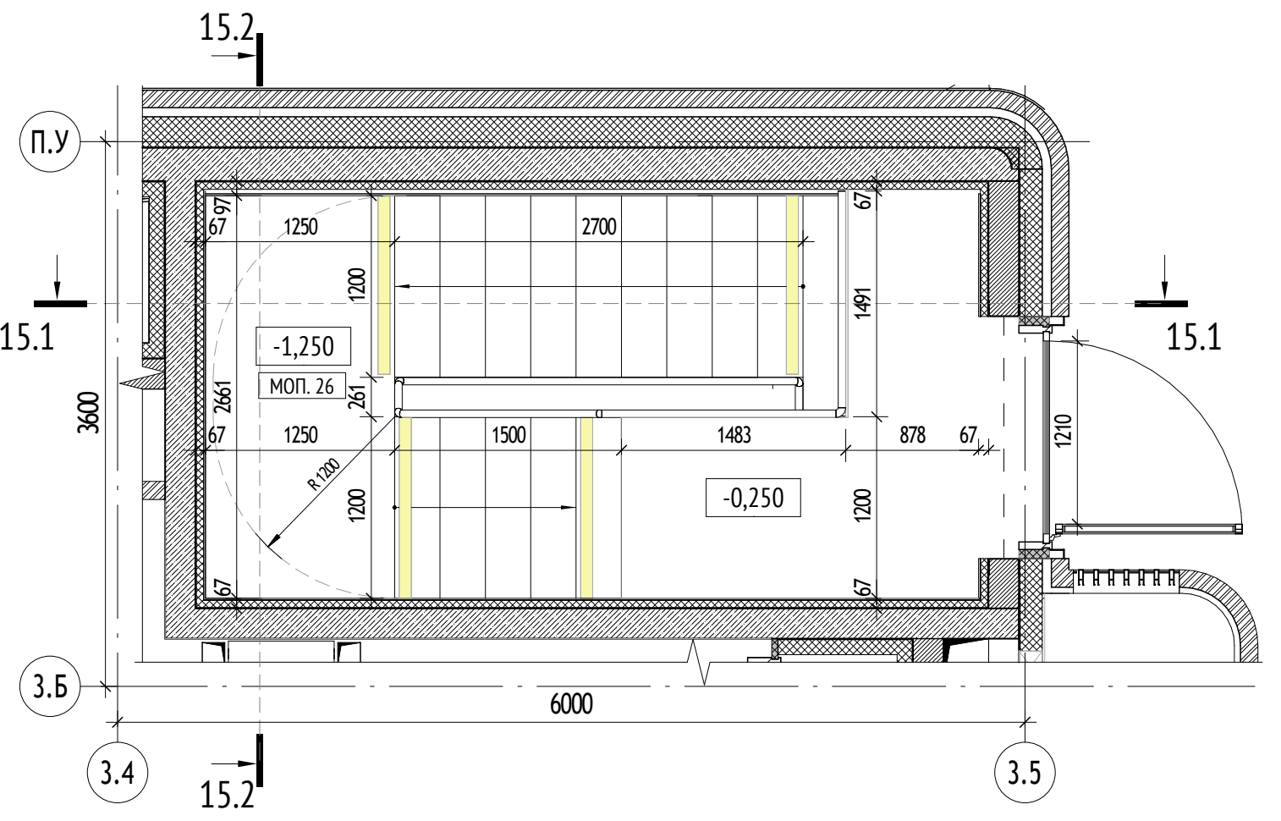
15.1
15.2
П.У
3.6
3.4
3.5
-1,250
-0,250
6000

Лк-16. Разрез 16.1-16.1 (1 : 50)

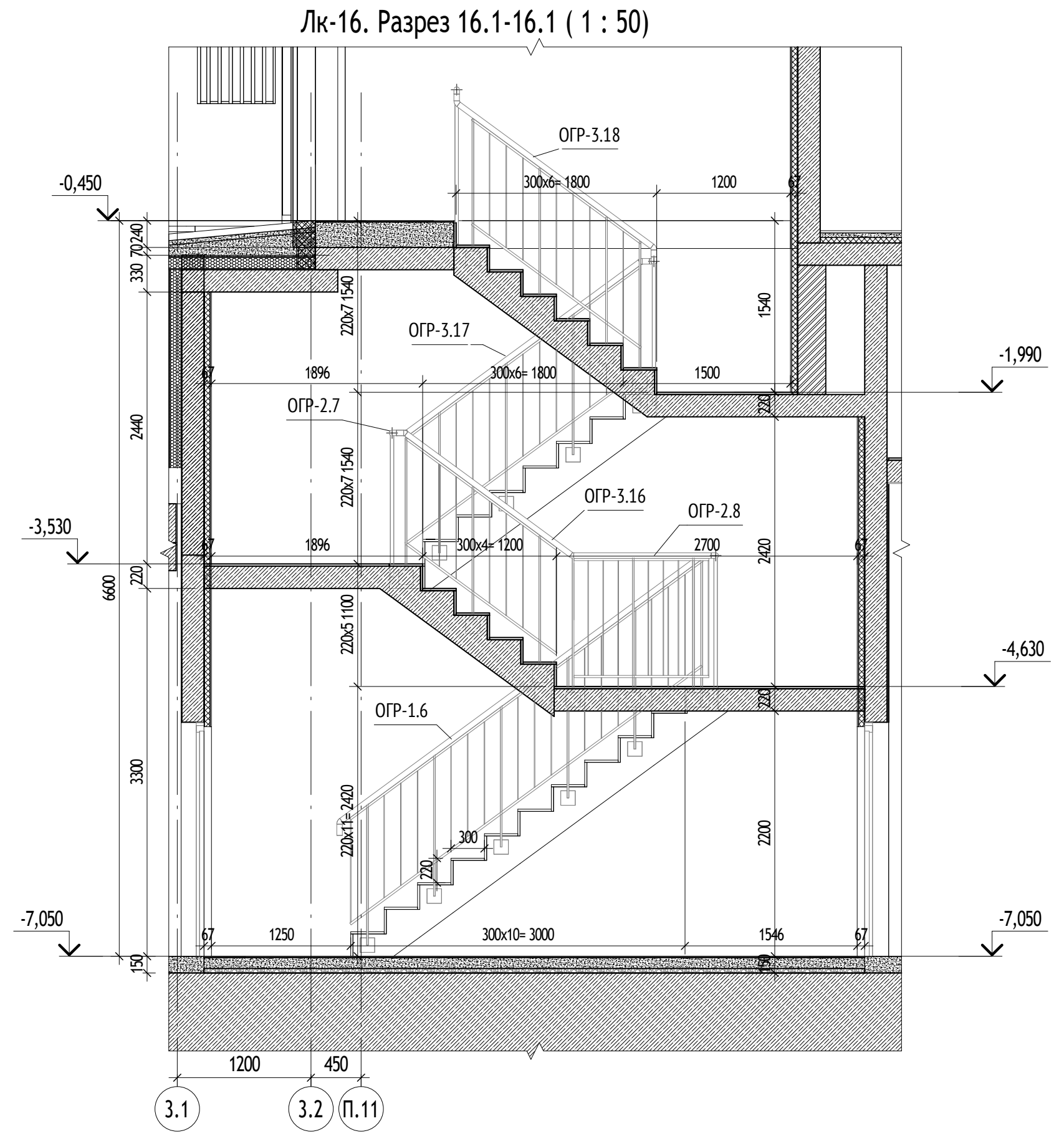
ОГР-3.18
ОГР-3.17
ОГР-2.7
ОГР-3.16
ОГР-2.8
ОГР-1.6
-0,450
-1,990
-3,530
-4,630
-7,050
1200
450
3.1
3.2
П.11

Лк-16. Разрез 16.2-16.2 (1 : 50)

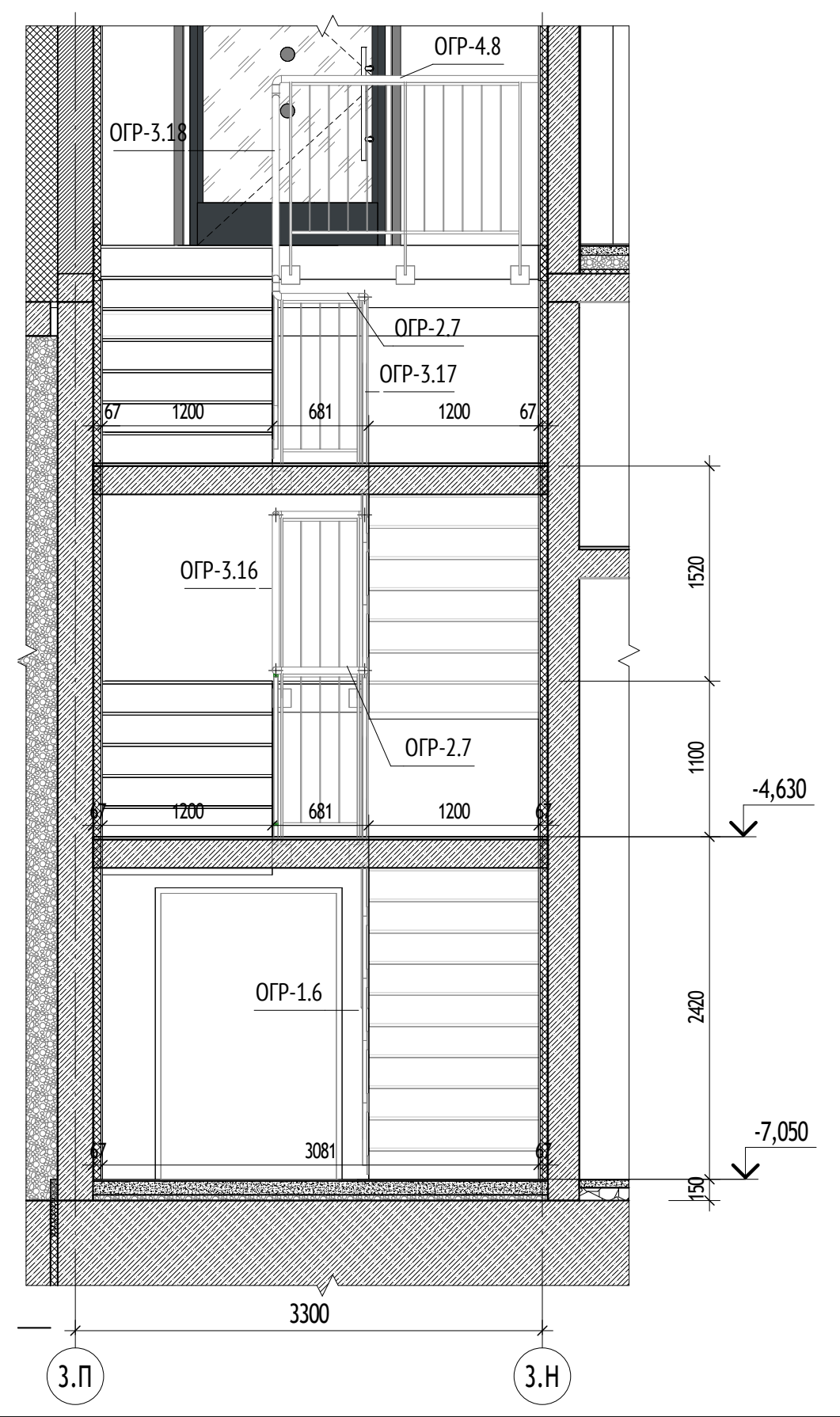
ОГР-4.8
ОГР-3.18
ОГР-2.7
ОГР-3.17
ОГР-3.16
ОГР-2.7
ОГР-1.6
-4,630
-7,050
3300
3.П
3.Н

Лк-16. Фрагмент плана -1 этажа на отм. -7,050 (1 : 50)

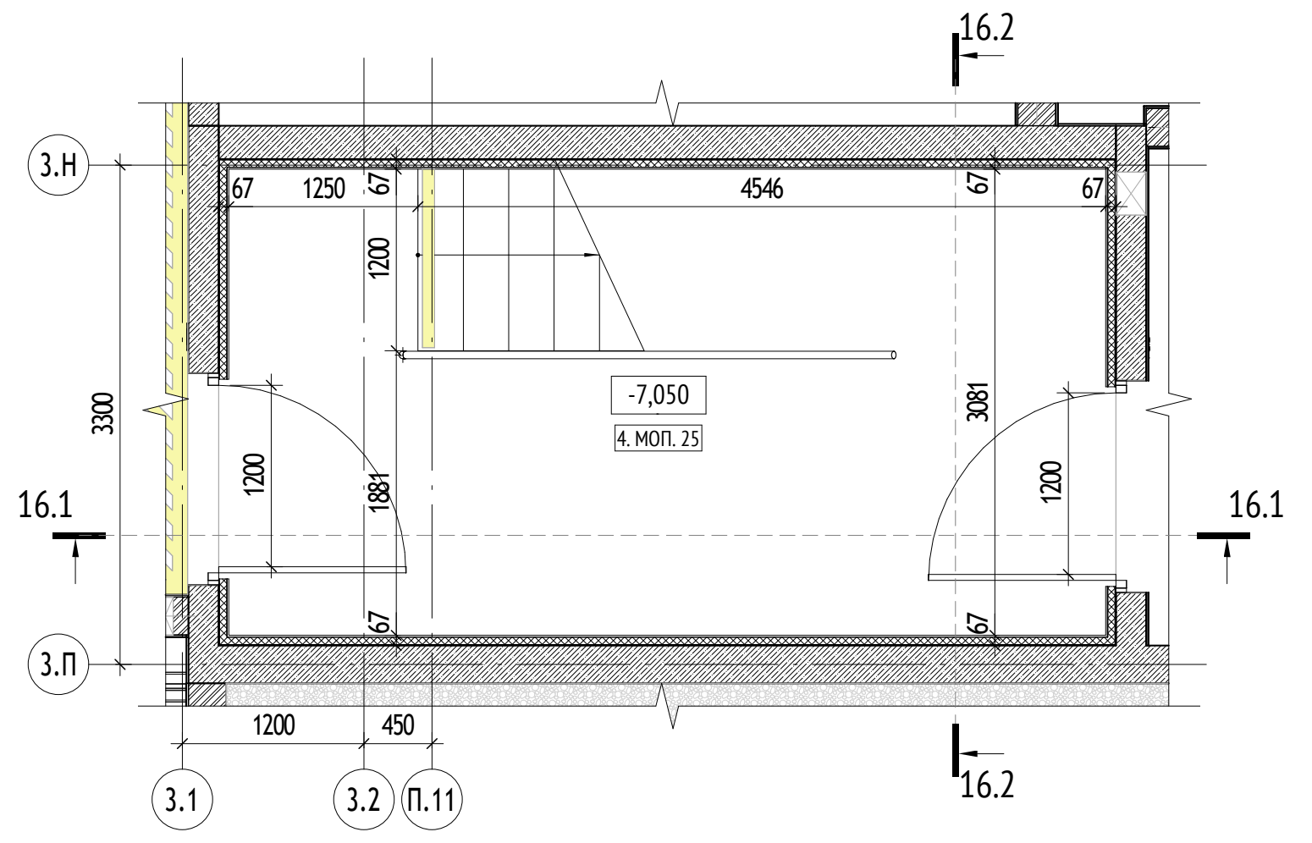
16.1
16.2
3.Н
3.П
3.1
3.2
П.11
-7,050
4. МОП. 25

Лк-16. Фрагмент плана -1 этажа на отм. -3,530 (1 : 50)

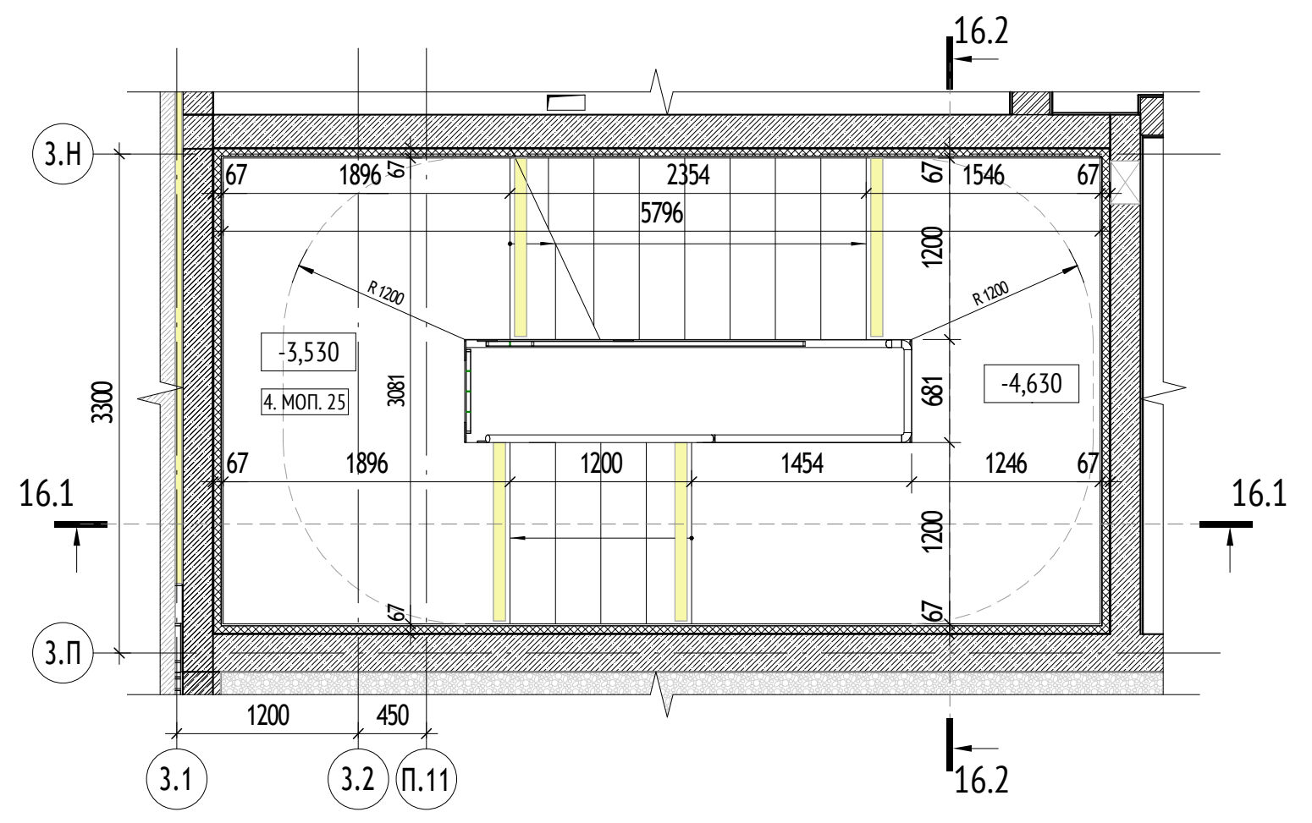
16.1
16.2
3.Н
3.П
3.1
3.2
П.11
-3,530
4. МОП. 25
-4,630

Лк-16. Фрагмент плана -1 этажа на отм. -0,450 (1 : 50)

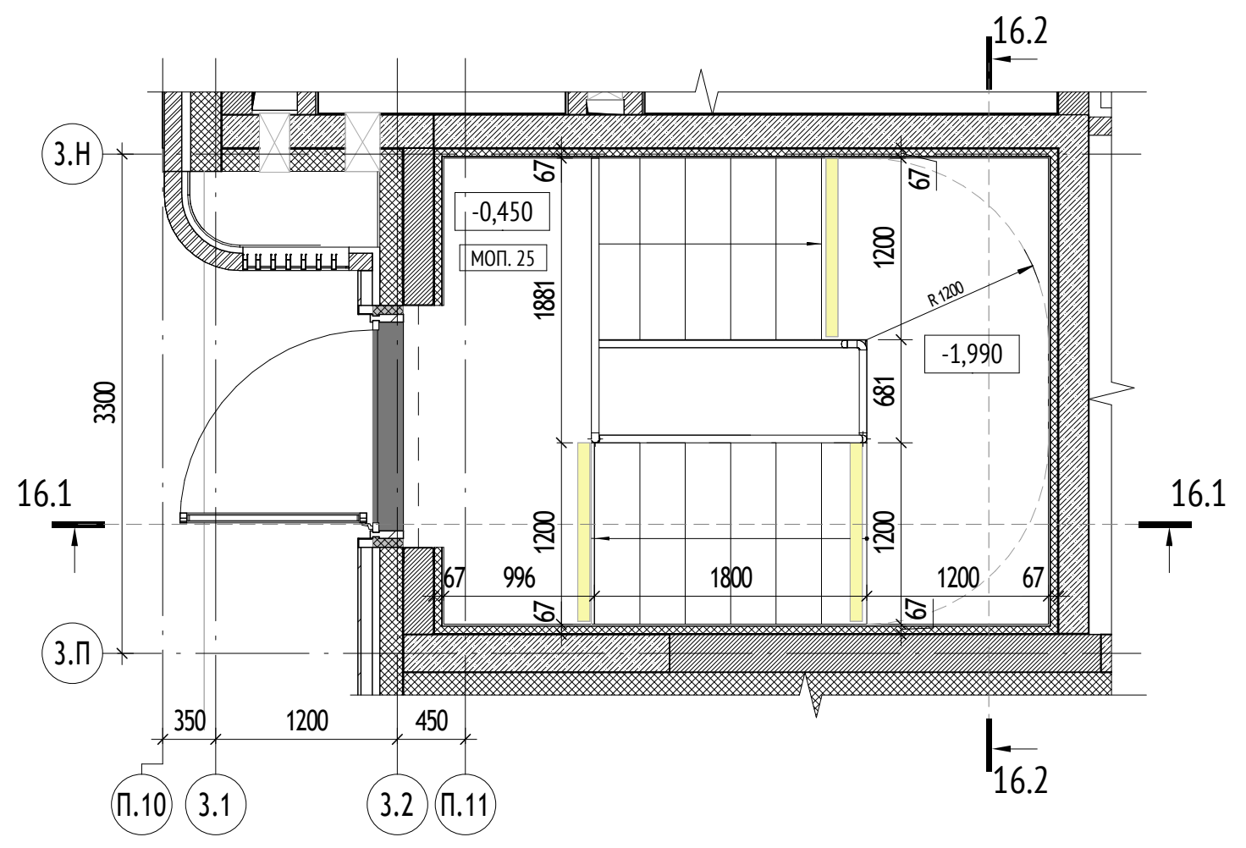
16.1
16.2
3.Н
3.П
П.10
3.1
3.2
П.11
-0,450
МОП. 25
-1,990

Лк-17. Разрез 17.1-17.1 (1 : 50)

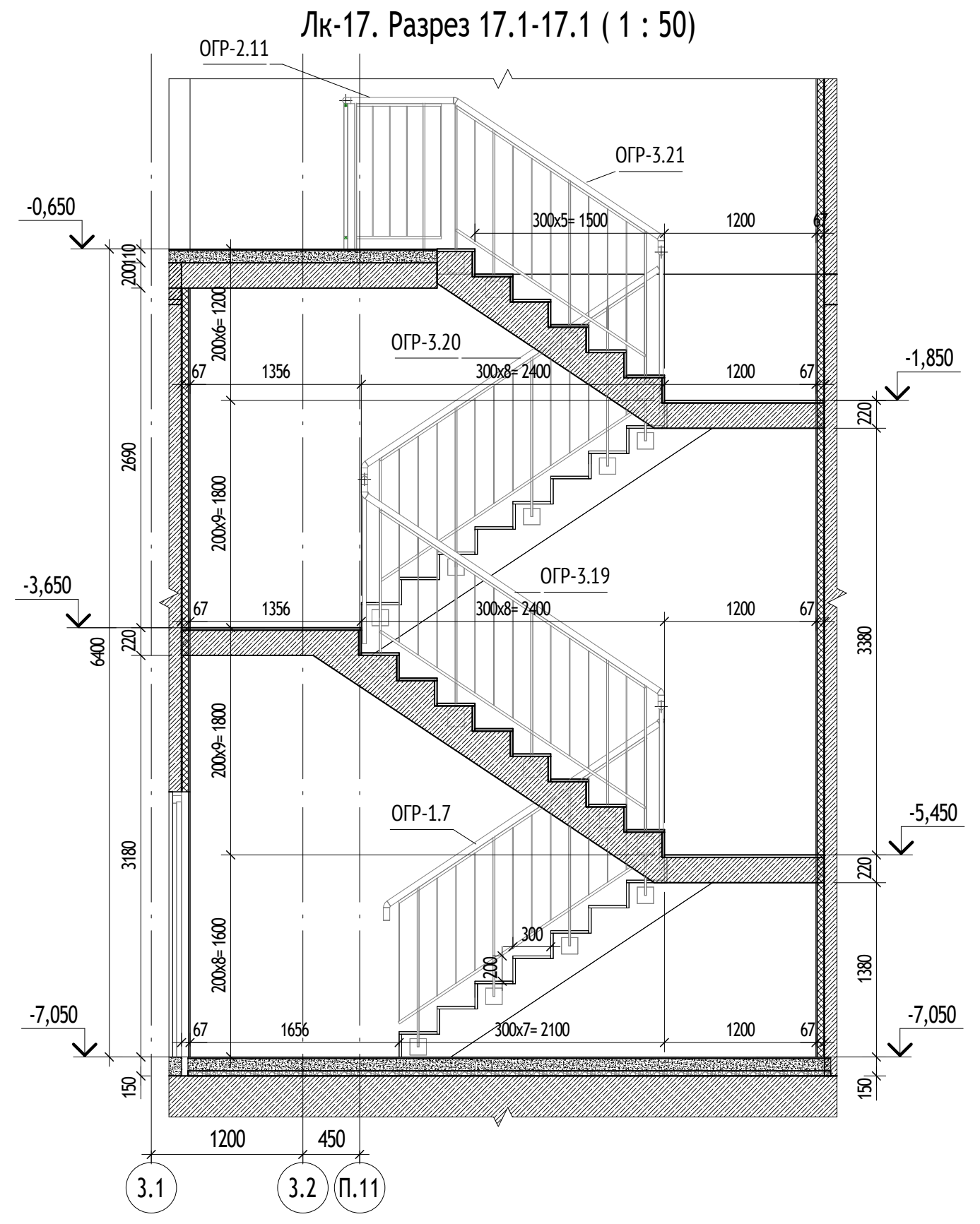
ОГР-2.11
ОГР-3.21
ОГР-2.10
ОГР-3.20
ОГР-3.19
ОГР-1.7
-0,650
-1,850
-3,650
-5,450
-7,050
1200
450
3.1
3.2
П.11

Лк-17. Разрез 17.2-17.2 (1 : 50)

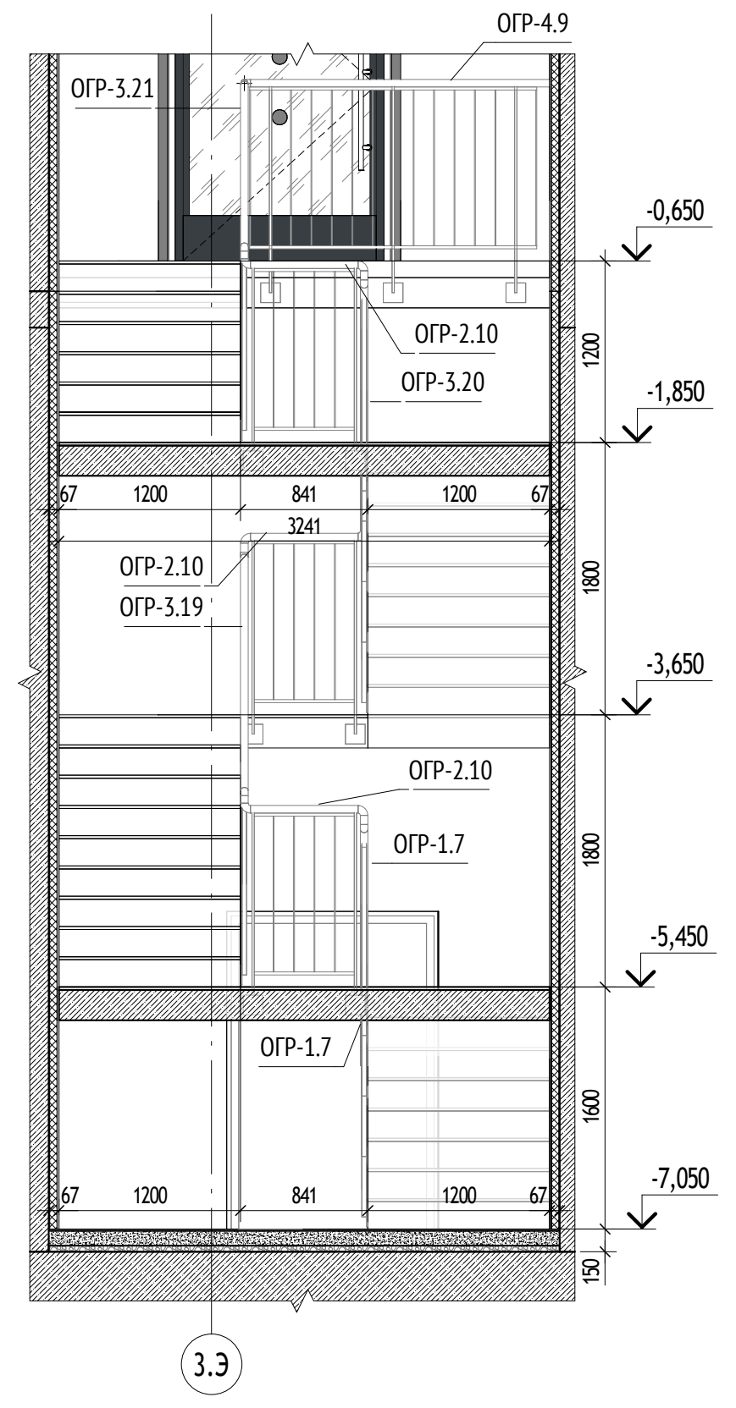
ОГР-4.9
ОГР-3.21
ОГР-2.10
ОГР-3.20
ОГР-2.10
ОГР-3.19
ОГР-2.10
ОГР-1.7
ОГР-1.7
-0,650
-1,850
-3,650
-5,450
-7,050
3.3

Лк-17. Фрагмент плана -1 этажа на отм. -7,050 (1 : 50)

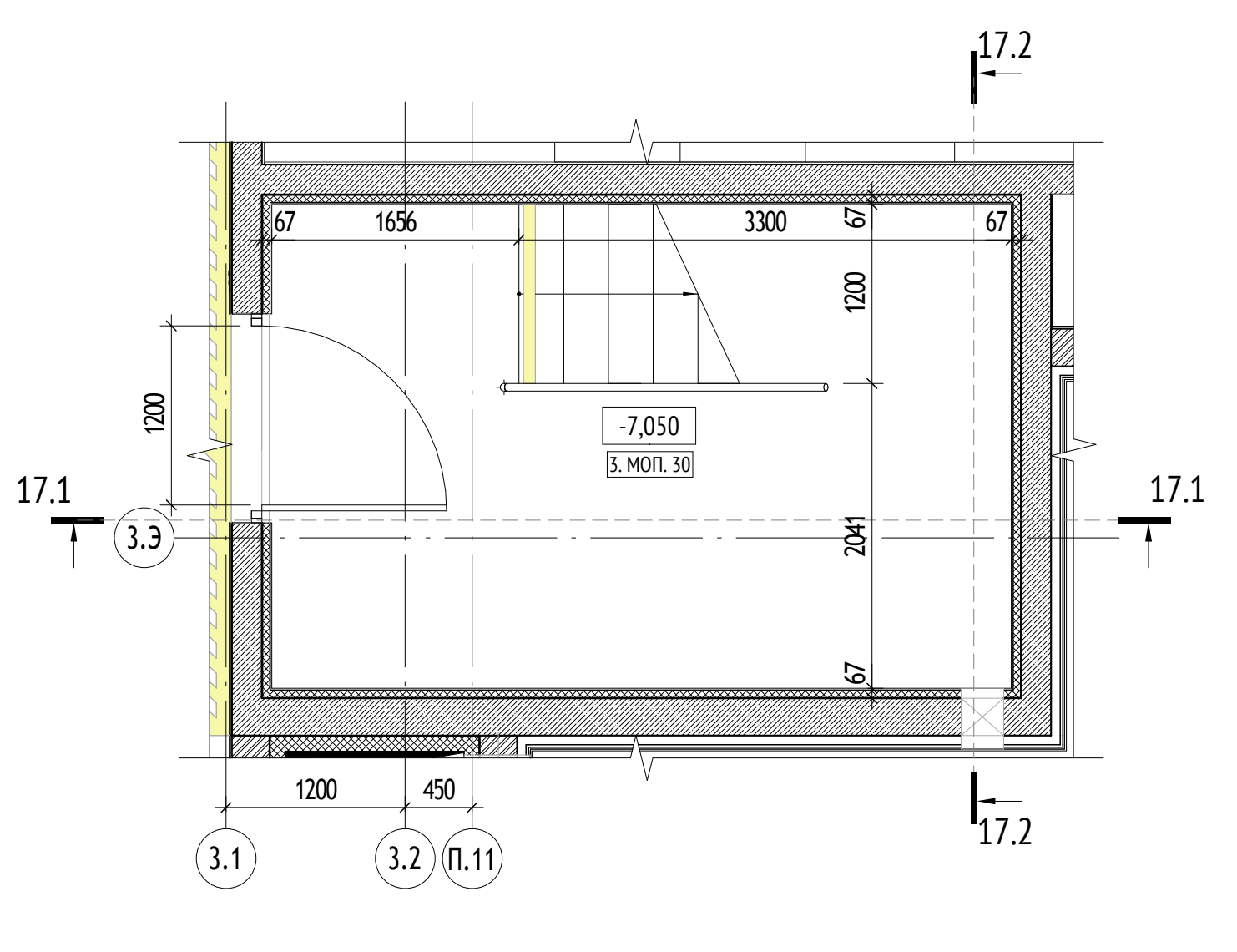
17.1
17.2
3.3
3.1
3.2
П.11
-7,050
3. МОП. 30

Лк-17. Фрагмент плана -1 этажа на отм. -3,650 (1 : 50)

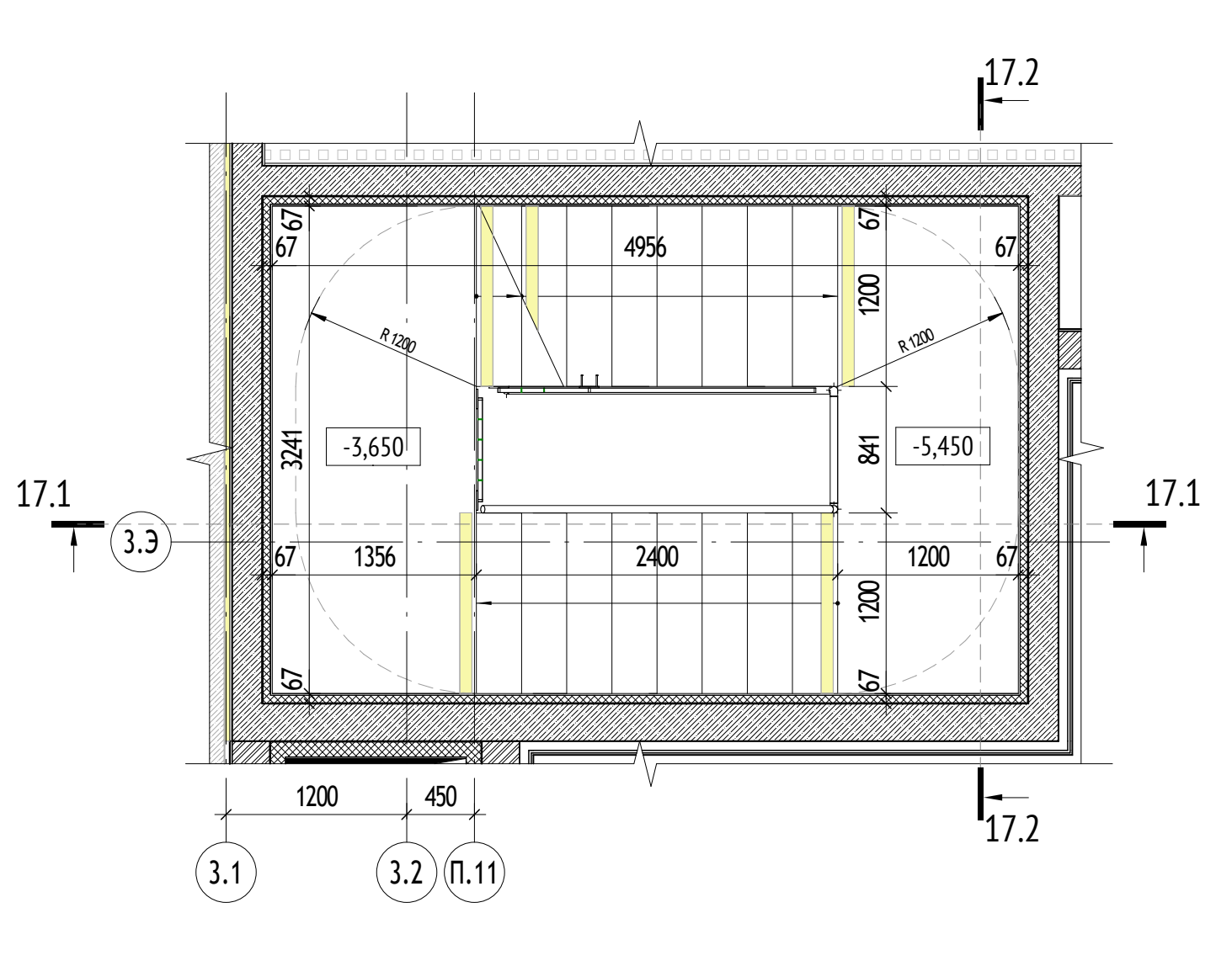
17.1
17.2
3.3
3.1
3.2
П.11
-3,650
-5,450

Лк-17. Фрагмент плана -1 этажа на отм. -0,650 (1 : 50)

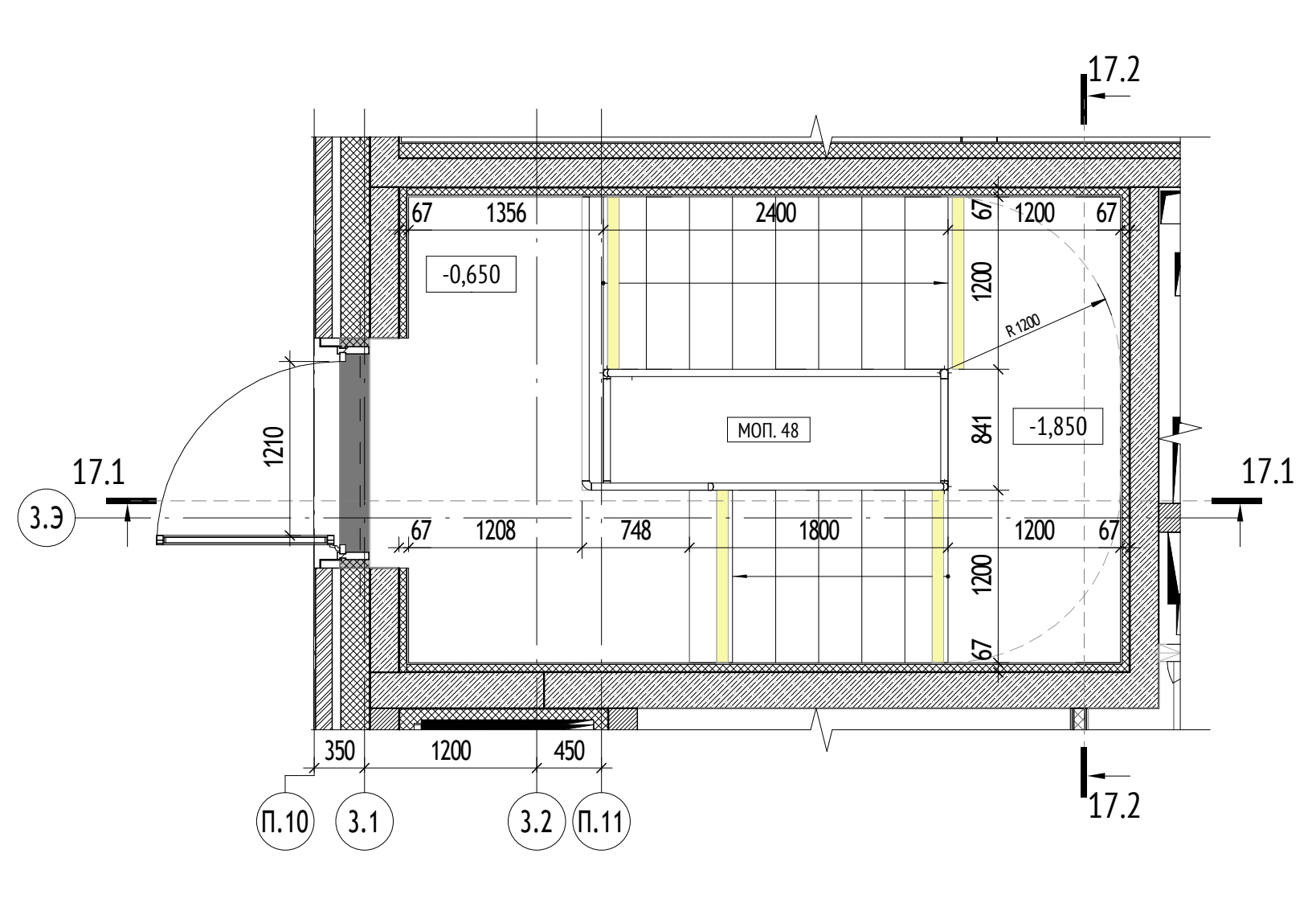
17.1
17.2
3.3
П.10
3.1
3.2
П.11
-0,650
МОП. 48
-1,850

Ведомость ограждений лестницы Лк-14

Поз.	Обозначение	Марка	Кол.	Примечание
ОГР-1.6	ГОСТ 25772-21	ОМл-1 ГОСТ 25772-21	1	
ОГР-1.9	ГОСТ 25772-21	ОМл-1 ГОСТ 25772-21	2	
ОГР-3.11	ГОСТ 25772-21	ОМл-3 ГОСТ 25772-21	2	
ОГР-3.12	ГОСТ 25772-21	ОМл-3 ГОСТ 25772-21	2	
ОГР-4.6	ГОСТ 25772-21	ОМл-4 ГОСТ 25772-21	1	
СОЭ-5	ГОСТ 25772-21	Соединительный элемент	1	
СОЭ-6	ГОСТ 25772-21	Соединительный элемент	1	

Ведомость ограждений лестницы Лк-15

Поз.	Обозначение	Марка	Кол.	Примечание
ОГР-1.5	ГОСТ 25772-21	ОМл-1 ГОСТ 25772-21	2	
ОГР-2.6	ГОСТ 25772-21	ОМл-2 ГОСТ 25772-21	1	
ОГР-3.13	ГОСТ 25772-21	ОМл-3 ГОСТ 25772-21	1	
ОГР-3.14	ГОСТ 25772-21	ОМл-3 ГОСТ 25772-21	1	
ОГР-3.15	ГОСТ 25772-21	ОМл-3 ГОСТ 25772-21	1	
ОГР-4.7	ГОСТ 25772-21	ОМл-4 ГОСТ 25772-21	1	
СОЭ-7	ГОСТ 25772-21	Соединительный элемент	1	
СОЭ-8	ГОСТ 25772-21	Соединительный элемент	2	

Ведомость ограждений лестницы Лк-16

Поз.	Обозначение	Марка	Кол.	Примечание
ОГР-1.6	ГОСТ 25772-21	ОМл-1 ГОСТ 25772-21	3	
ОГР-2.7	ГОСТ 25772-21	ОМл-2 ГОСТ 25772-21	3	
ОГР-2.8	ГОСТ 25772-21	ОМл-2 ГОСТ 25772-21	1	
ОГР-3.16	ГОСТ 25772-21	ОМл-3 ГОСТ 25772-21	2	
ОГР-3.17	ГОСТ 25772-21	ОМл-3 ГОСТ 25772-21	3	
ОГР-3.18	ГОСТ 25772-21	ОМл-3 ГОСТ 25772-21	3	
ОГР-4.8	ГОСТ 25772-21	ОМл-4 ГОСТ 25772-21	1	

Ведомость ограждений лестницы Лк-17

Поз.	Обозначение	Марка	Кол.	Примечание
ОГР-1.7	ГОСТ 25772-21	ОМл-1 ГОСТ 25772-21	3	
ОГР-2.10	ГОСТ 25772-21	ОМл-2 ГОСТ 25772-21	3	
ОГР-2.11	ГОСТ 25772-21	ОМл-2 ГОСТ 25772-21	1	
ОГР-3.19	ГОСТ 25772-21	ОМл-3 ГОСТ 25772-21	3	
ОГР-3.20	ГОСТ 25772-21	ОМл-3 ГОСТ 25772-21	3	
ОГР-3.21	ГОСТ 25772-21	ОМл-3 ГОСТ 25772-21	2	
ОГР-4.9	ГОСТ 25772-21	ОМл-4 ГОСТ 25772-21	1	

УСЛОВНЫЕ ОБОЗНАЧЕНИЯ:

Маркировка элементов			
ОГР-1	Марка металлического ограждения	СОЭ-1	Марка соединительного элемента металлических ограждений
Компоненты			
0,000	Высотная отметка уровня чистого пола	0,000	Высотная отметка относительная

МАТЕРИАЛЫ:

- ▬ - Стены из монолитного железобетона 200, 220, 250 мм
- ▨ - Стены из кирпича 120, 250 мм
- ▨ - Утеплитель минераловатный 50 мм

СХЕМА ОБЪЕКТА:

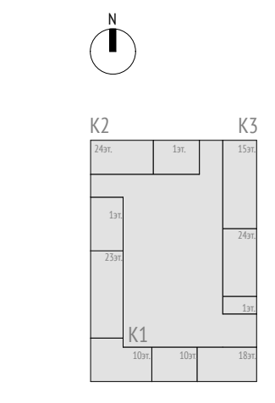
N
К2
К3
К1
24эт.
1эт.
15эт.
1эт.
24эт.
23эт.
1эт.
10эт.
10эт.
18эт.

ПРИМЕЧАНИЯ:

1. Общие данные см. лист 1.
2. Размеры лестничной клетки и привязка элементов лестниц к стенам даны с учетом отделки стен;
3. Конструкцию и устройство полов см. комплект 17-0121-ОК-1-0-1..3-0-АР0.2;
4. Спецификацию и эскизы металлических изделий см. листы 25-27;
5. После чистовой отделки стен необходимо обеспечить ширину эвакуационного пути согласно МОПБ - расстояние от ограждения до отделки для лестниц подземной части не должно быть менее 1,2 м (кроме Лк-11 в помещении ИТП), ширина площадок должна быть не менее ширины марша.
6. Данный лист является заданием для разработки ограждений. Детальная проработка узлов установки ограждений выполняется фирмой-изготовителем.

Согласовано

Согласовано

Взам. инв. №

Подп. и дата

Инв. № подл.

0,000=146.85

17-0121-ОК-1-0-1..3-0-АР0.2

Жилой дом с приспособлением подземной автостоянки под защитное сооружение гражданской обороны - «укрытие» (ЗСГО) с инженерными сетями и благоустройством территории по адресу: Москва, внутригородское муниципальное образование Измайлово, бульвар Сиреневый, земельный участок 4/4 (Сиреневый б-р, вл.4, з/у 4) (Восточный административный округ)

Изм.	Кол.уч	Лист	№док.	Подпись	Дата
Разработал		Фитингофф-Шель			28.08.25
Проверил		Волков			28.08.25
ГАП		Волков			28.08.25
Гл. арх. бюро		Струговец			28.08.25
Н. контр.		Куликова			28.08.25
ГИП		Першин			28.08.25

Подземная часть

Стадия	Лист	Листов
Р	24	

Лестничные клетки Лк-14, Лк-15, Лк-16, Лк-17

ООО "Проектное бюро АПЕКС"

Формат А0

ОГР-1 (1 : 50)

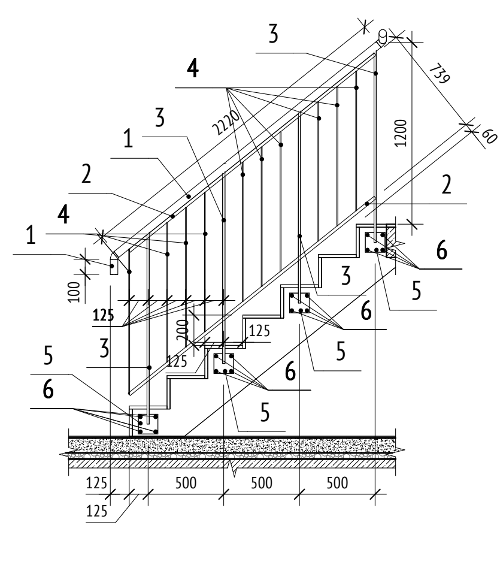

ОГР-1.1 (1 : 50)

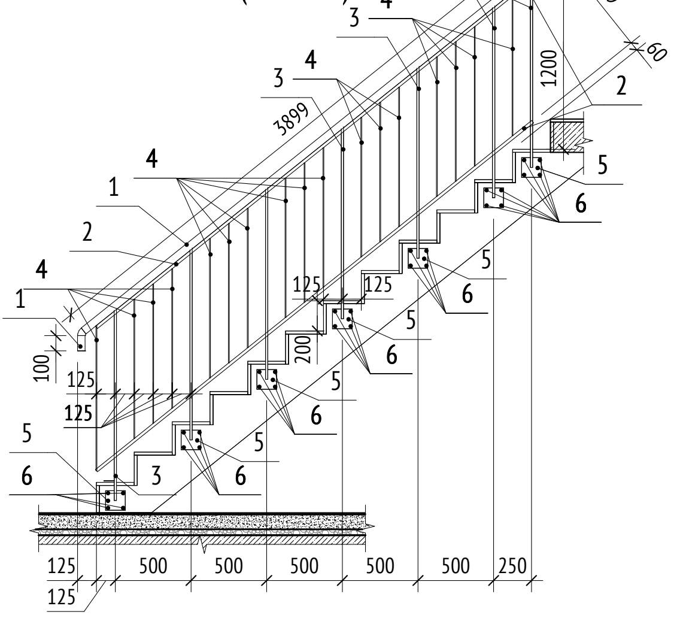

ОГР-1.2 (1 : 50)

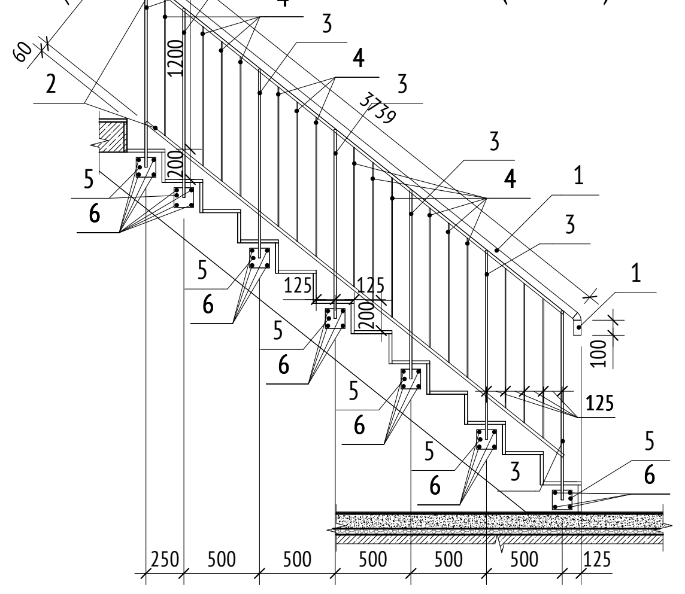

ОГР-1.3 (1 : 50)

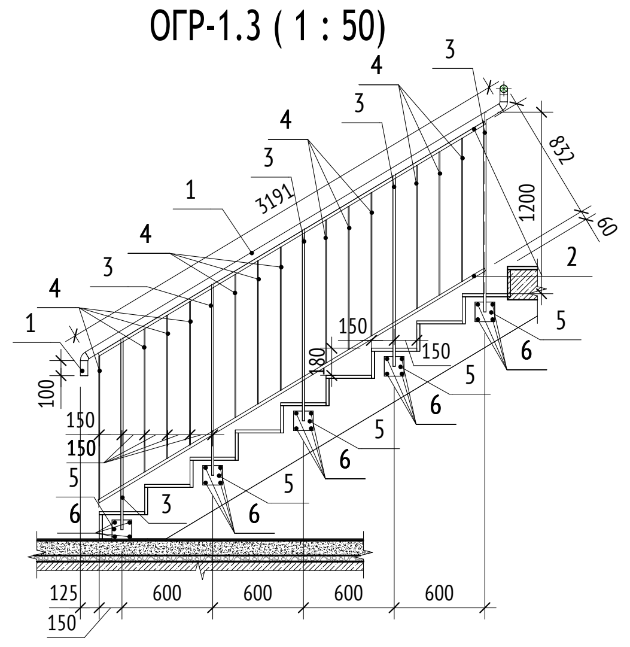

ОГР-1.4 (1 : 50)

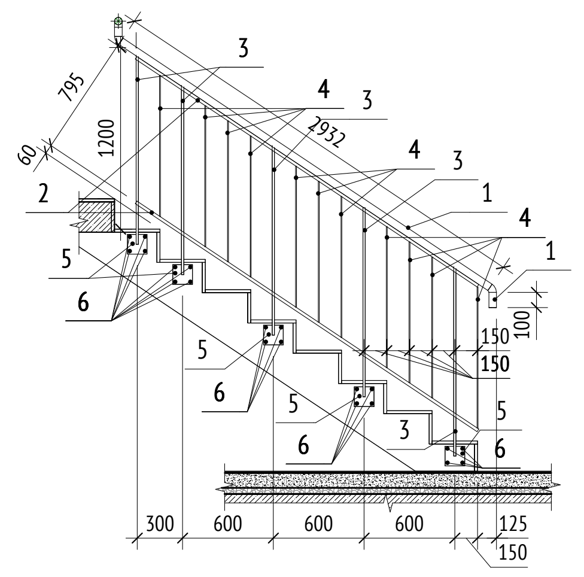

ОГР-1.5 (1 : 50)

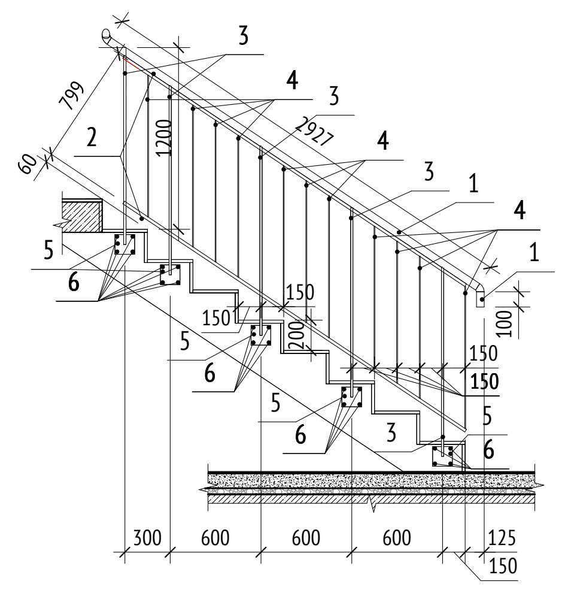

ОГР-1.6 (1 : 50)

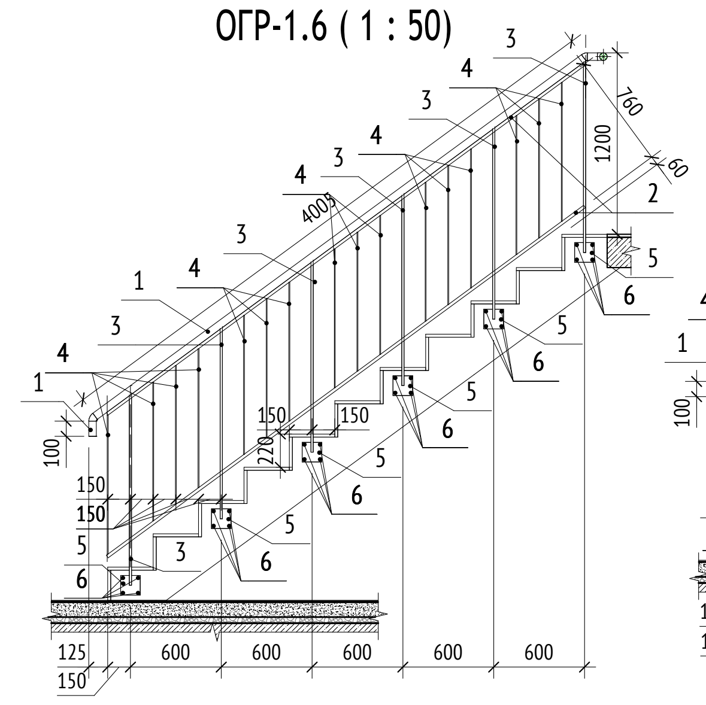

ОГР-1.7 (1 : 50)

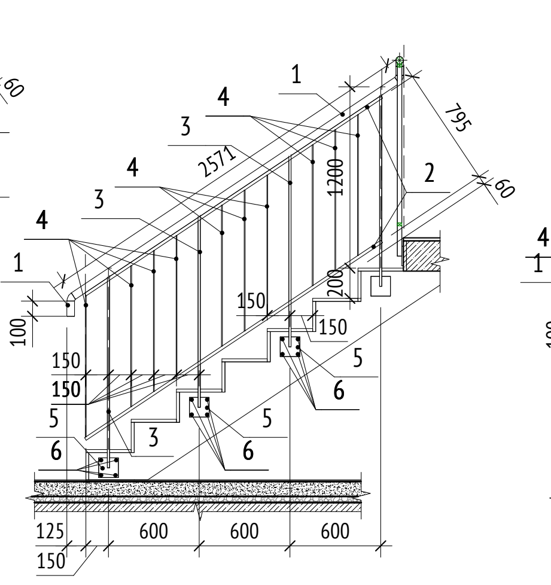

ОГР-1.8 (1 : 50)

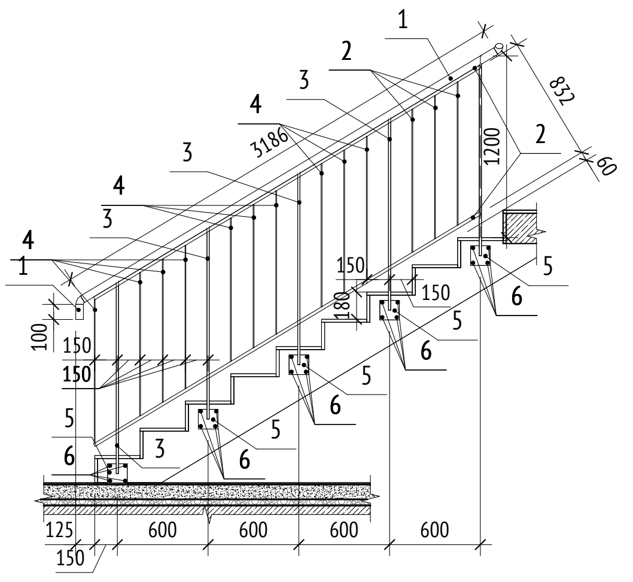

ОГР-1.9 (1 : 50)

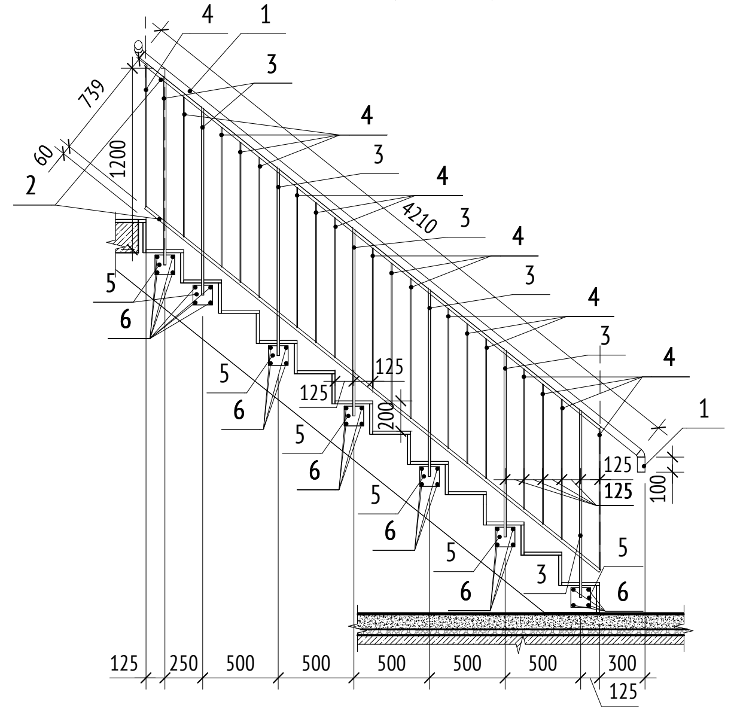

ОГР-2 (1 : 50)

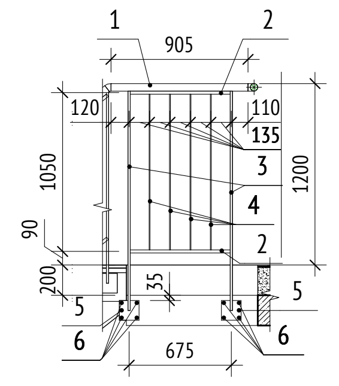

ОГР-2.1 (1 : 50)

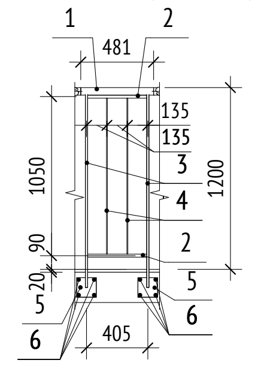

ОГР-2.2 (1 : 50)

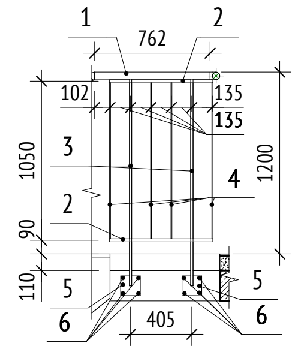

ОГР-2.3 (1 : 50)

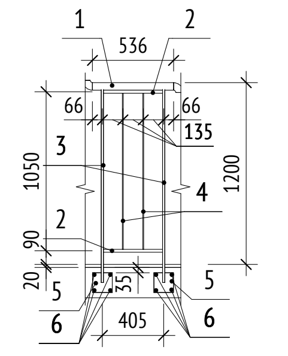

ОГР-2.4 (1 : 50)

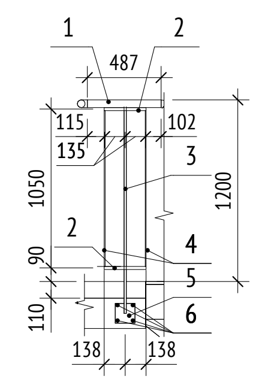

ОГР-2.5 (1 : 50)

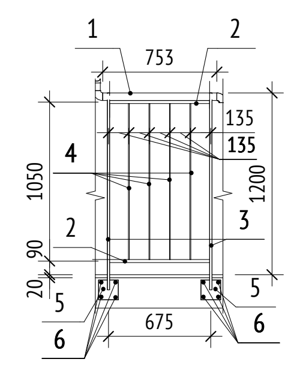

ОГР-2.6 (1 : 50)

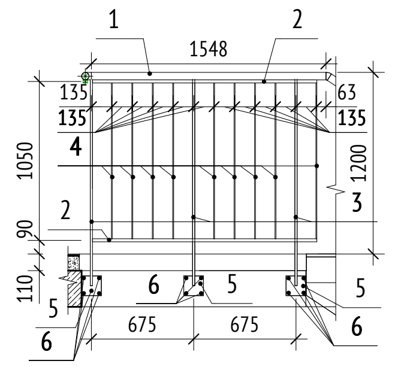

ОГР-2.7 (1 : 50)

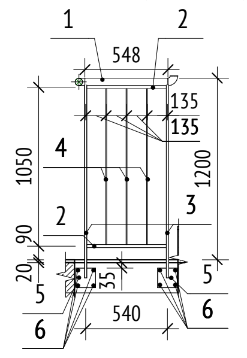

ОГР-2.8 (1 : 50)

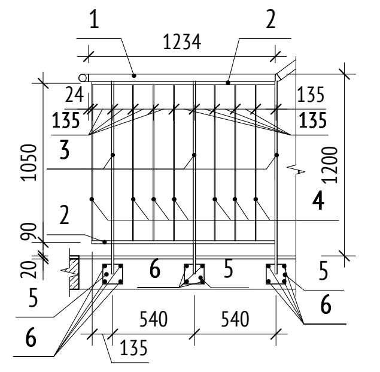

ОГР-2.10 (1 : 50)

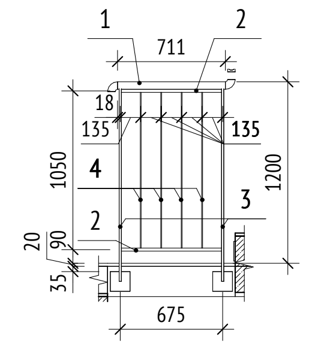

ОГР-2.11 (1 : 50)

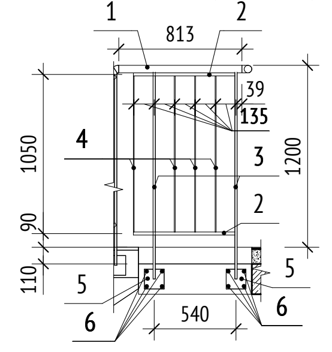

ОГР-2.12 (1 : 50)

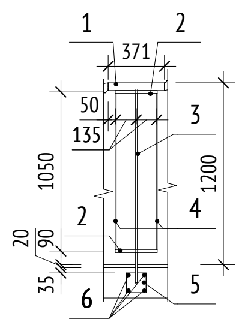

ОГР-3 (1 : 50)

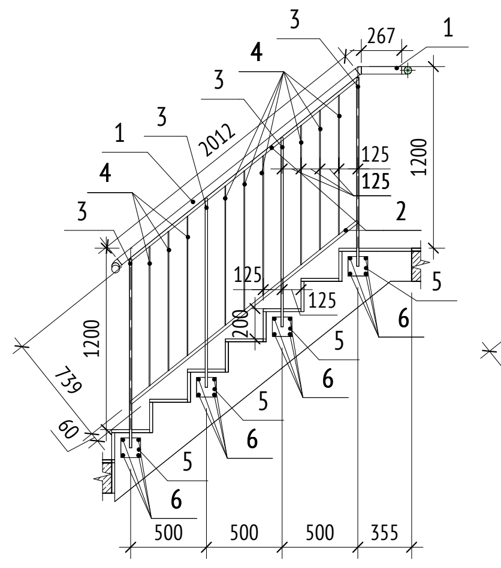

ОГР-3.1 (1 : 50)

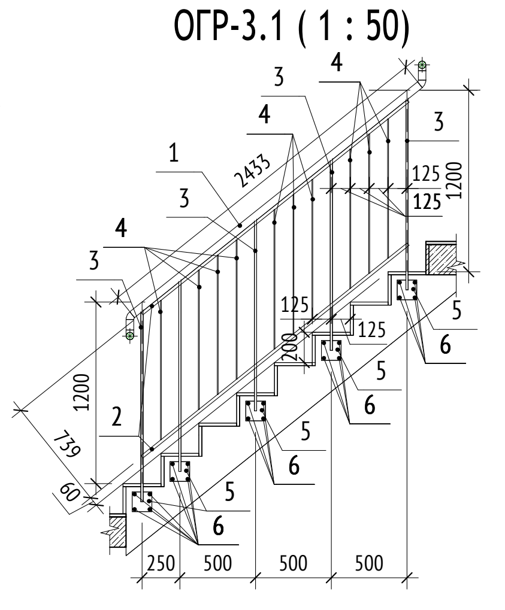

ОГР-3.2 (1 : 50)

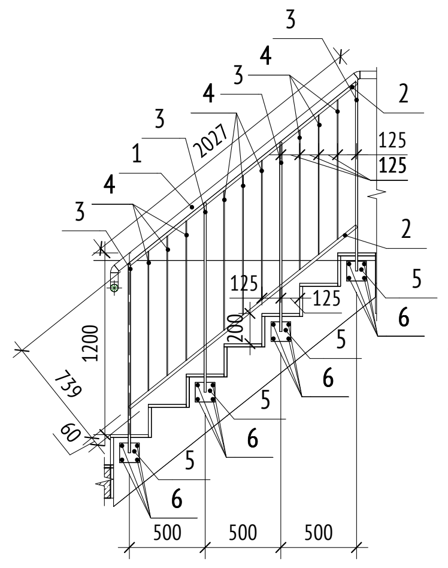

ОГР-3.3 (1 : 50)

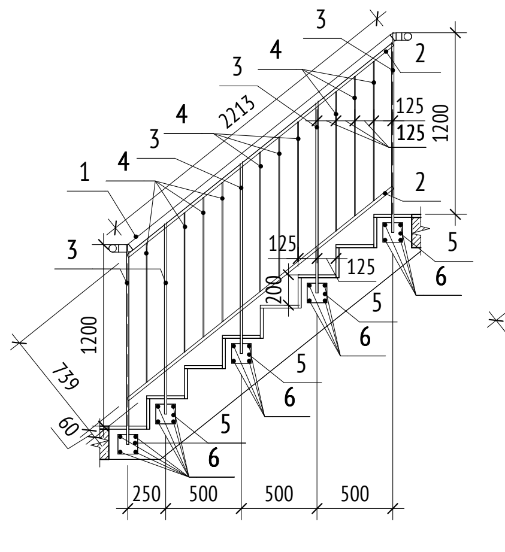

ОГР-3.4 (1 : 50)

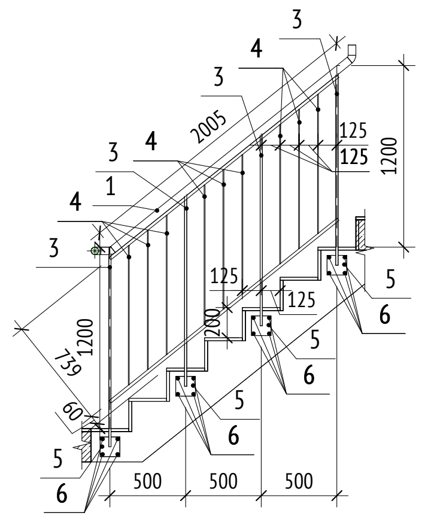

ОГР-3.5 (1 : 50)

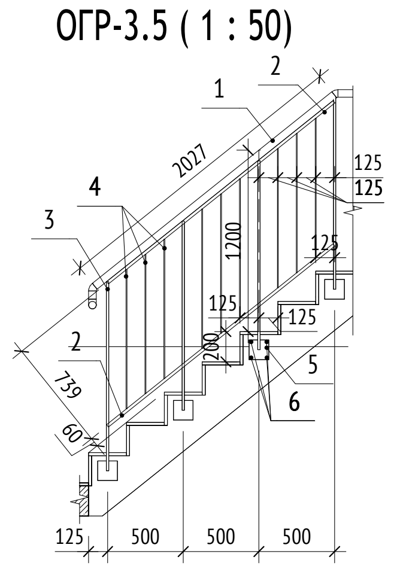

ОГР-3.6 (1 : 50)

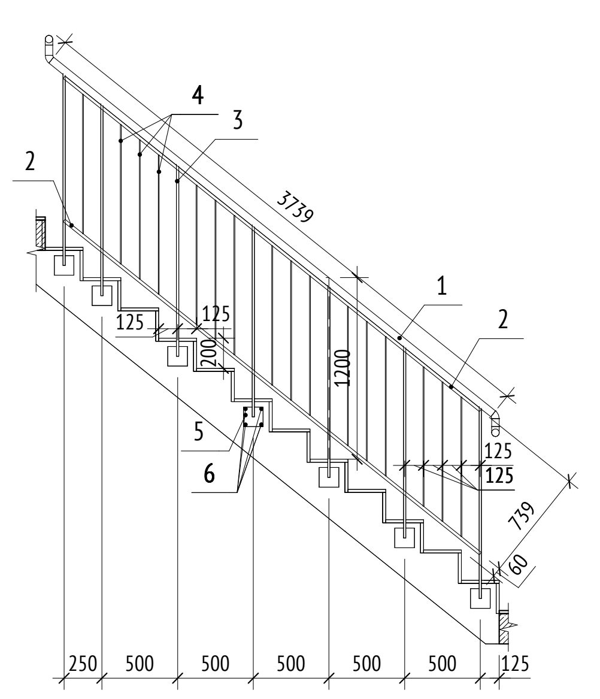

ОГР-3.7 (1 : 50)

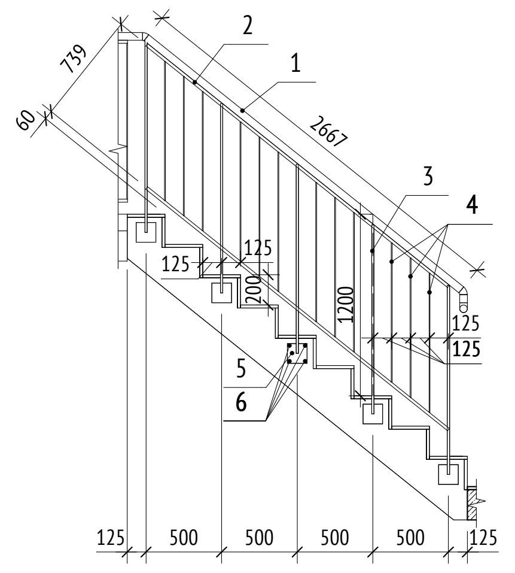

Спецификация элементов ограждения ОГР -1 этажа

Марка	Обозначение	Наименование	Длина, м	Кол-во (шт)	Масса, ед/кг	Масса, кг	Примечание
ОГР-1							
1	ГОСТ 10704-91	Ø 50x2.5	2,56	2	7,65	15,31	
2	ГОСТ 8645-68	□ 30x20x3	2,08	2	3,56	7,11	
3	ГОСТ 8645-68	□ 30x15x3	1,30	4	2,22	8,89	
4	ГОСТ 8645-68	□ 30x6	0,10	11	0,16	1,79	
5	ГОСТ 19903-2015	130x130x10	0,13	4	0,51	2,04	
6	ГОСТ 28778-90	БСР 8x85	0,09	16	0,09	1,36	
						36,50	
ОГР-1.1							
1	ГОСТ 10704-91	Ø 50x2.5		3		25,24	
2	ГОСТ 8645-68	□ 30x20x3	3,69	2	6,31	12,62	
3	ГОСТ 8645-68	□ 30x15x3	1,30	7	2,22	15,56	
4	ГОСТ 8645-68	□ 30x6	0,10	17	0,16	2,77	
5	ГОСТ 19903-2015	130x130x10	0,13	7	0,51	3,57	
6	ГОСТ 28778-90	БСР 8x85	0,09	28	0,09	2,38	
						62,13	
ОГР-1.2							
1	ГОСТ 10704-91	Ø 50x2.5	4,22	3	8,94	34,17	
2	ГОСТ 8645-68	□ 30x20x3	3,69	2	6,31	12,62	
3	ГОСТ 8645-68	□ 30x15x3	1,25	7	2,14	14,96	
4	ГОСТ 8645-68	□ 30x6	0,10	15	0,16	2,44	
5	ГОСТ 19903-2015	130x130x10	0,13	7	0,51	3,57	
6	ГОСТ 28778-90	БСР 8x85	0,09	28	0,09	2,38	
						70,15	
ОГР-1.3							
1	ГОСТ 10704-91	Ø 50x2.5	3,50	3	8,94	29,87	
2	ГОСТ 8645-68	□ 30x20x3	2,98	2	5,10	10,19	
3	ГОСТ 8645-68	□ 30x15x3	1,30	5	2,22	11,12	
4	ГОСТ 8645-68	□ 30x6	0,10	13	0,16	2,12	
5	ГОСТ 19903-2015	130x130x10	0,13	5	0,51	2,55	
6	ГОСТ 28778-90	БСР 8x85	0,09	20	0,09	1,70	
						57,54	
ОГР-1.4							
1	ГОСТ 10704-91	Ø 50x2.5		3		19,38	
2	ГОСТ 8645-68	□ 30x20x3	2,72	2	4,65	9,30	
3	ГОСТ 8645-68	□ 30x15x3	1,25	5	2,14	10,69	
4	ГОСТ 8645-68	□ 30x6	0,10	11	0,16	1,79	
5	ГОСТ 19903-2015	130x130x10	0,13	5	0,51	2,55	
6	ГОСТ 28778-90	БСР 8x85	0,09	20	0,09	1,70	
						45,41	
ОГР-1.5							
1	ГОСТ 10704-91	Ø 50x2.5	3,15	2	9,42	18,84	
2	ГОСТ 8645-68	□ 30x20x3	2,72	2	4,65	9,30	
3	ГОСТ 8645-68	□ 30x15x3	1,25	5	2,14	10,69	
4	ГОСТ 8645-68	□ 30x6	0,10	11	0,16	1,79	
5	ГОСТ 19903-2015	130x130x10	0,13	5	0,51	2,55	
6	ГОСТ 28778-90	БСР 8x85	0,09	20	0,09	1,70	
						44,87	
ОГР-1.6							
1	ГОСТ 10704-91	Ø 50x2.5		4		34,72	
2	ГОСТ 8645-68	□ 30x20x3	3,92	2	6,70	13,41	
3	ГОСТ 8645-68	□ 30x15x3	1,30	6	2,22	13,34	
4	ГОСТ 8645-68	□ 30x6	0,10	16	0,16	2,61	
5	ГОСТ 19903-2015	130x130x10	0,13	6	0,51	3,06	
6	ГОСТ 28778-90	БСР 8x85	0,09	24	0,09	2,04	
						69,17	
ОГР-1.7							
1	ГОСТ 10704-91	Ø 50x2.5		3		17,22	
2	ГОСТ 8645-68	□ 30x20x3	2,36	2	4,04	8,07	
3	ГОСТ 8645-68	□ 30x15x3	1,30	4	2,22	8,89	
4	ГОСТ 8645-68	□ 30x6	0,10	10	0,16	1,63	
5	ГОСТ 19903-2015	130x130x10	0,13	4	0,51	2,04	
6	ГОСТ 28778-90	БСР 8x85	0,09	16	0,09	1,36	
						39,21	
ОГР-1.8							
1	ГОСТ 10704-91	Ø 50x2.5	3,49	2	10,44	20,87	
2	ГОСТ 8645-68	□ 30x20x3	2,98	2	5,10	10,19	
3	ГОСТ 8645-68	□ 30x15x3	1,30	5	2,22	11,12	
4	ГОСТ 8645-68	□ 30x6	0,10	13	0,16	2,12	
5	ГОСТ 19903-2015	130x130x10	0,13	5	0,51	2,55	
6	ГОСТ 28778-90	БСР 8x85	0,09	20	0,09	1,70	
						48,54	
ОГР-1.9							
1	ГОСТ 10704-91	Ø 50x2.5	4,31	2	12,89	25,77	
2	ГОСТ 8645-68	□ 30x20x3	3,85	2	6,58	13,17	
3	ГОСТ 8645-68	□ 30x15x3	1,25	7	2,14	14,96	
4	ГОСТ 8645-68	□ 30x6	0,10	18	0,16	2,93	
5	ГОСТ 19903-2015	130x130x10	0,13	7	0,51	3,57	
6	ГОСТ 28778-90	БСР 8x85	0,09	28	0,09	2,38	
						62,78	
ОГР-2							
1	ГОСТ 10704-91	Ø 50x2.5	0,91	1	2,72	2,72	
2	ГОСТ 8645-68	□ 30x20x3	0,68	2	1,16	2,33	
3	ГОСТ 8645-68	□ 30x15x3	1,45	2	2,48	4,96	
4	ГОСТ 8645-68	□ 30x6	1,03	4	1,76	7,05	
5	ГОСТ 19903-2015	130x130x10	0,13	2	0,51	1,02	
6	ГОСТ 28778-90	БСР 8x85	0,09	8	0,09	0,68	
						18,75	

Спецификация элементов ограждения ОГР -1 этажа

Марка	Обозначение	Наименование	Длина, м	Кол-во (шт)	Масса, ед/кг	Масса, кг	Примечание
ОГР-2.1							
1	ГОСТ 10704-91	Ø 50x2.5	0,48	1	1,44	1,44	
2	ГОСТ 8645-68	□ 30x20x3	0,39	2	0,67	1,33	
3	ГОСТ 8645-68	□ 30x15x3	1,30	2	2,22	4,45	
4	ГОСТ 8645-68	□ 30x6	1,03	2	1,76	3,52	
5	ГОСТ 19903-2015	130x130x10	0,13	2	0,51	1,02	
6	ГОСТ 28778-90	БСР 8x85	0,09	8	0,09	0,68	
						12,44	
ОГР-2.2							
1	ГОСТ 10704-91	Ø 50x2.5	0,76	1	2,27	2,27	
2	ГОСТ 8645-68	□ 30x20x3	0,68	2	1,16	2,33	
3	ГОСТ 8645-68	□ 30x15x3	1,39	2	2,37	4,74	
4	ГОСТ 8645-68	□ 30x6	1,03	4	1,76	7,05	
5	ГОСТ 19903-2015	130x130x10	0,13	2	0,51	1,02	
6	ГОСТ 28778-90	БСР 8x85	0,09	8	0,09	0,68	
						18,08	
ОГР-2.3							
1	ГОСТ 10704-91	Ø 50x2.5	0,54	1	1,61	1,61	
2	ГОСТ 8645-68	□ 30x20x3	0,39	2	0,67	1,33	
3	ГОСТ 8645-68	□ 30x15x3	1,30	2	2,22	4,45	
4	ГОСТ 8645-68	□ 30x6	1,03	2	1,76	3,52	
5	ГОСТ 19903-2015	130x130x10	0,13	2	0,51	1,02	
6	ГОСТ 28778-90	БСР 8x85	0,09	8	0,09	0,68	
						12,62	
ОГР-2.4							
1	ГОСТ 10704-91	Ø 50x2.5	0,49	1	1,47	1,47	
2	ГОСТ 8645-68	□ 30x20x3	0,28	2	0,48	0,96	
3	ГОСТ 8645-68	□ 30x15x3	1,39	1	2,37	2,37	
4	ГОСТ 8645-68	□ 30x6	1,03	2	1,76	3,52	
5	ГОСТ 19903-2015	130x130x10	0,13	1	0,51	0,51	
6	ГОСТ 28778-90	БСР 8x85	0,09	4	0,09	0,34	
						9,16	
ОГР-2.5							
1	ГОСТ 10704-91	Ø 50x2.5	0,75	1	2,24	2,24	
2	ГОСТ 8645-68	□ 30x20x3	0,66	2	1,13	2,26	
3	ГОСТ 8645-68	□ 30x15x3	1,30	2	2,22	4,45	
4	ГОСТ 8645-68	□ 30x6	1,03	4	1,76	7,05	
5	ГОСТ 19903-2015	130x130x10	0,13	2	0,51	1,02	
6	ГОСТ 28778-90	БСР 8x85	0,09	8	0,09	0,68	
						17,69	
ОГР-2.6							
1	ГОСТ 10704-91	Ø 50x2.5	1,55	1	4,63	4,63	
2	ГОСТ 8645-68	□ 30x20x3	1,48	2	2,53	5,06	
3	ГОСТ 8645-68	□ 30x15x3	1,39	3	2,37	7,11	
4	ГОСТ 8645-68	□ 30x6	1,03	9	1,76	15,85	
5	ГОСТ 19903-2015	130x130x10	0,13	3	0,51	1,53	
6	ГОСТ 28778-90	БСР 8x85	0,09	12	0,09	1,02	
						35,20	
ОГР-2.7							
1	ГОСТ 10704-91	Ø 50x2.5	0,55	1	1,64	1,64	
2	ГОСТ 8645-68	□ 30x20x3	2,87	4	0,91	11,61	
3	ГОСТ 8645-68	□ 30x15x3	1,30	2	2,22	4,45	
4	ГОСТ 8645-68	□ 30x6	1,03	3	1,76	5,28	
5	ГОСТ 19903-2015	130x130x10	0,13	2	0,51	1,02	
6	ГОСТ 28778-90	БСР 8x85	0,09	8	0,09	0,68	
						24,69	
ОГР-2.8							
1	ГОСТ 10704-91	Ø 50x2.5	1,23	1	3,68	3,68	
2	ГОСТ 8645-68	□ 30x20x3	1,21	2	2,07	4,14	
3	ГОСТ 8645-68	□ 30x15x3	1,30	3	2,22	6,67	
4	ГОСТ 8645-68	□ 30x6	1,03	7	1,76	12,33	
5	ГОСТ 19903-2015	130x130x10	0,13	3	0,51	1,53	
6	ГОСТ 28778-90	БСР 8x85	0,09	12	0,09	1,02	
						29,36	
ОГР-2.10							
1	ГОСТ 10704-91	Ø 50x2.5	0,71	1	2,12	2,12	
2	ГОСТ 8645-68	□ 30x20x3	0,66	2	1,13	2,26	
3	ГОСТ 8645-68	□ 30x15x3	1,30	2	2,22	4,45	
4	ГОСТ 8645-68	□ 30x6	1,03	4	1,76	7,05	
5	ГОСТ 19903-2015	130x130x10	0,13	2	0,51	1,02	
6	ГОСТ 28778-90	БСР 8x85	0,09	8	0,09	0,68	
						17,57	
ОГР-2.11							
1	ГОСТ 10704-91	Ø 50x2.5	0,81	1	2,42	2,42	
2	ГОСТ 8645-68	□ 30x20x3	0,67	2	1,15	2,29	
3	ГОСТ 8645-68	□ 30x15x3	1,39	2	2,37	4,74	
4	ГОСТ 8645-68	□ 30x6	1,03	4	1,76	7,05	
5	ГОСТ 19903-2015	130x130x10	0,13	2	0,51	1,02	
6	ГОСТ 28778-90	БСР 8x85	0,09	8	0,09	0,68	
						18,19	
ОГР-2.12							
1	ГОСТ 10704-91	Ø 50x2.5	0,37	1	1,11	1,11	
2	ГОСТ 8645-68	□ 30x20x3	0,28	2	0,48	0,96	
3	ГОСТ 8645-68	□ 30x15x3	1,30	1	2,22	2,22	
4	ГОСТ 8645-68	□ 30x6	1,03	2	1,76	3,52	
5	ГОСТ 19903-2015	130x130x10	0,13	1	0,51	0,51	
6	ГОСТ 28778-90	БСР 8x85	0,09	4	0,09	0,34	
						8,66	
ОГР-3							
1	ГОСТ 10704-91	Ø 50x2.5		2		6,79	
2	ГОСТ 8645-68	□ 30x20x3	1,92	2	3,28	6,57	
3	ГОСТ 8645-68	□ 30x15x3	1,25	4	2,14	8,55	
4	ГОСТ 8645-68	□ 30x6	0,95	11	1,57	17,41	
5	ГОСТ 19903-2015	130x130x10	0,13	4	0,51	2,04	
6	ГОСТ 28778-90	БСР 8x85	0,09	16	0,09	1,36	
						42,71	
ОГР-3.1							
1	ГОСТ 10704-91	Ø 50x2.5		3		7,27	
2	ГОСТ 8645-68	□ 30x20x3	2,25	2	3,85	7,70	
3	ГОСТ 8645-68	□ 30x15x3	1,30	5	2,22	11,12	
4	ГОСТ 8645-68	□ 30x6	0,92	10	1,57	15,73	
5	ГОСТ 19903-2015	130x130x10	0,13	5	0,51	2,55	
6	ГОСТ 28778-90	БСР 8x85	0,09	20	0,09	1,70	
						46,06	
ОГР-3.2							
1	ГОСТ 10704-91	Ø 50x2.5		2		6,07	
2	ГОСТ 8645-68	□ 30x20x3	1,92	2	3,28	6,57	
3	ГОСТ 8645-68	□ 30x15x3	1,30	4	2,14	8,64	
4	ГОСТ 8645-68	□ 30x6	0,92	9	1,57	14,16	
5	ГОСТ 19903-2015	130x130x10	0,13	4	0,51	2,04	
6	ГОСТ 28778-90	БСР 8x85	0,09	16	0,09	1,36	
						38,83	
ОГР-3.3							
1	ГОСТ 10704-91	Ø 50x2.5		3		15,18	
2	ГОСТ 8645-68	□ 30x20x3	2,24	2	3,83	7,66	
3	ГОСТ 8645-68	□ 30x15x3	1,30	5	2,22	11,12	
4	ГОСТ 8645-68	□ 30x6	0,92	10	1,57	15,73	
5	ГОСТ 19903-2015	130x130x10	0,13	5	0,51	2,55	
6	ГОСТ 28778-90	БСР 8x85	0,09	20	0,09	1,70	
						53,93	
ОГР-3.4							
1	ГОСТ 10704-91	Ø 50x2.5		3		6,01	
2	ГОСТ 8645-68	□ 30x20x3	1,93	2	3,30	6,60	
3	ГОСТ 8645-68	□ 30x15x3	1,30	4	2,22	8,89	
4	ГОСТ 8645-68	□ 30x6	0,92	9	1,57	14,16	
5	ГОСТ 19903-2015	130x130x10	0,13	4	0,51	2,04	
6	ГОСТ 28778-90	БСР 8x85	0,09	16	0,09	1,36	
						39,06	
ОГР-3.5							
1	ГОСТ 10704-91	Ø 50x2.5		2		6,07	
2	ГОСТ 8645-68	□ 30x20x3	1,92	2	3,28	6,57	
3	ГОСТ 8645-68	□ 30x15x3	1,30	4	2,14	8,64	
4	ГОСТ 8645-68	□ 30x6	0,92	9	1,57	14,16	
5	ГОСТ 19903-2015	130x130x10	0,13	4	0,51	2,04	
6	ГОСТ 28778-90	БСР 8x85	0,09	16	0,09	1,36	
						38,83	

Спецификация элементов ограждения ОГР -1 этажа

Марка	Обозначение	Наименование	Длина, м	Кол-во (шт)	Масса, ед/кг	Масса, кг	Примечание
ОГР-3.6							
1	ГОСТ 10704-91	Ø 50x2.5	3,74	3	8,94	29,06	
2	ГОСТ 8645-68	□ 30x20x3	3,52	2	6,02	12,04	
3	ГОСТ 8645-68	□ 30x15x3	1,30	7	2,22	15,56	
4	ГОСТ 8645-68	□ 30x6	0,92	16	1,57	25,17	
5	ГОСТ 19903-2015	130x130x10	0,13	7	0,51	3,57	
6	ГОСТ 28778-90	БСР 8x85	0,09	28	0,09	2,38	
						87,78	
ОГР-3.7							
1	ГОСТ 10704-91	Ø 50x2.5	2,99	2	7,98	16,92	
2	ГОСТ 8645-68	□ 30x20x3	2,56	2	4,38	8,76	
3	ГОСТ 8645-68	□ 30x15x3	1,30	5	2,14	10,77	
4	ГОСТ 8645-68	□ 30x6	0,92	12	1,57	18,88	
5	ГОСТ 19903-2015	130x130x10	0,13	5	0,51	2,55	
6	ГОСТ 28778-90	БСР 8x85	0,09	20	0,09	1,70	
						59,58	
ОГР-3.8							
1	ГОСТ 10704-91	Ø 50x2.5		3		8,31	
2	ГОСТ 8645-68	□ 30x20x3	2,52	2	4,31	8,62	
3	ГОСТ 8645-68	□ 30x15x3	1,30	5	2,22	11,12	
4	ГОСТ 8645-68	□ 30x6	0,93	10	1,59	15,90	
5	ГОСТ 19903-2015	130x130x10	0,13	5	0,51	2,55	
6	ГОСТ 28778-90	БСР 8x85	0,09	20	0,09	1,70	
						48,20	
ОГР-3.9							
1	ГОСТ 10704-91	Ø 50x2.5		3		8,31	
2	ГОСТ 8645-68	□ 30x20x3	2,52	2	4,31	8,62	
3	ГОСТ 8645-68	□ 30x15x3	1,30	5	2,22	11,12	
4	ГОСТ 8645-68	□ 30x6	0,93	10	1,59	15,90	
5	ГОСТ 19903-2015	130x130x10	0,13	5	0,51	2,55	
6	ГОСТ 28778-90	БСР 8x85	0,09	20	0,09	1,70	
						48,20	

УСЛОВНЫЕ ОБОЗНАЧЕНИЯ:

Маркировка элементов			
ОГР-1	Марка металлического ограждения	СОЭ-1	Марка соединительного элемента металлических ограждений
Компоненты			
0,000	Высотная отметка уровня чистого пола	0,000	Высотная отметка относительная

МАТЕРИАЛЫ:

▨	- Монолитные железобетонные конструкции, 200, 220, 250мм
▨	- Стены из кирпича полнотелого 120 мм
▨	- Стены из кирпича полнотелого 250 мм
▩	- Утеплитель минераловатный 50 мм

СХЕМА ОБЪЕКТА:

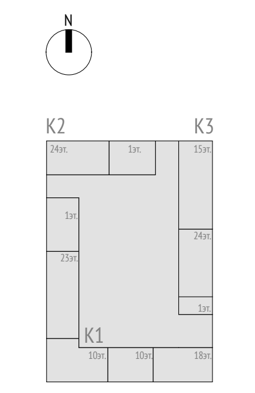

ПРИМЕЧАНИЯ:

1. Общие данные см. лист 1.
2. Конструкцию и устройство полов см. комплект 17-0121-ОК-1-0-1..3-0-АР0.2.
3. Данный лист смотреть совместно с листами 2-7, 21-24 данного раздела.
4. Установку анкерной техники выполнять в строгом соответствии с инструкцией производителя.
5. Данный лист является заданием для разработки ограждений. Детальная проработка узлов установки ограждений выполняется фирмой-изготовителем.
6. После чистовой отделки стен необходимо обеспечить ширину эвакуационного пути согласно МОПБ - расстояние от ограждения до отделки для лестниц подземной части не должно быть менее 1,2 м (кроме Лк-11 в помещении ИТП), ширина площадок не должна быть менее ширины марша.
7. После изготовления и установки ограждений в проектное положение выполнить зачистку швов.
8. Цвет всех металлических элементов – RAL 7016.

0,000=146.85

17-0121-ОК-1-0-1..3-0-АР0.2

Жилой дом с приспособлением подземной автостоянки под защитное сооружение гражданской обороны - «укрытие» (ЗСГО) с инженерными сетями и благоустройством территории по адресу: Москва, внутригородское муниципальное образование Измайлово, бульвар Сиреневый, земельный участок 4/4 (Сиреневый б-р, вл.4, з/у 4) (Восточный административный округ)

Изм.	Кол.уч	Лист	№док.	Подпись	Дата
Разработал		Фитингофф-Шель			28.08.25
Проверил		Волков			28.08.25
ГАП		Волков			28.08.25
Гл. арх. бюро		Струговец			28.08.25
Н. контр.		Куликова			28.08.25
ГИП		Першин			28.08.25

Подземная часть

Стадия	Лист	Листов
Р	25	

Эскизы ограждений. Спецификации элементов ограждений.

ООО "Проектное бюро АПЕКС"

Формат А1

Согласовано

Согласовано

Взам. инв. №

Подп. и дата

Инв. № подл.

ОГР-3.8 (1 : 50)

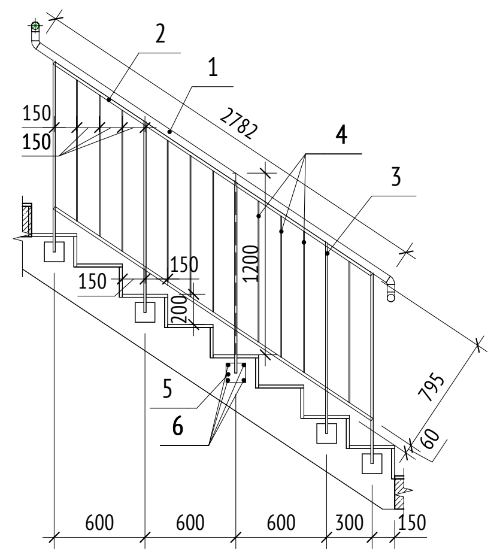

ОГР-3.9 (1 : 50)

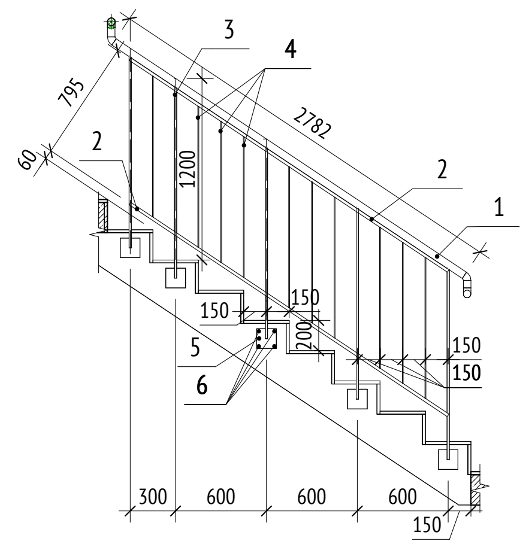

ОГР-3.10 (1 : 50)

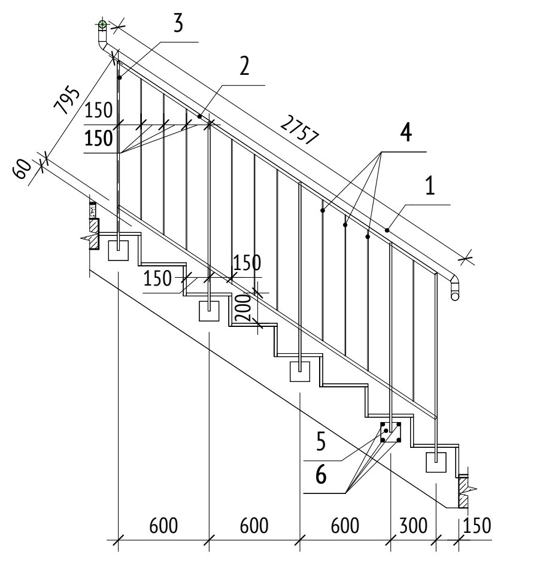

ОГР-3.11 (1 : 50)

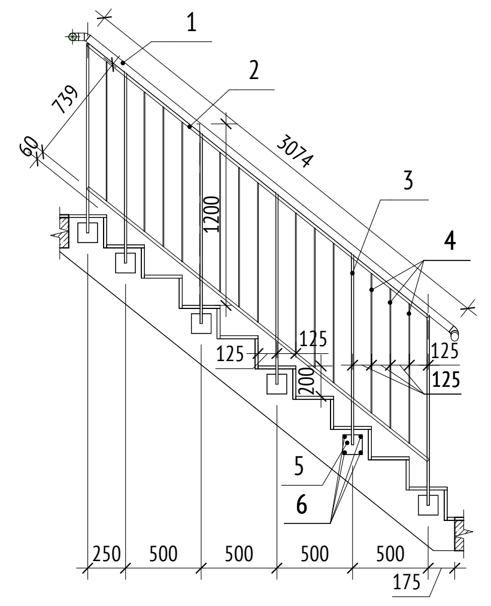

ОГР-3.12 (1 : 50)

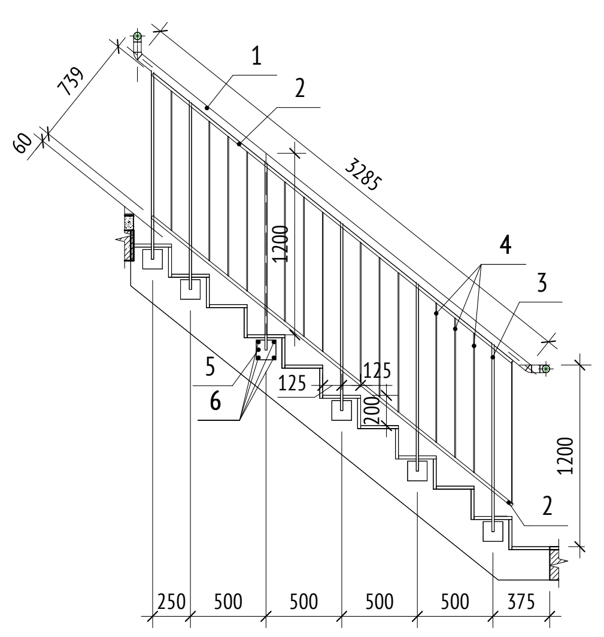

ОГР-3.13 (1 : 50)

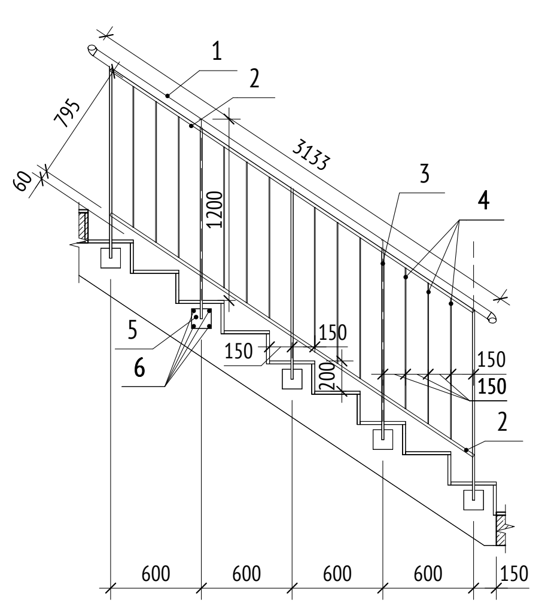

ОГР-3.14 (1 : 50)

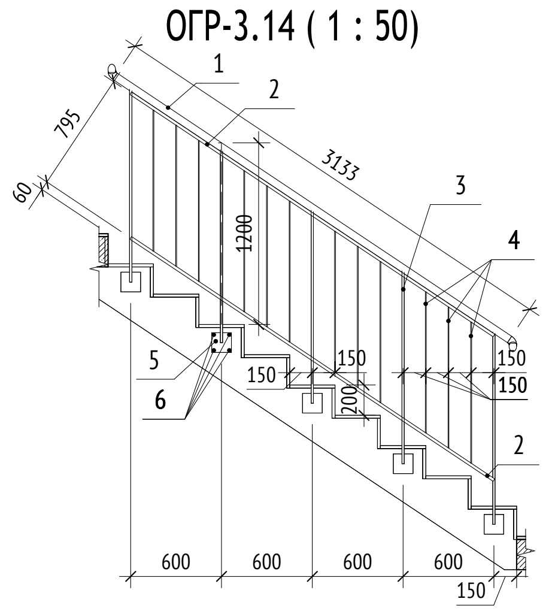

ОГР-3.15 (1 : 50)

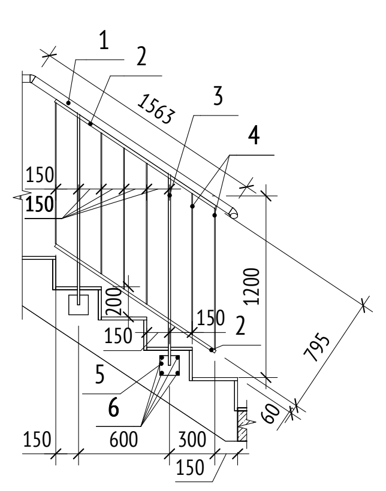

ОГР-3.16 (1 : 50)

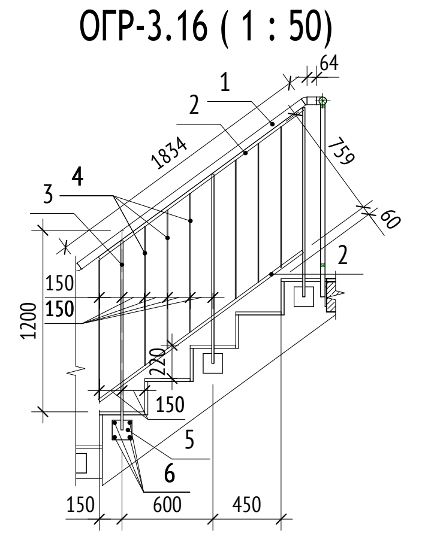

ОГР-3.17 (1 : 50)

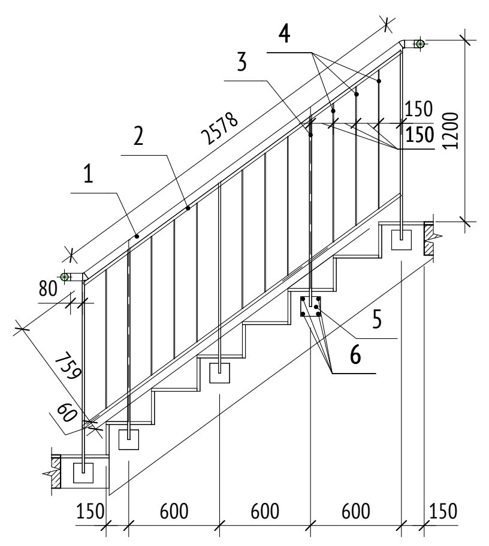

ОГР-3.18 (1 : 50)

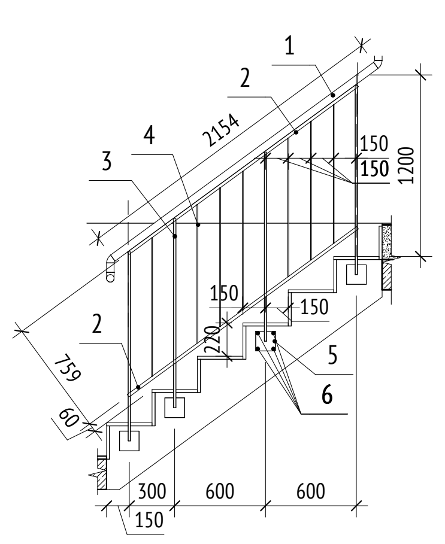

ОГР-3.19 (1 : 50)

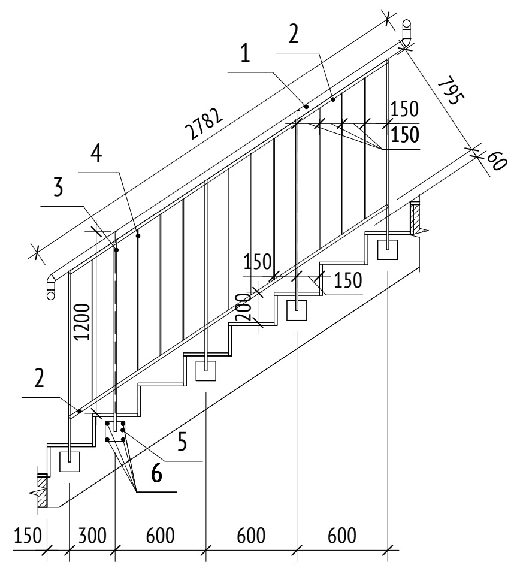

ОГР-3.20 (1 : 50)

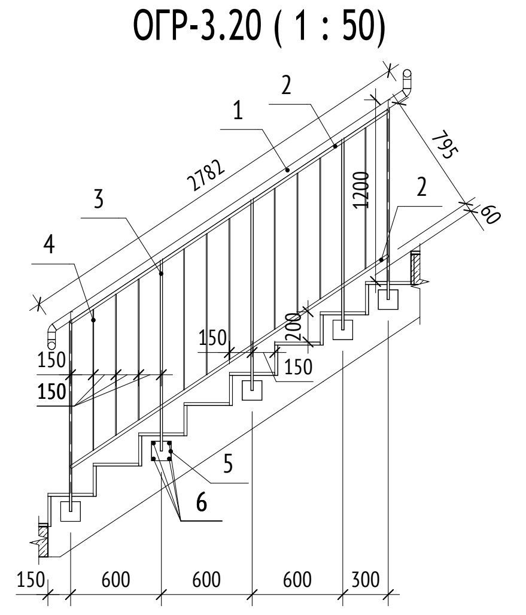

ОГР-3.21 (1 : 50)

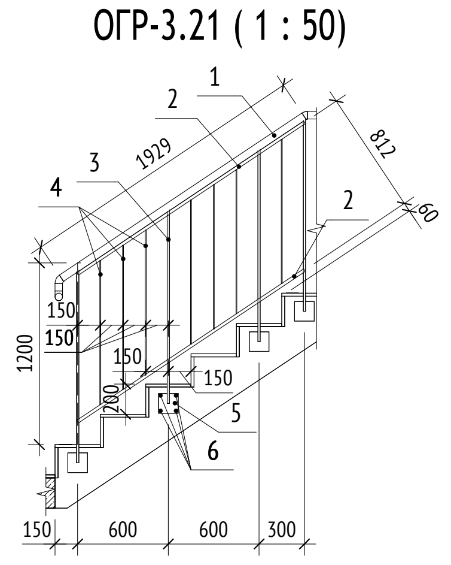

ОГР-3.22 (1 : 50)

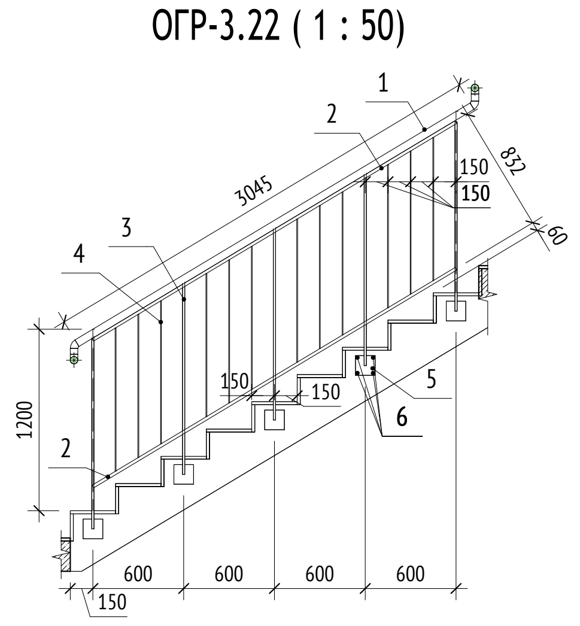

ОГР-3.23 (1 : 50)

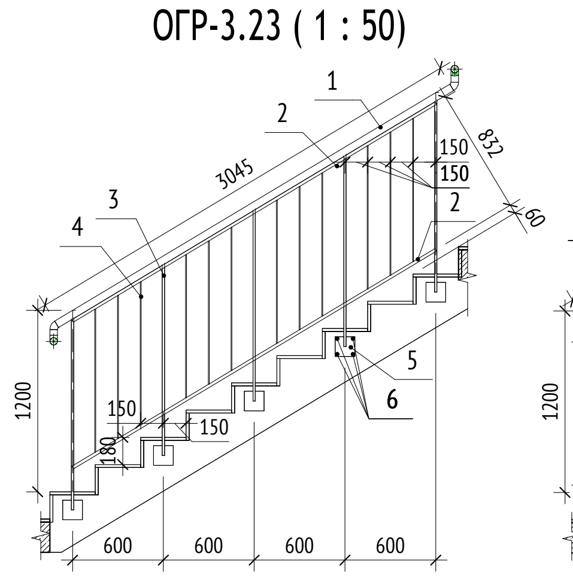

ОГР-3.24 (1 : 50)

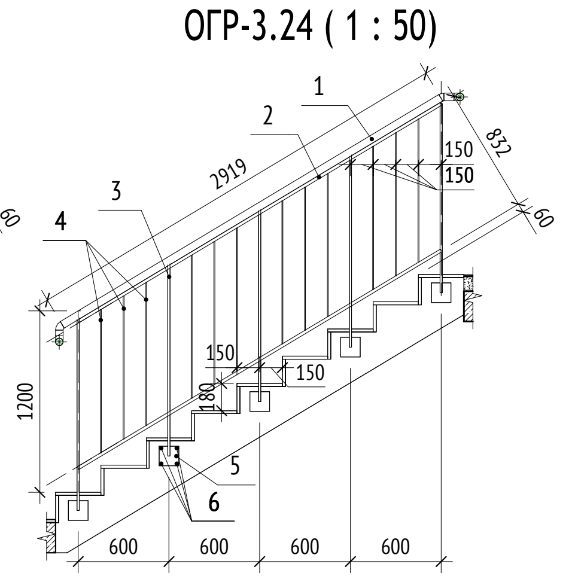

ОГР-3.25 (1 : 50)

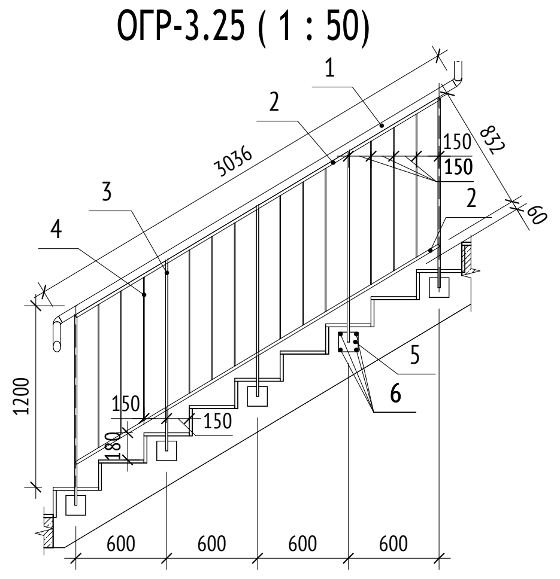

ОГР-3.26 (1 : 50)

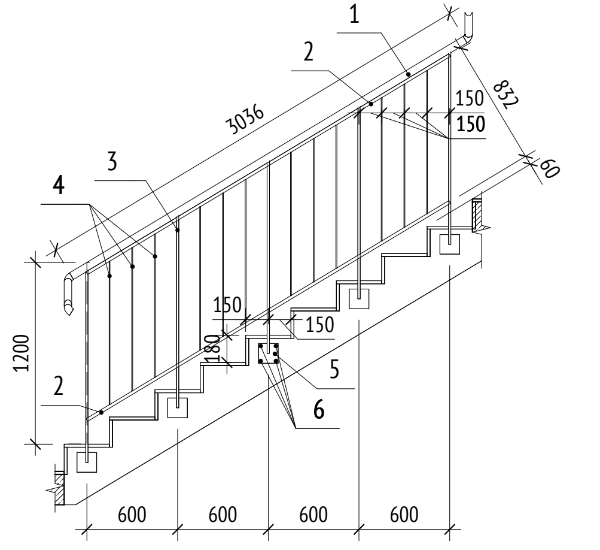

ОГР-3.27 (1 : 50)

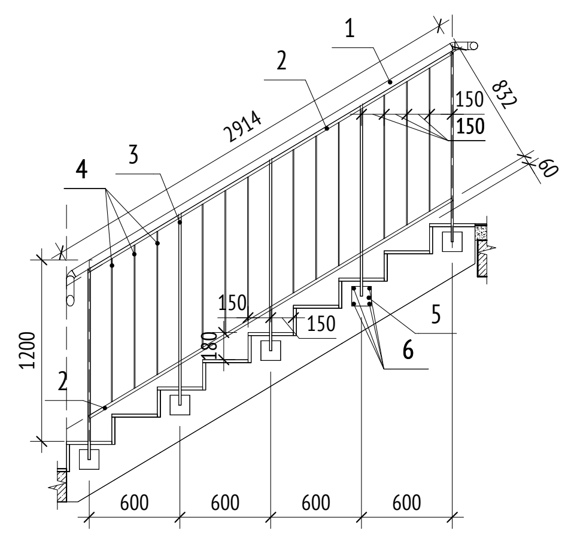

ОГР-4 (1 : 50)

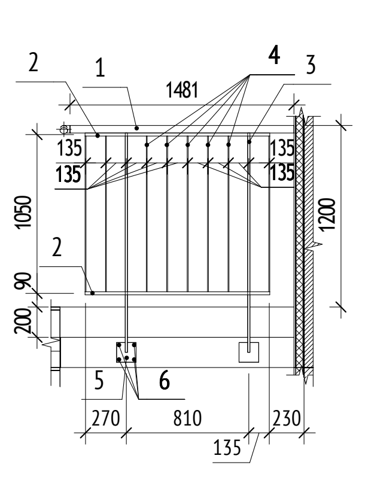

Спецификация элементов ограждения ОГР -1 этажа

Марка	Обозначение	Наименование	Длина, м	Кол-во (шт)	Масса, ед/кг	Масса, кг	Примечание
ОГР-3.10							
1	ГОСТ 10704-91	Ø 50x2.5		3		8,25	
2	ГОСТ 8645-68	□ 30x20x3	2,52	2	4,31	8,62	
3	ГОСТ 8645-68	□ 30x15x3	1,25	5	2,14	10,69	
4	ГОСТ 8645-68	□ 30x6	0,93	11	0,16	16,07	
5	ГОСТ 19903-2015	130x130x10	0,13	5	0,51	2,55	
6	ГОСТ 28778-90	БСР 8x85	0,09	20	0,09	1,70	
						47,87	
ОГР-3.11							
1	ГОСТ 10704-91	Ø 50x2.5		2		9,33	
2	ГОСТ 8645-68	□ 30x20x3	2,88	2	4,92	9,85	
3	ГОСТ 8645-68	□ 30x15x3	1,30	6	2,14	13,25	
4	ГОСТ 8645-68	□ 30x6	0,92	13	1,57	20,45	
5	ГОСТ 19903-2015	130x130x10	0,13	6	0,51	3,06	
6	ГОСТ 28778-90	БСР 8x85	0,09	24	0,09	2,04	
						57,98	
ОГР-3.12							
1	ГОСТ 10704-91	Ø 50x2.5		2		9,84	
2	ГОСТ 8645-68	□ 30x20x3	3,05	2	5,22	10,43	
3	ГОСТ 8645-68	□ 30x15x3	1,25	6	2,14	12,83	
4	ГОСТ 8645-68	□ 30x6	0,92	14	1,57	22,02	
5	ГОСТ 19903-2015	130x130x10	0,13	6	0,51	3,06	
6	ГОСТ 28778-90	БСР 8x85	0,09	24	0,09	2,04	
						60,22	
ОГР-3.13							
1	ГОСТ 10704-91	Ø 50x2.5	3,13	1	9,36	9,36	
2	ГОСТ 8645-68	□ 30x20x3	2,88	2	4,92	9,85	
3	ГОСТ 8645-68	□ 30x15x3	1,30	5	2,22	11,12	
4	ГОСТ 8645-68	□ 30x6	0,93	12	1,59	19,08	
5	ГОСТ 19903-2015	130x130x10	0,13	5	0,51	2,55	
6	ГОСТ 28778-90	БСР 8x85	0,09	20	0,09	1,70	
						53,65	
ОГР-3.14							
1	ГОСТ 10704-91	Ø 50x2.5	3,13	1	9,36	9,36	
2	ГОСТ 8645-68	□ 30x20x3	2,88	2	4,92	9,85	
3	ГОСТ 8645-68	□ 30x15x3	1,30	5	2,22	11,12	
4	ГОСТ 8645-68	□ 30x6	0,93	12	1,59	19,08	
5	ГОСТ 19903-2015	130x130x10	0,13	5	0,51	2,55	
6	ГОСТ 28778-90	БСР 8x85	0,09	20	0,09	1,70	
						53,65	
ОГР-3.15							
1	ГОСТ 10704-91	Ø 50x2.5	1,56	1	4,66	4,66	
2	ГОСТ 8645-68	□ 30x20x3	1,27	2	2,17	4,34	
3	ГОСТ 8645-68	□ 30x15x3	1,30	2	2,22	4,45	
4	ГОСТ 8645-68	□ 30x6	0,93	6	1,59	9,54	
5	ГОСТ 19903-2015	130x130x10	0,13	2	0,51	1,02	
6	ГОСТ 28778-90	БСР 8x85	0,09	8	0,09	0,68	
						24,69	
ОГР-3.16							
1	ГОСТ 10704-91	Ø 50x2.5	1,83	2	1,02	6,49	
2	ГОСТ 8645-68	□ 30x20x3	1,49	2	2,55	5,10	
3	ГОСТ 8645-68	□ 30x15x3	1,25	3	2,14	6,41	
4	ГОСТ 8645-68	□ 30x6	0,93	7	1,59	11,13	
5	ГОСТ 19903-2015	130x130x10	0,13	3	0,51	1,53	
6	ГОСТ 28778-90	БСР 8x85	0,09	12	0,09	1,02	
						31,68	
ОГР-3.17							
1	ГОСТ 10704-91	Ø 50x2.5	2,58	2	1,08	8,79	
2	ГОСТ 8645-68	□ 30x20x3	2,42	2	4,14	8,28	
3	ГОСТ 8645-68	□ 30x15x3	1,30	5	2,22	11,12	
4	ГОСТ 8645-68	□ 30x6	0,92	10	1,57	15,73	
5	ГОСТ 19903-2015	130x130x10	0,13	5	0,51	2,55	
6	ГОСТ 28778-90	БСР 8x85	0,09	20	0,09	1,70	
						48,16	
ОГР-3.18							
1	ГОСТ 10704-91	Ø 50x2.5		3		15,32	
2	ГОСТ 8645-68	□ 30x20x3	1,88	2	3,21	6,43	
3	ГОСТ 8645-68	□ 30x15x3	1,25	4	2,14	8,55	
4	ГОСТ 8645-68	□ 30x6	0,92	7	1,57	11,01	
5	ГОСТ 19903-2015	130x130x10	0,13	4	0,51	2,04	
6	ГОСТ 28778-90	БСР 8x85	0,09	16	0,09	1,36	
						44,71	
ОГР-3.19							
1	ГОСТ 10704-91	Ø 50x2.5		3		8,31	
2	ГОСТ 8645-68	□ 30x20x3	2,52	2	4,31	8,62	
3	ГОСТ 8645-68	□ 30x15x3	1,30	5	2,22	11,12	
4	ГОСТ 8645-68	□ 30x6	0,93	10	1,59	15,90	
5	ГОСТ 19903-2015	130x130x10	0,13	5	0,51	2,55	
6	ГОСТ 28778-90	БСР 8x85	0,09	20	0,09	1,70	
						48,20	
ОГР-3.20							
1	ГОСТ 10704-91	Ø 50x2.5		3		8,31	
2	ГОСТ 8645-68	□ 30x20x3	2,52	2	4,31	8,62	
3	ГОСТ 8645-68	□ 30x15x3	1,30	5	2,22	11,12	
4	ГОСТ 8645-68	□ 30x6	0,93	10	1,59	15,90	
5	ГОСТ 19903-2015	130x130x10	0,13	5	0,51	2,55	
6	ГОСТ 28778-90	БСР 8x85	0,09	20	0,09	1,70	
						48,20	
ОГР-3.21							
1	ГОСТ 10704-91	Ø 50x2.5		2		5,77	
2	ГОСТ 8645-68	□ 30x20x3	1,80	2	3,08	6,16	
3	ГОСТ 8645-68	□ 30x15x3	1,30	4	2,22	8,89	
4	ГОСТ 8645-68	□ 30x6	0,95	7	1,62	11,37	
5	ГОСТ 19903-2015	130x130x10	0,13	4	0,51	2,04	
6	ГОСТ 28778-90	БСР 8x85	0,09	16	0,09	1,36	
						35,59	
ОГР-3.22							
1	ГОСТ 10704-91	Ø 50x2.5		3		18,06	
2	ГОСТ 8645-68	□ 30x20x3	2,80	2	4,79	9,58	
3	ГОСТ 8645-68	□ 30x15x3	1,30	5	2,14	11,03	
4	ГОСТ 8645-68	□ 30x6	0,95	12	1,62	19,49	
5	ГОСТ 19903-2015	130x130x10	0,13	5	0,51	2,55	
6	ГОСТ 28778-90	БСР 8x85	0,09	20	0,09	1,70	
						62,40	
ОГР-3.23							
1	ГОСТ 10704-91	Ø 50x2.5		3		18,06	
2	ГОСТ 8645-68	□ 30x20x3	2,80	2	4,79	9,58	
3	ГОСТ 8645-68	□ 30x15x3	1,30	5	2,22	11,12	
4	ГОСТ 8645-68	□ 30x6	0,95	10	1,62	16,25	
5	ГОСТ 19903-2015	130x130x10	0,13	5	0,51	2,55	
6	ГОСТ 28778-90	БСР 8x85	0,09	20	0,09	1,70	
						59,24	
ОГР-3.24							
1	ГОСТ 10704-91	Ø 50x2.5		3		17,67	
2	ГОСТ 8645-68	□ 30x20x3	2,80	2	4,79	9,58	
3	ГОСТ 8645-68	□ 30x15x3	1,30	5	2,14	11,03	
4	ГОСТ 8645-68	□ 30x6	0,95	12	1,62	19,49	
5	ГОСТ 19903-2015	130x130x10	0,13	5	0,51	2,55	
6	ГОСТ 28778-90	БСР 8x85	0,09	20	0,09	1,70	
						62,02	
ОГР-3.25							
1	ГОСТ 10704-91	Ø 50x2.5	3,04	1	9,09	9,09	
2	ГОСТ 8645-68	□ 30x20x3	2,80	2	4,79	9,58	
3	ГОСТ 8645-68	□ 30x15x3	1,30	5	2,14	11,03	
4	ГОСТ 8645-68	□ 30x6	0,95	12	1,62	19,49	
5	ГОСТ 19903-2015	130x130x10	0,13	5	0,51	2,55	
6	ГОСТ 28778-90	БСР 8x85	0,09	20	0,09	1,70	
						53,44	
ОГР-3.26							
1	ГОСТ 10704-91	Ø 50x2.5	3,04	1	9,09	9,09	
2	ГОСТ 8645-68	□ 30x20x3	2,80	2	4,79	9,58	
3	ГОСТ 8645-68	□ 30x15x3	1,30	5	2,22	11,12	
4	ГОСТ 8645-68	□ 30x6	0,95	12	1,62	19,49	
5	ГОСТ 19903-2015	130x130x10	0,13	5	0,51	2,55	
6	ГОСТ 28778-90	БСР 8x85	0,09	20	0,09	1,70	
						53,52	
ОГР-3.27							
1	ГОСТ 10704-91	Ø 50x2.5		2		8,70	
2	ГОСТ 8645-68	□ 30x20x3	2,80	2	4,79	9,58	
3	ГОСТ 8645-68	□ 30x15x3	1,30	5	2,14	11,03	
4	ГОСТ 8645-68	□ 30x6	0,95	12	1,62	19,49	
5	ГОСТ 19903-2015	130x130x10	0,13	5	0,51	2,55	
6	ГОСТ 28778-90	БСР 8x85	0,09	20	0,09	1,70	
						53,05	
ОГР-4							
1	ГОСТ 10704-91	Ø 50x2.5	1,48	1	4,43	4,43	
2	ГОСТ 8645-68	□ 30x20x3	1,22	2	2,09	4,17	
3	ГОСТ 8645-68	□ 30x15x3	1,45	2	2,48	4,96	
4	ГОСТ 8645-68	□ 30x6	1,03	8	1,76	14,09	
5	ГОСТ 19903-2015	130x130x10	0,13	2	0,51	1,02	
6	ГОСТ 28778-90	БСР 8x85	0,09	8	0,09	0,68	
						29,35	
ОГР-4.1							
1	ГОСТ 10704-91	Ø 50x2.5	1,75	1	5,23	5,23	
2	ГОСТ 8645-68	□ 30x20x3	1,61	2	2,75	5,51	
3	ГОСТ 8645-68	□ 30x15x3	1,39	3	2,37	7,11	
4	ГОСТ 8645-68	□ 30x6	1,03	10	1,76	17,61	
5	ГОСТ 19903-2015	130x130x10	0,13	3	0,51	1,53	
6	ГОСТ 28778-90	БСР 8x85	0,09	12	0,09	1,02	
						38,01	
ОГР-4.2							
1	ГОСТ 10704-91	Ø 50x2.5	1,80	1	5,38	5,38	
2	ГОСТ 8645-68	□ 30x20x3	1,61	2	2,75	5,51	
3	ГОСТ 8645-68	□ 30x15x3	1,39	3	2,37	7,11	
4	ГОСТ 8645-68	□ 30x6	1,03	10	1,76	17,61	
5	ГОСТ 19903-2015	130x130x10	0,13	3	0,51	1,53	
6	ГОСТ 28778-90	БСР 8x85	0,09	12	0,09	1,02	
						38,16	
ОГР-4.3							
1	ГОСТ 10704-91	Ø 50x2.5	1,64	1	4,90	4,90	
2	ГОСТ 8645-68	□ 30x20x3	1,34	2	2,29	4,58	
3	ГОСТ 8645-68	□ 30x15x3	1,39	3	2,37	7,11	
4	ГОСТ 8645-68	□ 30x6	1,03	8	1,76	14,09	
5	ГОСТ 19903-2015	130x130x10	0,13	3	0,51	1,53	
6	ГОСТ 28778-90	БСР 8x85	0,09	12	0,09	1,02	
						33,23	
ОГР-4.4							
1	ГОСТ 10704-91	Ø 50x2.5	1,39	1	4,16	4,16	
2	ГОСТ 8645-68	□ 30x20x3	1,22	2	2,09	4,17	
3	ГОСТ 8645-68	□ 30x15x3	1,39	2	2,37	4,74	
4	ГОСТ 8645-68	□ 30x6	1,03	8	1,76	14,09	
5	ГОСТ 19903-2015	130x130x10	0,13	2	0,51	1,02	
6	ГОСТ 28778-90	БСР 8x85	0,09	8	0,09	0,68	
						28,85	
ОГР-4.5							
1	ГОСТ 10704-91	Ø 50x2.5	2,02	1	6,04	6,04	
2	ГОСТ 8645-68	□ 30x20x3	1,90	2	3,25	6,50	
3	ГОСТ 8645-68	□ 30x15x3	1,39	3	2,37	7,11	
4	ГОСТ 8645-68	□ 30x6	1,03	12	1,76	21,14	
5	ГОСТ 19903-2015	130x130x10	0,13	3	0,51	1,53	
6	ГОСТ 28778-90	БСР 8x85	0,09	12	0,09	1,02	
						43,33	
ОГР-4.6							
1	ГОСТ 10704-91	Ø 50x2.5	1,43	1	4,28	4,28	
2	ГОСТ 8645-68	□ 30x20x3	1,36	2	2,33	4,65	
3	ГОСТ 8645-68	□ 30x15x3	1,39	2	2,37	4,74	
4	ГОСТ 8645-68	□ 30x6	1,03	9	1,76	15,85	
5	ГОСТ 19903-2015	130x130x10	0,13	2	0,51	1,02	
6	ГОСТ 28778-90	БСР 8x85	0,09	8	0,09	0,68	
						31,21	
ОГР-4.7							
1	ГОСТ 10704-91	Ø 50x2.5	1,43	1	4,28	4,28	
2	ГОСТ 8645-68	□ 30x20x3	1,36	2	2,33	4,65	
3	ГОСТ 8645-68	□ 30x15x3	1,39	2	2,37	4,74	
4	ГОСТ 8645-68	□ 30x6	1,03	9	1,76	15,85	
5	ГОСТ 19903-2015	130x130x10	0,13	2	0,51	1,02	
6	ГОСТ 28778-90	БСР 8x85	0,09	8	0,09	0,68	
						31,21	
ОГР-4.8							
1	ГОСТ 10704-91	Ø 50x2.5	1,82	1	5,44	5,44	
2	ГОСТ 8645-68	□ 30x20x3	1,61	2	2,75	5,51	
3	ГОСТ 8645-68	□ 30x15x3	1,39	3	2,37	7,11	
4	ГОСТ 8645-68	□ 30x6	1,03	10	1,76	17,61	
5	ГОСТ 19903-2015	130x130x10	0,13	3	0,51	1,53	
6	ГОСТ 28778-90	БСР 8x85	0,09	12	0,09	1,02	
						38,21	
ОГР-4.9							
1	ГОСТ 10704-91	Ø 50x2.5	1,98	1	5,92	5,92	
2	ГОСТ 8645-68	□ 30x20x3	1,90	2	3,25	6,50	
3	ГОСТ 8645-68	□ 30x15x3	1,39	3	2,37	7,11	
4	ГОСТ 8645-68	□ 30x6	1,03	12	1,76	21,14	
5	ГОСТ 19903-2015	130x130x10	0,13	3	0,51	1,53	
6	ГОСТ 28778-90	БСР 8x85	0,09	12	0,09	1,02	
						43,21	

ОГР-4.1 (1 : 50)

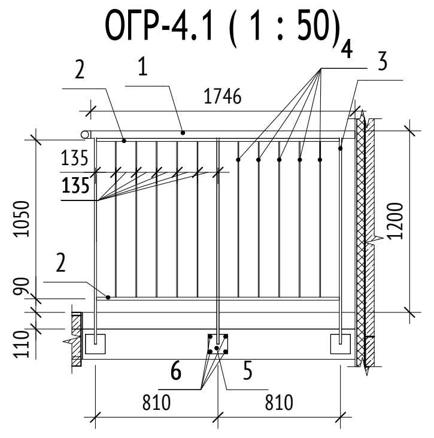

ОГР-4.2 (1 : 50)

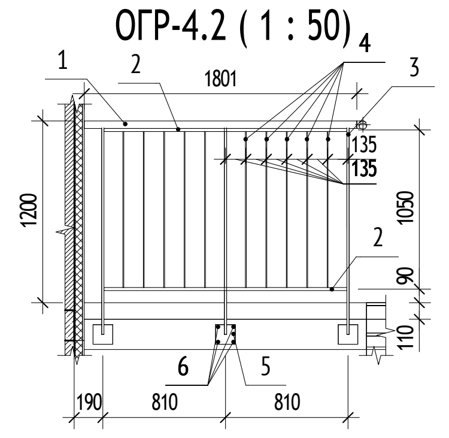

ОГР-4.3 (1 : 50)

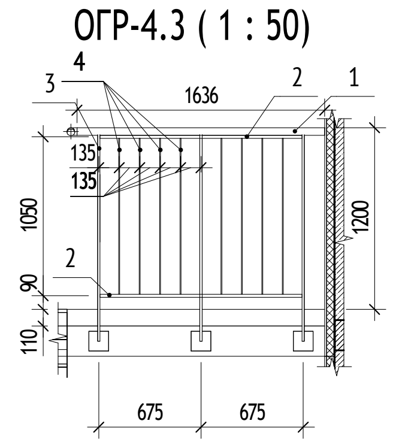

ОГР-4.4 (1 : 50)

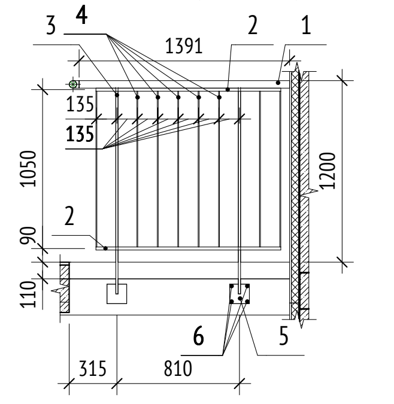

ОГР-4.5 (1 : 50)

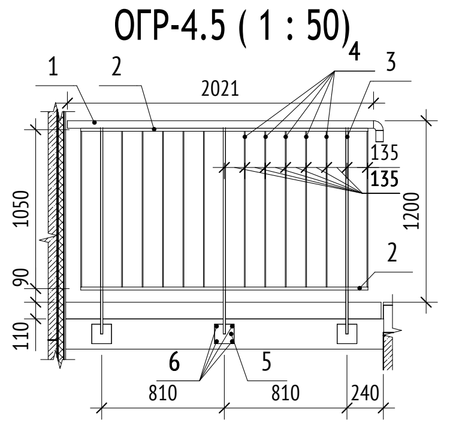

ОГР-4.6 (1 : 50)

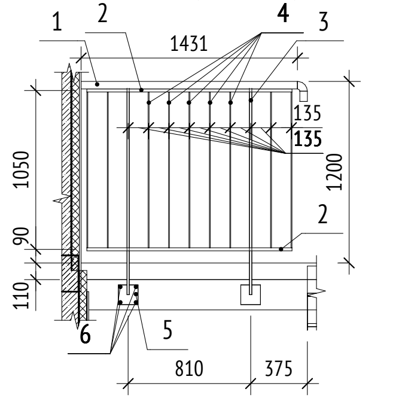

ОГР-4.7 (1 : 50)

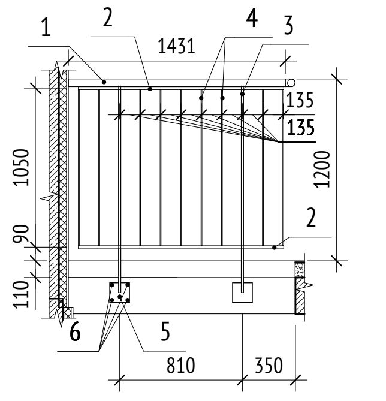

ОГР-4.8 (1 : 50)

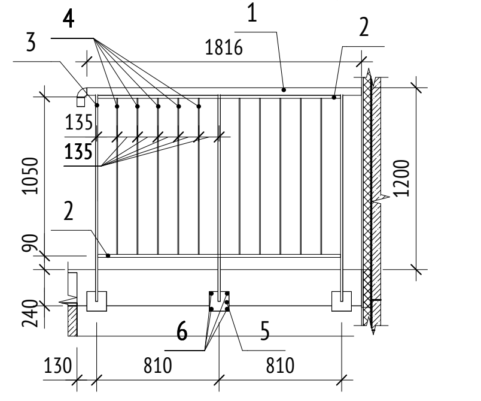

ОГР-4.9 (1 : 50)

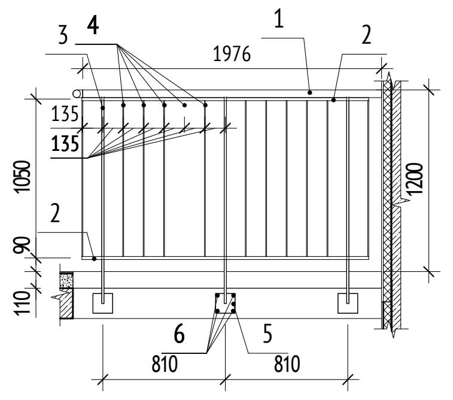

УСЛОВНЫЕ ОБОЗНАЧЕНИЯ:

Маркировка элементов

ОГР-1	Марка металлического ограждения	СОЭ-1	Марка соединительного элемента металлических ограждений

Компоненты

0,000	Высотная отметка уровня чистого пола	0,000	Высотная отметка относительная

МАТЕРИАЛЫ:

▨ - Монолитные железобетонные конструкции, 200, 220, 250мм

▨ - Стены из кирпича полнотелого 120 мм

▨ - Стены из кирпича полнотелого 250 мм

▨ - Утеплитель минераловатный 50 мм

СХЕМА ОБЪЕКТА:

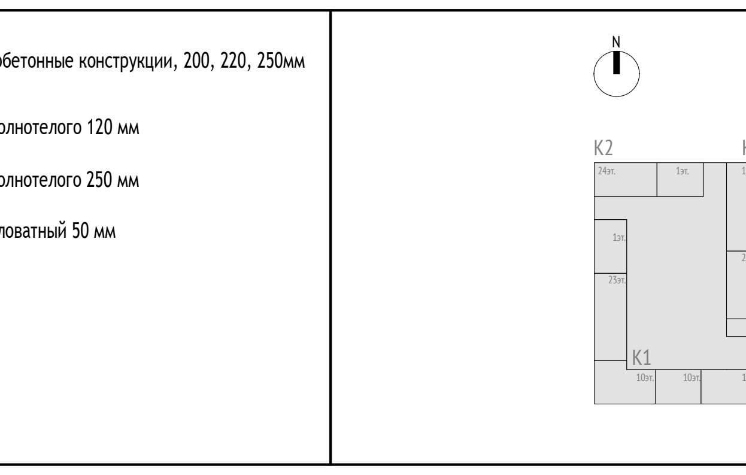

ПРИМЕЧАНИЯ:

1. Общие данные см. лист 1.
2. Конструкцию и устройство полов см. комплект 17-0121-ОК-1-0-1..3-0-АР0.2.
3. Данный лист смотреть совместно с листами 2-7, 21-24 данного раздела.
4. Установку анкерной техники выполнять в строгом соответствии с инструкцией производителя.
5. Данный лист является заданием для разработки ограждений. Детальная проработка узлов установки ограждений выполняется фирмой-изготовителем.
6. После чистовой отделки стен необходимо обеспечить ширину эвакуационного пути согласно МОПБ - расстояние от ограждения до отделки для лестниц подземной части не должно быть менее 1,2 м (кроме Лк-11 в помещении ИТП), ширина площадок не должна быть менее ширины марша.
7. После изготовления и установки ограждений в проектное положение выполнить зачистку швов.
8. Цвет всех металлических элементов – RAL 7016.

Согласовано

Согласовано

Взам. инв. №

Подп. и дата

Инв. № подл.

0,000=146.85

17-0121-ОК-1-0-1..3-0-АР0.2

Жилой дом с приспособлением подземной автостоянки под защитное сооружение гражданской обороны - «укрытие» (ЗСГО) с инженерными сетями и благоустройством территории по адресу: Москва, внутригородское муниципальное образование Измайлово, бульвар Сиреневый, земельный участок 4/4 (Сиреневый б-р, вл.4, з/у 4) (Восточный административный округ)

Изм.	Кол.уч	Лист	№док.	Подпись	Дата
Разработал		Фитингофф-Шель			28.08.25
Проверил		Волков			28.08.25
ГАП		Волков			28.08.25
Гл. арх. бюро		Струговец			28.08.25
Н. контр.		Куликова			28.08.25
ГИП		Першин			28.08.25

Подземная часть

Стадия	Лист	Листов
Р	26	

Эскизы ограждений. Спецификации элементов ограждений.

ООО "Проектное бюро АПЕКС"

Формат А1

Сводная ведомость ограждений лестниц

Поз.	Обозначение	Марка	Кол.	Примечание
ОГР-1	ГОСТ 25772-21	ОМл-1 ГОСТ 25772-21	2	
ОГР-1.1	ГОСТ 25772-21	ОМл-1 ГОСТ 25772-21	3	
ОГР-1.2	ГОСТ 25772-21	ОМл-1 ГОСТ 25772-21	3	
ОГР-1.3	ГОСТ 25772-21	ОМл-1 ГОСТ 25772-21	3	
ОГР-1.4	ГОСТ 25772-21	ОМл-1 ГОСТ 25772-21	3	
ОГР-1.5	ГОСТ 25772-21	ОМл-1 ГОСТ 25772-21	2	
ОГР-1.6	ГОСТ 25772-21	ОМл-1 ГОСТ 25772-21	4	
ОГР-1.7	ГОСТ 25772-21	ОМл-1 ГОСТ 25772-21	3	
ОГР-1.8	ГОСТ 25772-21	ОМл-1 ГОСТ 25772-21	2	
ОГР-1.9	ГОСТ 25772-21	ОМл-1 ГОСТ 25772-21	2	
ОГР-2	ГОСТ 25772-21	ОМл-2 ГОСТ 25772-21	1	
ОГР-2.1	ГОСТ 25772-21	ОМл-2 ГОСТ 25772-21	3	
ОГР-2.2	ГОСТ 25772-21	ОМл-2 ГОСТ 25772-21	1	
ОГР-2.3	ГОСТ 25772-21	ОМл-2 ГОСТ 25772-21	2	
ОГР-2.4	ГОСТ 25772-21	ОМл-2 ГОСТ 25772-21	1	
ОГР-2.5	ГОСТ 25772-21	ОМл-2 ГОСТ 25772-21	3	
ОГР-2.6	ГОСТ 25772-21	ОМл-2 ГОСТ 25772-21	1	
ОГР-2.7	ГОСТ 25772-21	ОМл-2 ГОСТ 25772-21	3	
ОГР-2.8	ГОСТ 25772-21	ОМл-2 ГОСТ 25772-21	1	
ОГР-2.10	ГОСТ 25772-21	ОМл-2 ГОСТ 25772-21	3	
ОГР-2.11	ГОСТ 25772-21	ОМл-2 ГОСТ 25772-21	1	
ОГР-2.12	ГОСТ 25772-21	ОМл-2 ГОСТ 25772-21	3	
ОГР-3	ГОСТ 25772-21	ОМл-3 ГОСТ 25772-21	2	
ОГР-3.1	ГОСТ 25772-21	ОМл-3 ГОСТ 25772-21	3	
ОГР-3.2	ГОСТ 25772-21	ОМл-3 ГОСТ 25772-21	2	
ОГР-3.3	ГОСТ 25772-21	ОМл-3 ГОСТ 25772-21	3	
ОГР-3.4	ГОСТ 25772-21	ОМл-3 ГОСТ 25772-21	3	
ОГР-3.5	ГОСТ 25772-21	ОМл-3 ГОСТ 25772-21	2	
ОГР-3.6	ГОСТ 25772-21	ОМл-3 ГОСТ 25772-21	3	
ОГР-3.7	ГОСТ 25772-21	ОМл-3 ГОСТ 25772-21	2	
ОГР-3.8	ГОСТ 25772-21	ОМл-3 ГОСТ 25772-21	3	
ОГР-3.9	ГОСТ 25772-21	ОМл-3 ГОСТ 25772-21	3	
ОГР-3.10	ГОСТ 25772-21	ОМл-3 ГОСТ 25772-21	3	
ОГР-3.11	ГОСТ 25772-21	ОМл-3 ГОСТ 25772-21	2	
ОГР-3.12	ГОСТ 25772-21	ОМл-3 ГОСТ 25772-21	2	
ОГР-3.13	ГОСТ 25772-21	ОМл-3 ГОСТ 25772-21	1	
ОГР-3.14	ГОСТ 25772-21	ОМл-3 ГОСТ 25772-21	1	
ОГР-3.15	ГОСТ 25772-21	ОМл-3 ГОСТ 25772-21	1	
ОГР-3.16	ГОСТ 25772-21	ОМл-3 ГОСТ 25772-21	2	
ОГР-3.17	ГОСТ 25772-21	ОМл-3 ГОСТ 25772-21	3	
ОГР-3.18	ГОСТ 25772-21	ОМл-3 ГОСТ 25772-21	3	
ОГР-3.19	ГОСТ 25772-21	ОМл-3 ГОСТ 25772-21	3	
ОГР-3.20	ГОСТ 25772-21	ОМл-3 ГОСТ 25772-21	3	
ОГР-3.21	ГОСТ 25772-21	ОМл-3 ГОСТ 25772-21	2	
ОГР-3.22	ГОСТ 25772-21	ОМл-3 ГОСТ 25772-21	3	
ОГР-3.23	ГОСТ 25772-21	ОМл-3 ГОСТ 25772-21	3	
ОГР-3.24	ГОСТ 25772-21	ОМл-3 ГОСТ 25772-21	3	
ОГР-3.25	ГОСТ 25772-21	ОМл-3 ГОСТ 25772-21	1	
ОГР-3.26	ГОСТ 25772-21	ОМл-3 ГОСТ 25772-21	1	
ОГР-3.27	ГОСТ 25772-21	ОМл-3 ГОСТ 25772-21	2	
ОГР-4	ГОСТ 25772-21	ОМл-4 ГОСТ 25772-21	1	
ОГР-4.1	ГОСТ 25772-21	ОМл-4 ГОСТ 25772-21	1	
ОГР-4.2	ГОСТ 25772-21	ОМл-4 ГОСТ 25772-21	1	
ОГР-4.3	ГОСТ 25772-21	ОМл-4 ГОСТ 25772-21	1	
ОГР-4.4	ГОСТ 25772-21	ОМл-4 ГОСТ 25772-21	1	
ОГР-4.5	ГОСТ 25772-21	ОМл-4 ГОСТ 25772-21	1	
ОГР-4.6	ГОСТ 25772-21	ОМл-4 ГОСТ 25772-21	1	
ОГР-4.7	ГОСТ 25772-21	ОМл-4 ГОСТ 25772-21	1	
ОГР-4.8	ГОСТ 25772-21	ОМл-4 ГОСТ 25772-21	1	
ОГР-4.9	ГОСТ 25772-21	ОМл-4 ГОСТ 25772-21	1	
СОЭ-1	ГОСТ 25772-21	Соединительный элемент	1	
СОЭ-2	ГОСТ 25772-21	Соединительный элемент	1	
СОЭ-3	ГОСТ 25772-21	Соединительный элемент	1	
СОЭ-4	ГОСТ 25772-21	Соединительный элемент	3	
СОЭ-5	ГОСТ 25772-21	Соединительный элемент	1	
СОЭ-6	ГОСТ 25772-21	Соединительный элемент	1	
СОЭ-7	ГОСТ 25772-21	Соединительный элемент	1	
СОЭ-8	ГОСТ 25772-21	Соединительный элемент	2	

Согласовано

Согласовано

Взам. инв. №

Подп. и дата

Инв. № подл.

СОЭ-1 (1 : 10)

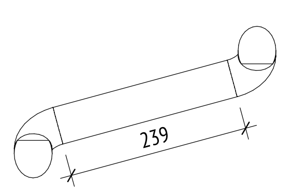

СОЭ-2 (1 : 10)

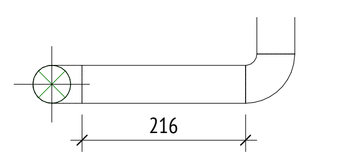

СОЭ-3 (1 : 10)

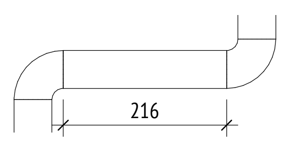

СОЭ-4 (1 : 10)

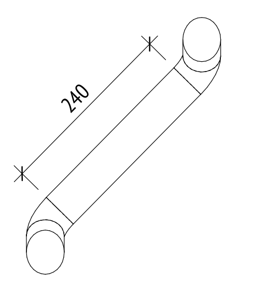

СОЭ-5 (1 : 10)

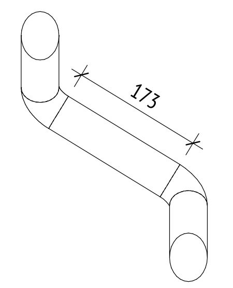

СОЭ-6 (1 : 10)

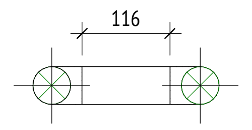

СОЭ-7 (1 : 10)

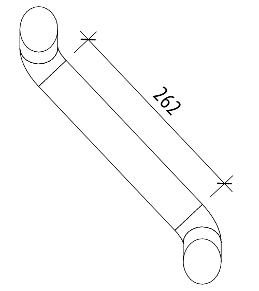

СОЭ-8 (1 : 10)

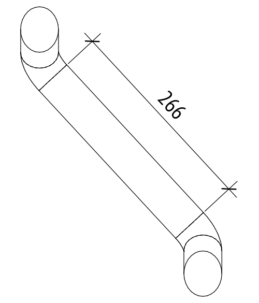

Монтажные узлы крепления труб

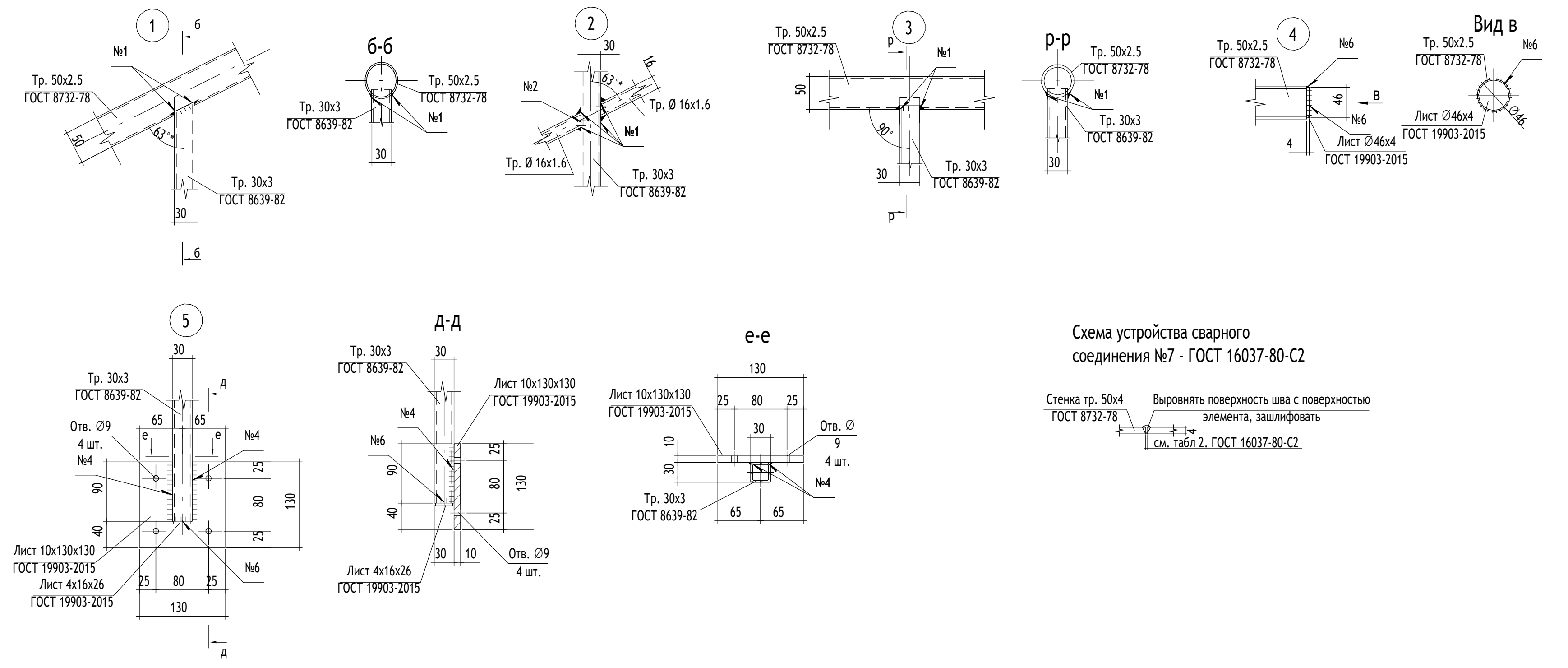

1. Общие данные см. лист 1.
2. Узлы см. совместно с ограждениями на л.3-6 данного раздела.
3. Электросварку элементов выполнять в соответствии с указаниями ГОСТ5264-80, ГОСТ11534-75 и ГОСТ16037-80.
4. Электросварку элементов выполнять в соответствии с указаниями ГОСТ 5264-80. Электросварку выполнять электродом типа Э42 ГОСТ 9467-75. Сварку вести с применением материалов по таблице Г.1 приложения Г СП 16.13330.2017 "Стальные конструкции" для 4-й группы конструкций для IIВ климатического района.
5. Высоту катетов сварных швов принять по наименьшей толщине свариваемых элементов, кроме оговоренных.
6. Типы сварных соединений:
    - - №1 ГОСТ 11534-75-Т5;
    - - №2 ГОСТ 5264-80-С3;
    - - №3 ГОСТ 5264-80-С28;
    - - №4 ГОСТ 5264-80-У2;
    - - №5 ГОСТ 5264-80-Т1;
    - - №6 ГОСТ 5264-80-У4;
    - - №7 ГОСТ 16037-80-С2;
    - - №8 ГОСТ 5264-80-С8;
    - - №9 ГОСТ 11534-75-У1.
7. Крепление ограждения к сборным железобетонным маршам и монолитным площадкам выполнять с помощью болтов самоанкерующихся распорных БСР 8х85 ГОСТ 28778-90, глубина заделки не менее 64 мм. Глубина отверстия в бетоне 65 мм, диаметр отверстия в бетоне 13 мм.
8. Все элементы коробчатого сечения по торцам должны иметь заглушки, обваренные сплошным швом. Прорези в этих элементах заварить сплошными швами, предотвращающими попадание воды внутрь трубы.
9. Контроль сварных швов выполнять визуальным осмотром и измерением по ГОСТ 3242-79.
10. После окончания монтажа сварные швы и поврежденные участки покрытия должны быть зачищены и окрашены порошковой краской по ГОСТ 9.410-88, цвет RAL 7016, или в соответствии с Альбомами Фасадных концепций. Окраску выполнять в заводских условиях. Работы вести в соответствии с СП 28.13330.2017 "Защита строительных конструкций от коррозии".
11. Материал металлоконструкций - сталь С245 по ГОСТ27772-2015.

Монтажные узлы крепления опорных пластин

Монтажный узел крепления к боковой части лестницы

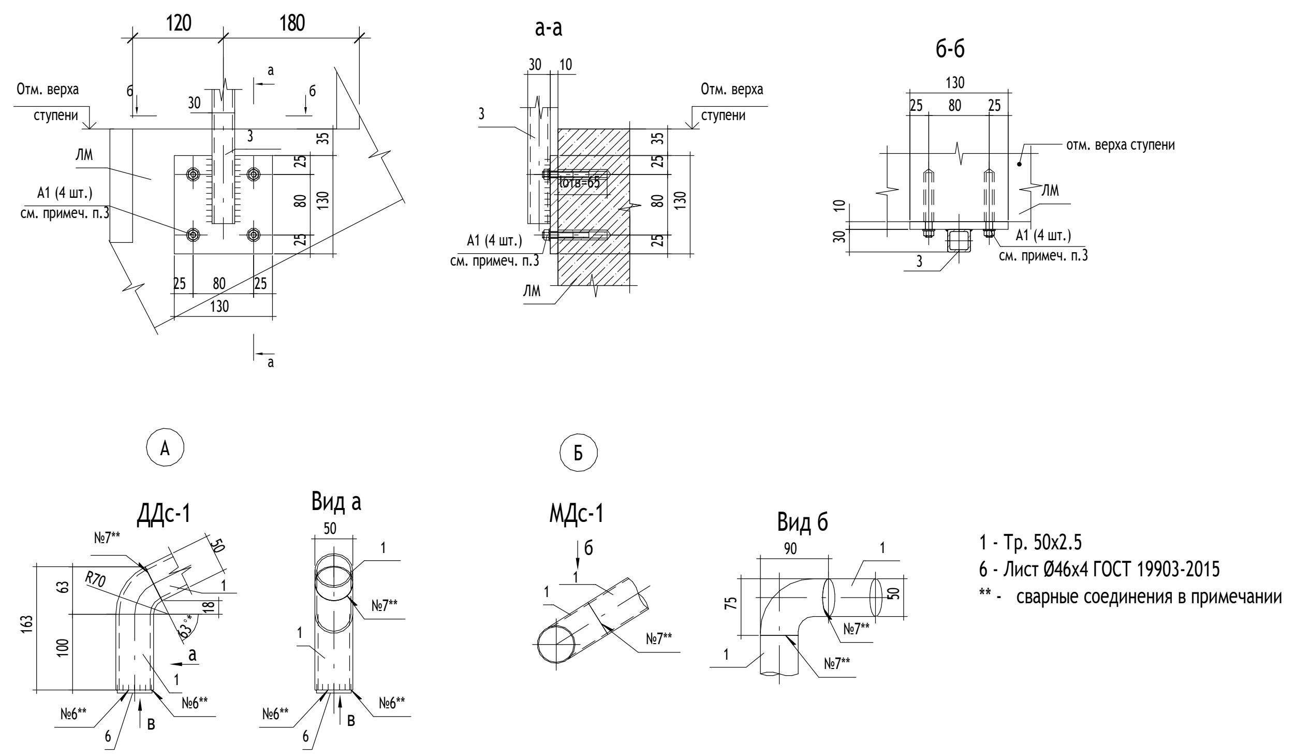

1 - Тр. 50х2.5
6 - Лист Ø46х4 ГОСТ 19903-2015
** - сварные соединения в примечании

1. Схемы расположения ограждений см. л. 3-5, эскизы ОГР- л. 6 данного раздела.
2. Детали МДс-1 поставляются на стройплощадку в разобраном виде. Детали подогнать по месту в зависимости от фактического положения сопрягаемых элементов.
3. Крепление ограждений к железобетонным конструкциям выполнять с помощью распорных болтов БСР 8х85 ГОСТ 28778-90. Глубина отверстия в бетоне 65 мм, диаметр отверстия в бетоне 13 мм.
4. Все размеры даны в миллиметрах.

* - размеры уточнить, детали подогнать по месту в зависимости от фактического положения сопрягаемых элементов.

УСЛОВНЫЕ ОБОЗНАЧЕНИЯ:

Маркировка элементов			
ОГР-1	Марка металлического ограждения	СОЭ-1	Марка соединительного элемента металлических ограждений
Компоненты			
0,000	Высотная отметка уровня чистого пола	0,000	Высотная отметка относительная

МАТЕРИАЛЫ:

▨	- Монолитные железобетонные конструкции, 200, 220, 250мм
▨	- Стены из кирпича полнотелого 120 мм
▨	- Стены из кирпича полнотелого 250 мм
▩	- Утеплитель минераловатный 50 мм

СХЕМА ОБЪЕКТА:

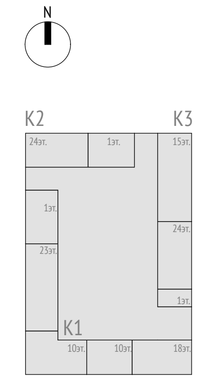

ПРИМЕЧАНИЯ:

1. Общие данные см. лист 1.
2. Конструкцию и устройство полов см. комплект 17-0121-ОК-1-0-1..3-0-АР0.2.
3. Данный лист смотреть совместно с листами 2-7, 21-24 данного раздела.
4. Установку анкерной техники выполнять в строгом соответствии с инструкцией производителя.
5. Данный лист является заданием для разработки ограждений. Детальная проработка узлов установки ограждений выполняется фирмой-изготовителем.
6. После чистовой отделки стен необходимо обеспечить ширину эвакуационного пути согласно МОПБ - расстояние от ограждения до отделки для лестниц подземной части не должно быть менее 1,2 м (кроме Лк-11 в помещении ИТП), ширина площадок не должна быть менее ширины марша.
7. После изготовления и установки ограждений в проектное положение выполнить зачистку швов.
8. Цвет всех металлических элементов – RAL 7016.

0,000=146.85

17-0121-ОК-1-0-1..3-0-АР0.2

Жилой дом с приспособлением подземной автостоянки под защитное сооружение гражданской обороны - «укрытие» (ЗСГО) с инженерными сетями и благоустройством территории по адресу: Москва, внутригородское муниципальное образование Измайлово, бульвар Сиреневый, земельный участок 4/4 (Сиреневый б-р, вл.4, з/у 4) (Восточный административный округ)

Изм.	Кол.уч	Лист	№док.	Подпись	Дата
Разработал		Фитингофф-Шель			28.08.25
Проверил		Волков			28.08.25
ГАП		Волков			28.08.25
Гл. арх. бюро		Струговец			28.08.25
Н. контр.		Куликова			28.08.25
ГИП		Першин			28.08.25

Подземная часть

Стадия	Лист	Листов
Р	27	

Эскизы ограждений. Спецификации элементов ограждений.

ООО "Проектное бюро АПЕКС"

Формат А3х3

Согласовано

Согласовано

Взам. инв. №

Подп. и дата

Инв. № подл.

1
АР0.2-4

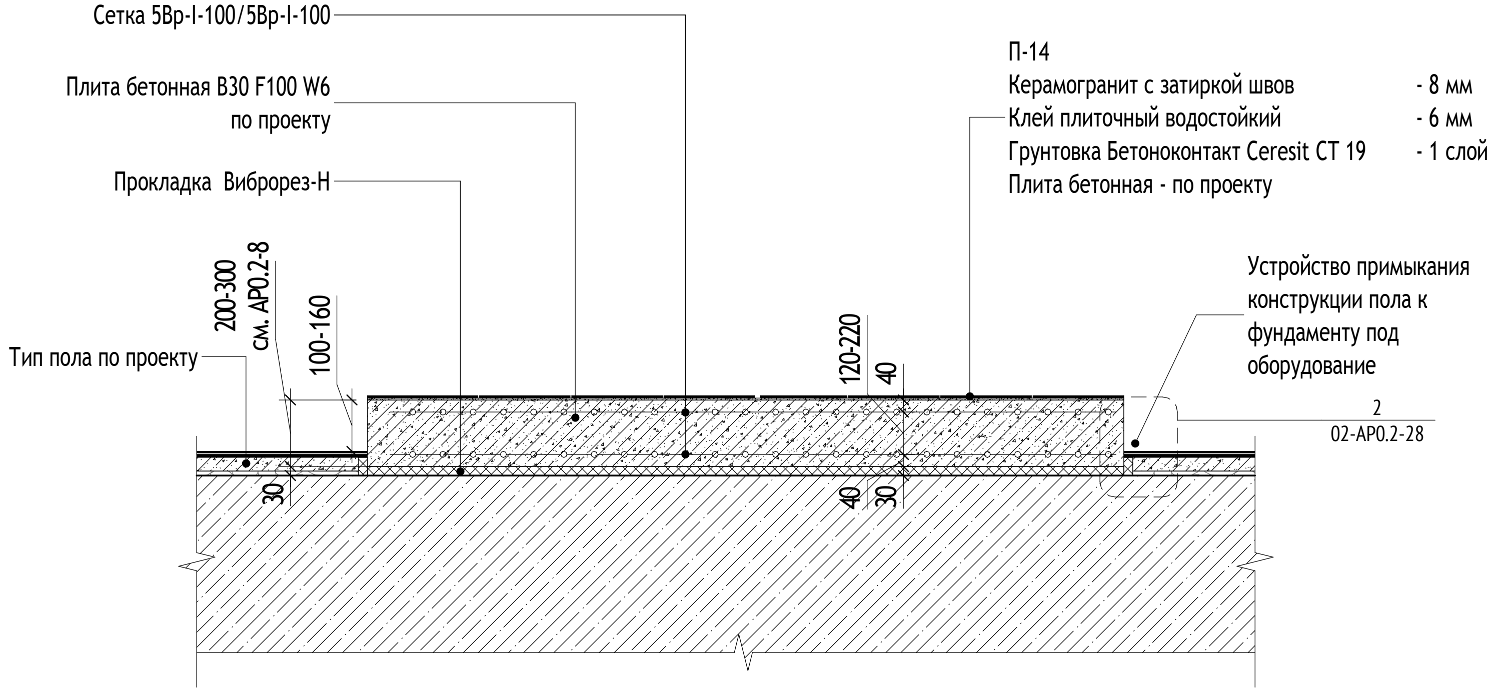
Сетка 5Вр-I-100/5Вр-I-100
Плита бетонная В30 F100 W6
по проекту
Прокладка Виброрез-Н
П-14
Керамогранит с затиркой швов - 8 мм
Клей плиточный водостойкий - 6 мм
Грунтовка Бетоноконтакт Ceresit CT 19 - 1 слой
Плита бетонная - по проекту
Устройство примыкания
конструкции пола к
фундаменту под
оборудование
2
02-АР0.2-28
Тип пола по проекту
200-300
см. АР0.2-8
100-160
120-220
40
30
40
30

2
АР0.2-28

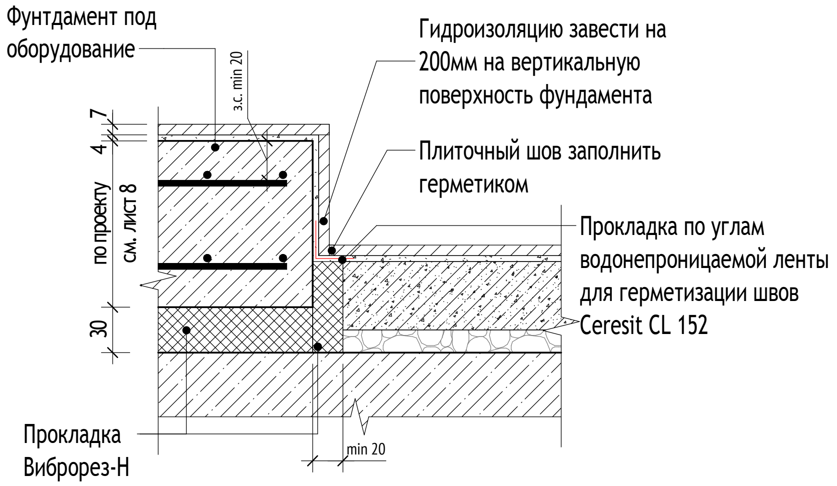
Фунтдамент под
оборудование
з.с. min 20
7
4
по проекту
см. лист 8
30
Гидроизоляцию завести на
200мм на вертикальную
поверхность фундамента
Плиточный шов заполнить
герметиком
Прокладка по углам
водонепроницаемой ленты
для герметизации швов
Ceresit CL 152
Прокладка
Виброрез-Н
min 20

УСЛОВНЫЕ ОБОЗНАЧЕНИЯ:

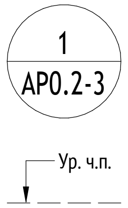
1
АР0.2-3
Ур. ч.п.

Обозначение узла

Номер листа, на котором обозначен узел

- Уровень чистого пола

1% → - Обозначение уклона

МАТЕРИАЛЫ:

▨ - Стены из монолитного железобетона

▨ - Кирпич полнотелый

░ - Цементно-песчаный раствор

▩ - Утеплитель минераловатный

▦ - Утеплитель экструдированный пенополистирол

СХЕМА ОБЪЕКТА:

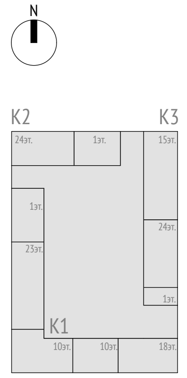
N
К2
К3
К1
24эт.
1эт.
15эт.
1эт.
23эт.
24эт.
1эт.
10эт.
10эт.
18эт.

ПРИМЕЧАНИЯ:

1. Типы покрытий полов см. листы 4-8 комплекта 17-0121-ОК-1-0-1..3-0-АР0.2
2. Фирма производителя и материалы, применяемых при устройстве плавающего пола могут быть заменены на аналогичные по согласованию с архитектором.
3. Узлы см. совместно с разделами 17-0121-ОК-1-0-1..3-0-АР0.1 и 17-0121-ОК-1-0-1..3-0-АР0.2

0,000=146.85

17-0121-ОК-1-0-1..3-0-АР0.2

Жилой дом с приспособлением подземной автостоянки под защитное сооружение гражданской обороны - «укрытие» (ЗСГО) с инженерными сетями и благоустройством территории по адресу: Москва, внутригородское муниципальное образование Измайлово, бульвар Сиреневый, земельный участок 4/4 (Сиреневый 6-р, вл.4, з/у 4) (Восточный административный округ)

Изм.	Кол.уч	Лист	№док.	Подпись	Дата
Разработал		Фитингофф-Шель			28.08.25
Проверил		Волков			28.08.25
ГАП		Волков			28.08.25
Гл. арх. бюро		Струговец			28.08.25
Н. контр.		Куликова			28.08.25
ГИП		Першин			28.08.25

Подземная часть

Стадия	Лист	Листов
Р	28	

Узлы 1-2. Устройство плавающего пола

ООО "Проектное бюро АПЕКС"

3
АР0.2-2

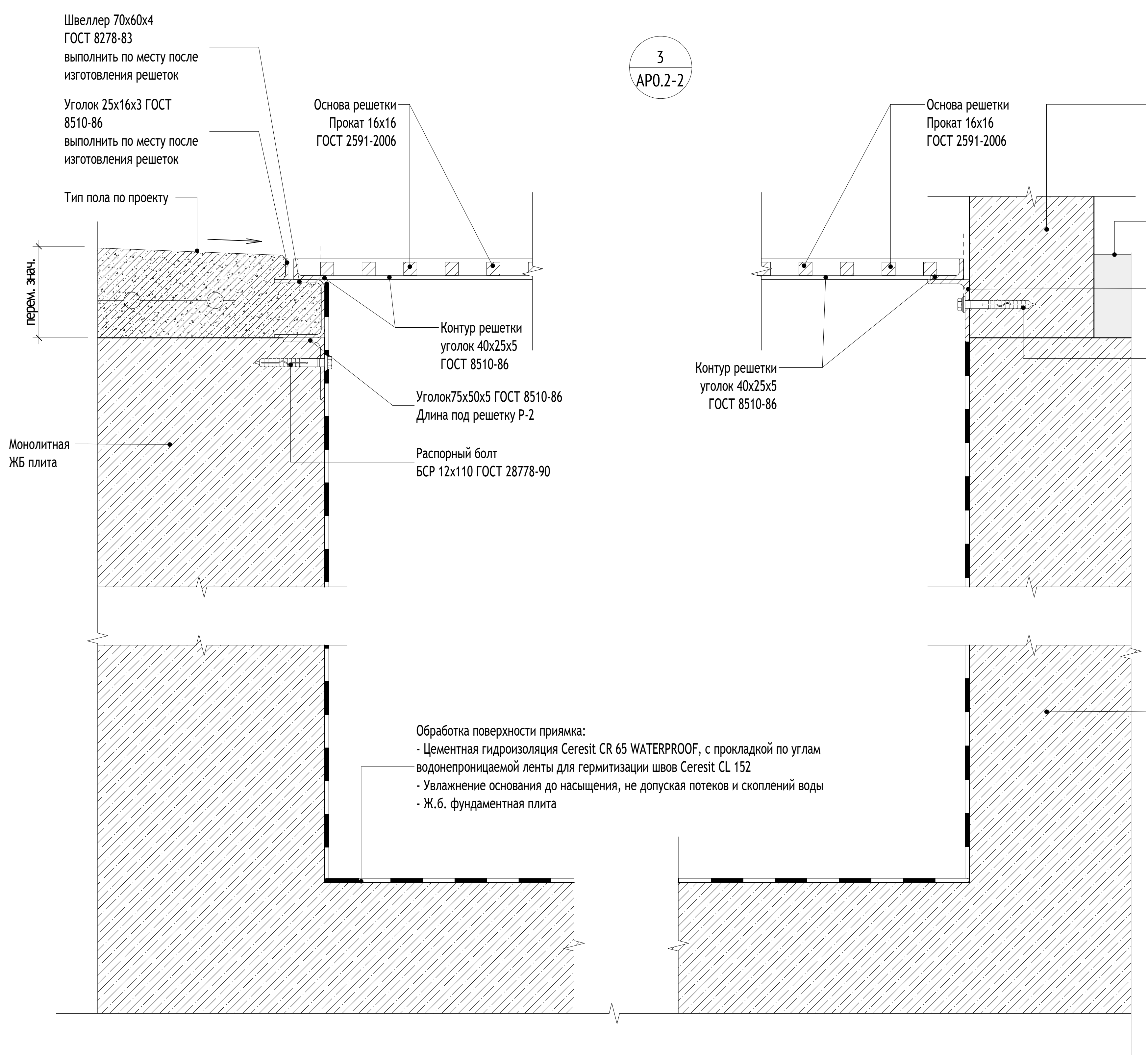
Швеллер 70х60х4
ГОСТ 8278-83
выполнить по месту после
изготовления решеток
Уголок 25х16х3 ГОСТ
8510-86
выполнить по месту после
изготовления решеток
Тип пола по проекту
перем. знач.
Основа решетки
Прокат 16х16
ГОСТ 2591-2006
Контур решетки
уголок 40х25х5
ГОСТ 8510-86
Уголок75х50х5 ГОСТ 8510-86
Длина под решетку Р-2
Распорный болт
БСР 12х110 ГОСТ 28778-90
Монолитная
ЖБ плита
Основа решетки
Прокат 16х16
ГОСТ 2591-2006
Монолитная ЖБ стена
Тип пола по проекту
Уголок75х50х5 ГОСТ 8510-86
Длина под решетку Р-2
Распорный болт
БСР 12х110 ГОСТ 28778-90
Контур решетки
уголок 40х25х5
ГОСТ 8510-86
Монолитная ЖБ плита

Обработка поверхности приямка:
- Цементная гидроизоляция Ceresit CR 65 WATERPROOF, с прокладкой по углам водонепроницаемой ленты для гермитизации швов Ceresit CL 152
- Увлажнение основания до насыщения, не допуская потеков и скоплений воды
- Ж.б. фундаментная плита

5
АР0.2-9

Узел примыкания звукоизоляционной каркасной облицовки стен к звукоизоляционному каркасному потолку (1 : 10)

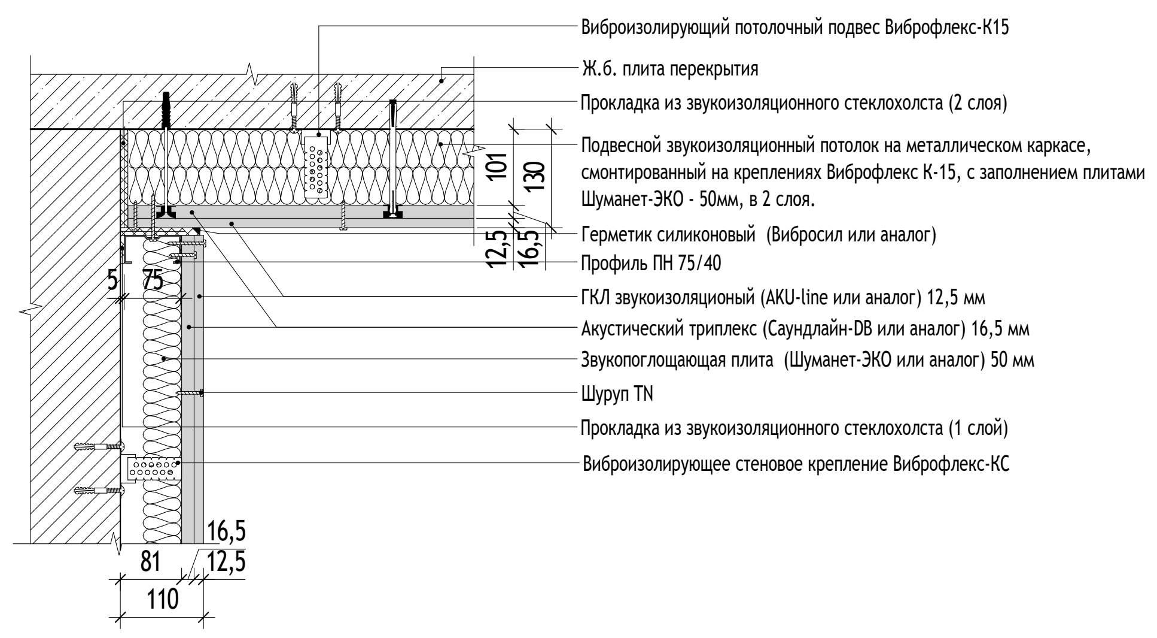
101
130
12,5
16,5
5
75
16,5
81
12,5
110

Виброизолирующий потолочный подвес Виброфлекс-К15
Ж.б. плита перекрытия
Прокладка из звукоизоляционного стеклохолста (2 слоя)
Подвесной звукоизоляционный потолок на металлическом каркасе, смонтированный на креплениях Виброфлекс К-15, с заполнением плитами Шуманет-ЭКО - 50мм, в 2 слоя.
Герметик силиконовый (Вибросил или аналог)
Профиль ПН 75/40
ГКЛ звукоизоляционый (AKU-line или аналог) 12,5 мм
Акустический триплекс (Саундлайн-DB или аналог) 16,5 мм
Звукопоглощающая плита (Шуманет-ЭКО или аналог) 50 мм
Шуруп TN
Прокладка из звукоизоляционного стеклохолста (1 слой)
Виброизолирующее стеновое крепление Виброфлекс-КС

4
АР0.2-9

Узел примыкания звукоизоляционной каркасной облицовки стен к конструкции пола (1 : 10)

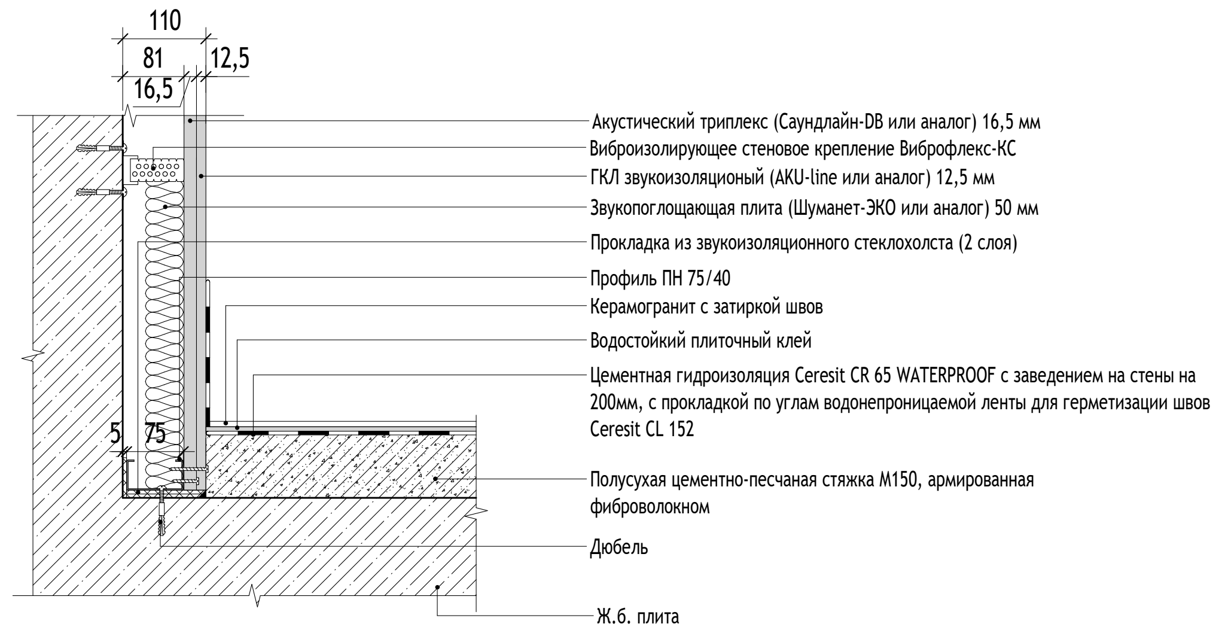
110
81
12,5
16,5
5
75

Акустический триплекс (Саундлайн-DB или аналог) 16,5 мм
Виброизолирующее стеновое крепление Виброфлекс-КС
ГКЛ звукоизоляционый (AKU-line или аналог) 12,5 мм
Звукопоглощающая плита (Шуманет-ЭКО или аналог) 50 мм
Прокладка из звукоизоляционного стеклохолста (2 слоя)
Профиль ПН 75/40
Керамогранит с затиркой швов
Водостойкий плиточный клей
Цементная гидроизоляция Ceresit CR 65 WATERPROOF с заведением на стены на 200мм, с прокладкой по углам водонепроницаемой ленты для герметизации швов Ceresit CL 152
Полусухая цементно-песчаная стяжка М150, армированная фиброволокном
Дюбель
Ж.б. плита

6
АР0.2-25

Узел примыкания отмостки к наружной стене в местах выхода из помещений 1 этажа
М 1:10

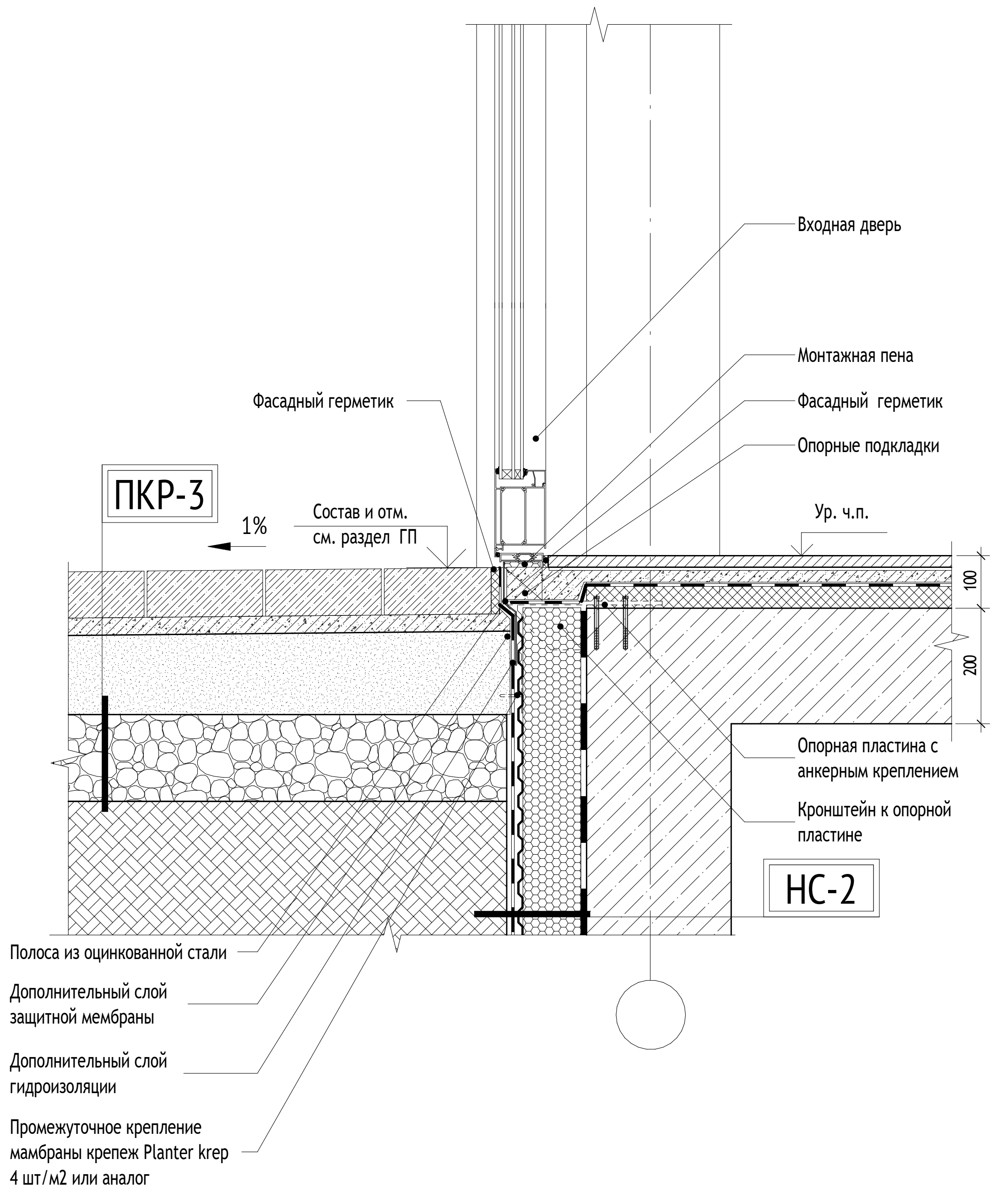
Входная дверь
Монтажная пена
Фасадный герметик
Фасадный герметик
Опорные подкладки
ПКР-3
1%
Состав и отм.
см. раздел ГП
Ур. ч.п.
100
200
Опорная пластина с
анкерным креплением
Кронштейн к опорной
пластине
НС-2
Полоса из оцинкованной стали
Дополнительный слой
защитной мембраны
Дополнительный слой
гидроизоляции
Промежуточное крепление
мамбраны крепеж Planter krep
4 шт/м2 или аналог

7
АР0.2-25

Сечение по наружной стене. Цоколь
М 1:20

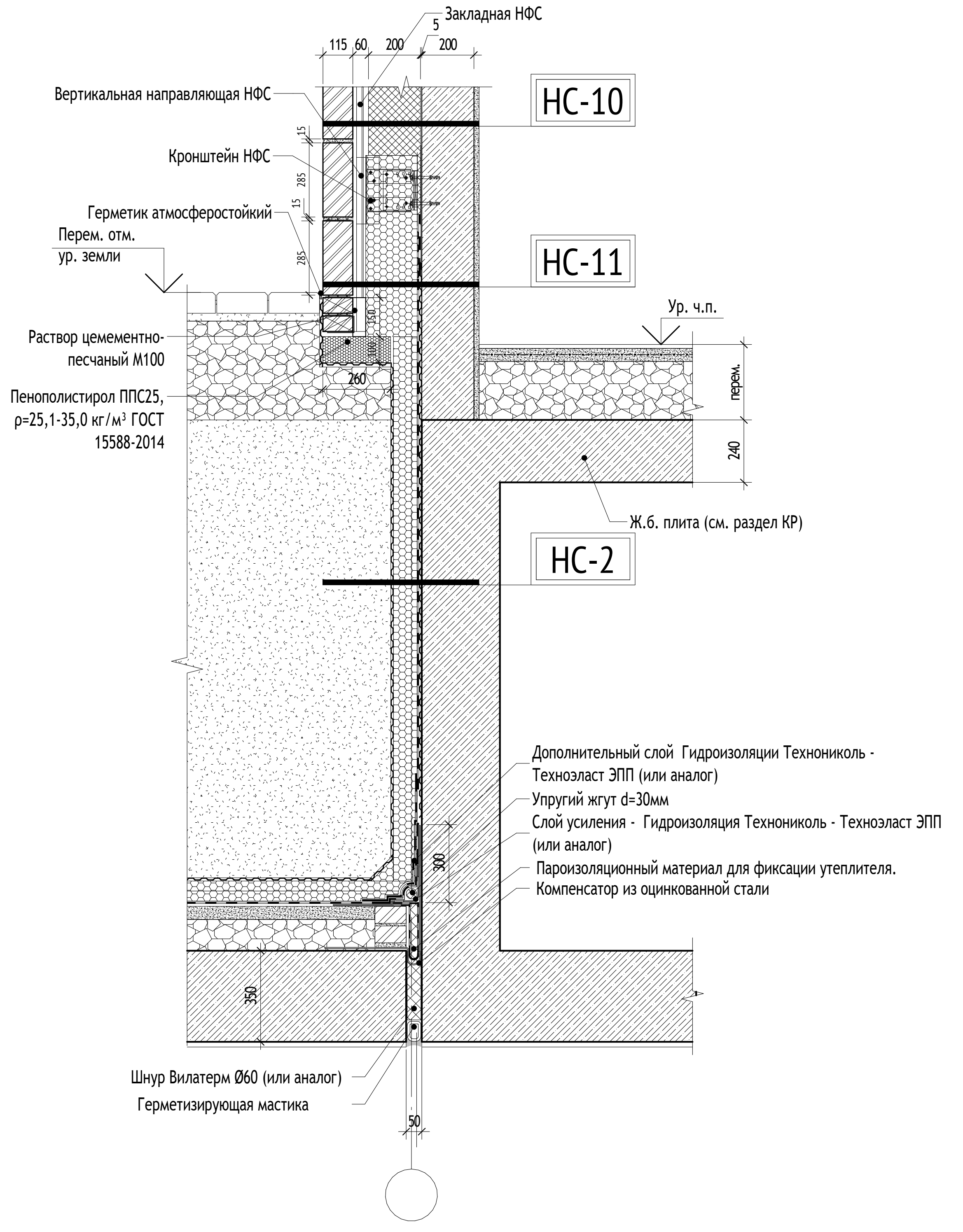
Закладная НФС
5
115
60
200
200
Вертикальная направляющая НФС
НС-10
15
Кронштейн НФС
285
15
Герметик атмосферостойкий
Перем. отм.
ур. земли
285
НС-11
150
100
260
Ур. ч.п.
Раствор цемементно-
песчаный М100
Пенополистирол ППС25,
ρ=25,1-35,0 кг/м³ ГОСТ
15588-2014
перем.
240
Ж.б. плита (см. раздел КР)
НС-2
Дополнительный слой Гидроизоляции Технониколь -
Техноэласт ЭПП (или аналог)
Упругий жгут d=30мм
Слой усиления - Гидроизоляция Технониколь - Техноэласт ЭПП
(или аналог)
Пароизоляционный материал для фиксации утеплителя.
Компенсатор из оцинкованной стали
300
350
Шнур Вилатерм Ø60 (или аналог)
Герметизирующая мастика
50

8
АР0.2-25

Сечение по наружной стене. Цоколь
М 1:20

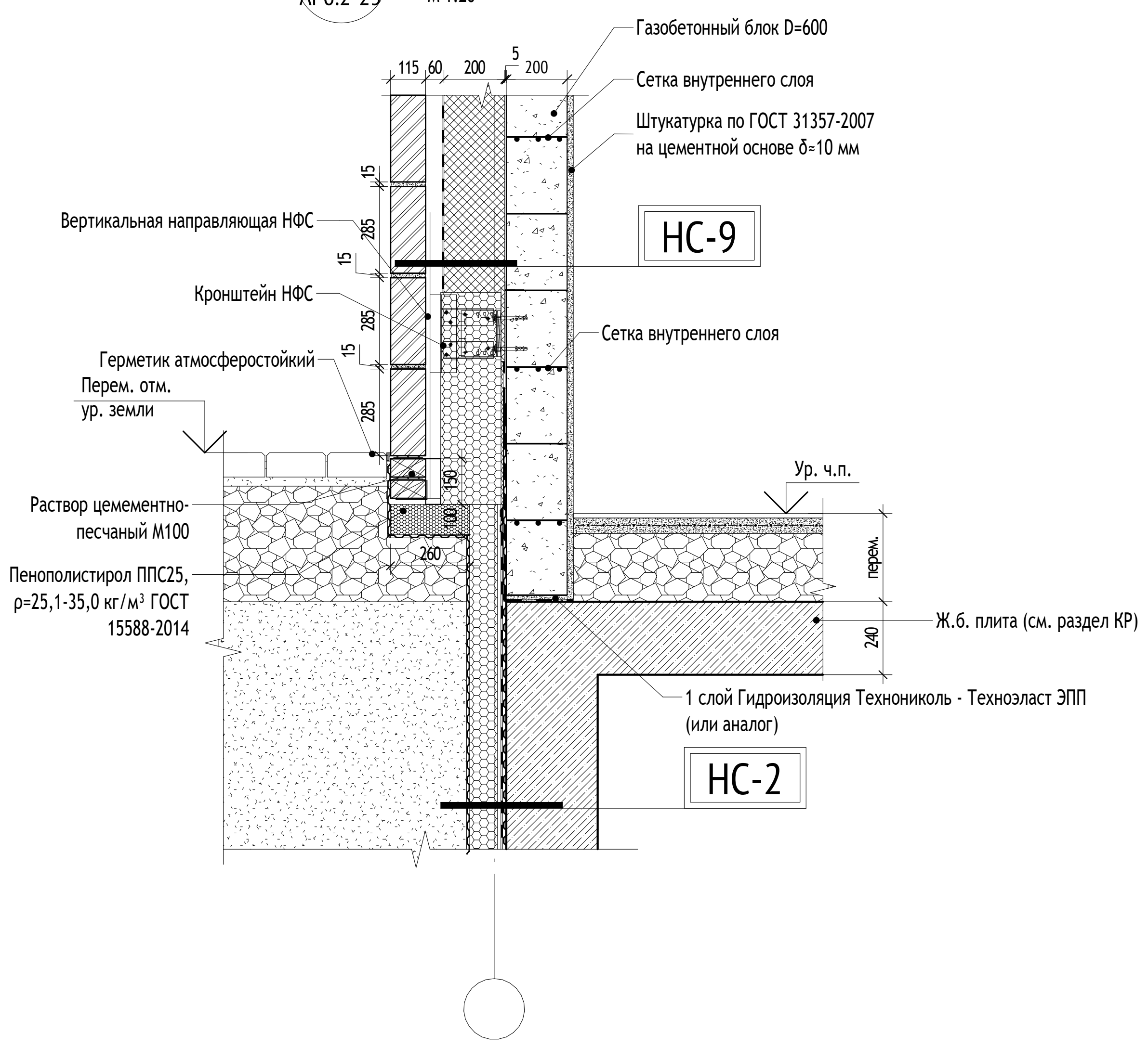
Газобетонный блок D=600
115
60
200
5
200
Сетка внутреннего слоя
Штукатурка по ГОСТ 31357-2007
на цементной основе δ≈10 мм
15
285
НС-9
Вертикальная направляющая НФС
15
Кронштейн НФС
285
Сетка внутреннего слоя
15
Герметик атмосферостойкий
Перем. отм.
ур. земли
285
150
100
260
Ур. ч.п.
Раствор цемементно-
песчаный М100
Пенополистирол ППС25,
ρ=25,1-35,0 кг/м³ ГОСТ
15588-2014
перем.
240
Ж.б. плита (см. раздел КР)
1 слой Гидроизоляция Технониколь - Техноэласт ЭПП
(или аналог)
НС-2

УСЛОВНЫЕ ОБОЗНАЧЕНИЯ:

9 — Обозначение узла
4 — Номер альбома (листа), на котором обозначен узел
Ур. ч.п. - Уровень чистого пола
1% → - Обозначение уклона
ТИП К-1 ▬ - Флажок с указанием типа кровли/стены

МАТЕРИАЛЫ:

▨ - Стены из монолитного железобетона
▨ - Кирпич полнотелый
░ - Цементно-песчаный раствор
▩ - Утеплитель минераловатный
▦ - Утеплитель экструдированный пенополистирол

СХЕМА ОБЪЕКТА:

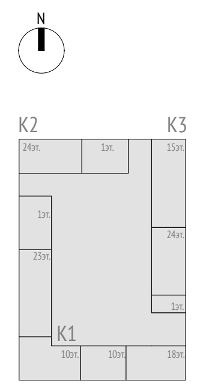
N
К2
К3
К1
24эт.
1эт.
15эт.
1эт.
24эт.
23эт.
1эт.
10эт.
10эт.
18эт.

ПРИМЕЧАНИЯ:

1. Применяемые фирма производителя и материалы могут быть заменены на аналогичные по согласованию с архитектором.
2. Узлы см. совместно с разделами 17-0121-ОК-1-0-1..3-0-АР0.1, 17-0121-ОК-1-0-1..3-0-АР0.2, 17-0121-ОК-1-0-3-6,7-АР1.2.
3. Состав основных ограждающих конструкций см. лист 21 данного раздела.
4. Отметку уровня земли см. марку ГП.

0,000=146.85

17-0121-ОК-1-0-1..3-0-АР0.2

Жилой дом с приспособлением подземной автостоянки под защитное сооружение гражданской обороны - «укрытие» (ЗСГО) с инженерными сетями и благоустройством территории по адресу: Москва, внутригородское муниципальное образование Измайлово, бульвар Сиреневый, земельный участок 4/4 (Сиреневый б-р, вл.4, з/у 4) (Восточный административный округ)

Изм.	Кол.уч	Лист	№док.	Подпись	Дата
Разработал		Фитингофф-Шель			28.08.25
Проверил		Волков			28.08.25
ГАП		Волков			28.08.25
Гл. арх. бюро		Струговец			28.08.25
Н. контр.		Куликова			28.08.25
ГИП		Першин			28.08.25

Подземная часть

Стадия	Лист	Листов
Р	29	

Узлы 3-8. Устройство грязезащитной системы. Устройство звукоизоляции. Узлы по разрезам подземного этажа

ООО "Проектное бюро АПЕКС"

Формат А1

Согласовано
Согласовано
Взам. инв. №
Подп. и дата
Инв. № подл.

Фрагмент плана 1 этажа. Въезд в рампу (1 : 50)

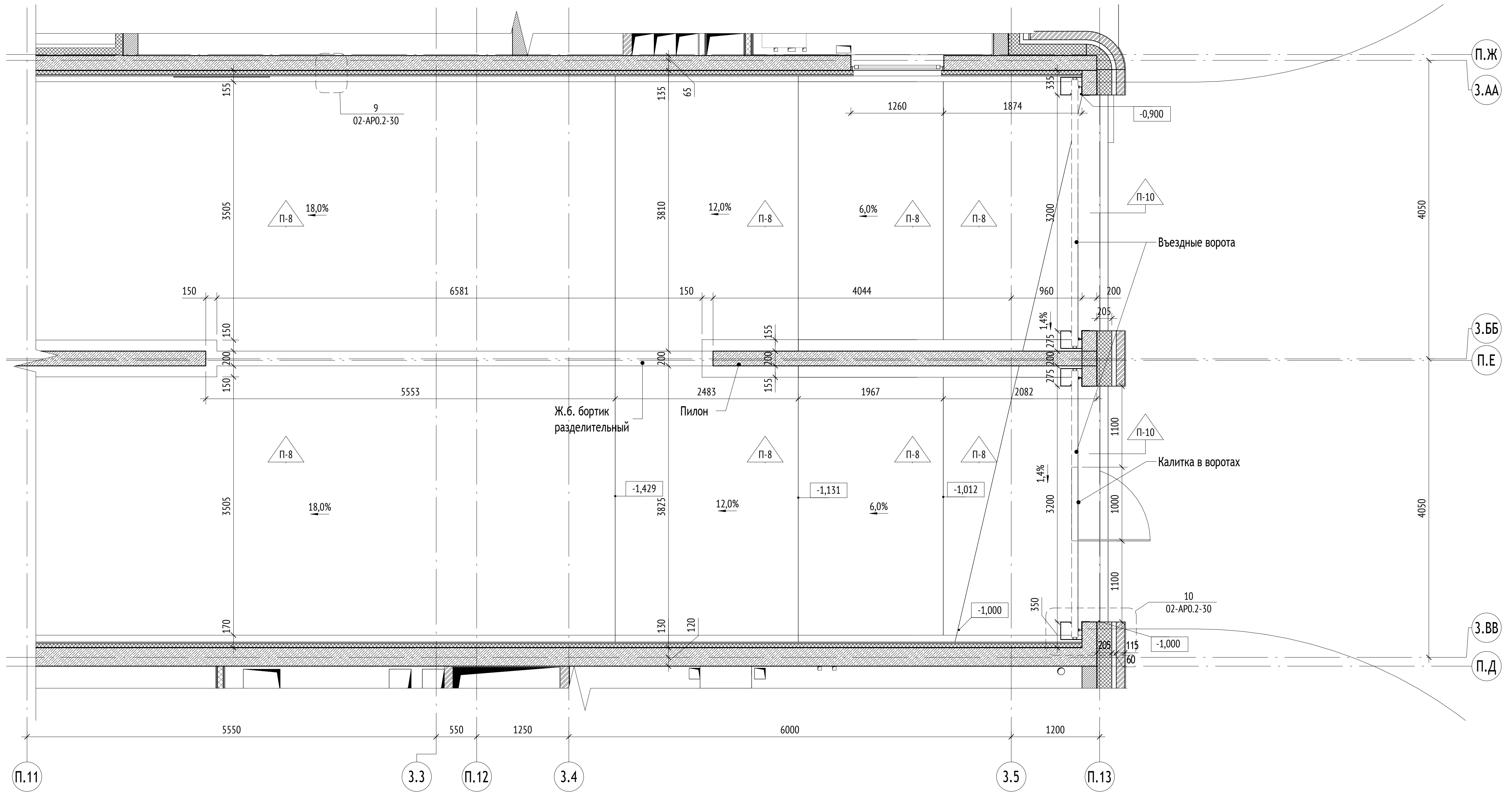
П.Ж
3.АА
3.ББ
П.Е
3.ВВ
П.Д
П.11
3.3
П.12
3.4
3.5
П.13
5550
550
1250
6000
1200
150
6581
150
4044
960
200
205
5553
2483
1967
2082
1260
1874
3505
3810
3825
3200
4050
1100
1000
9
02-АР0.2-30
10
02-АР0.2-30
П-8
П-10
18,0%
12,0%
6,0%
1,4%
-0,900
-1,429
-1,131
-1,012
-1,000
Въездные ворота
Калитка в воротах
Ж.б. бортик
разделительный
Пилон

Фрагмент сечения рампы в уровне 1 этажа. Въезд в рампу (1 : 20)

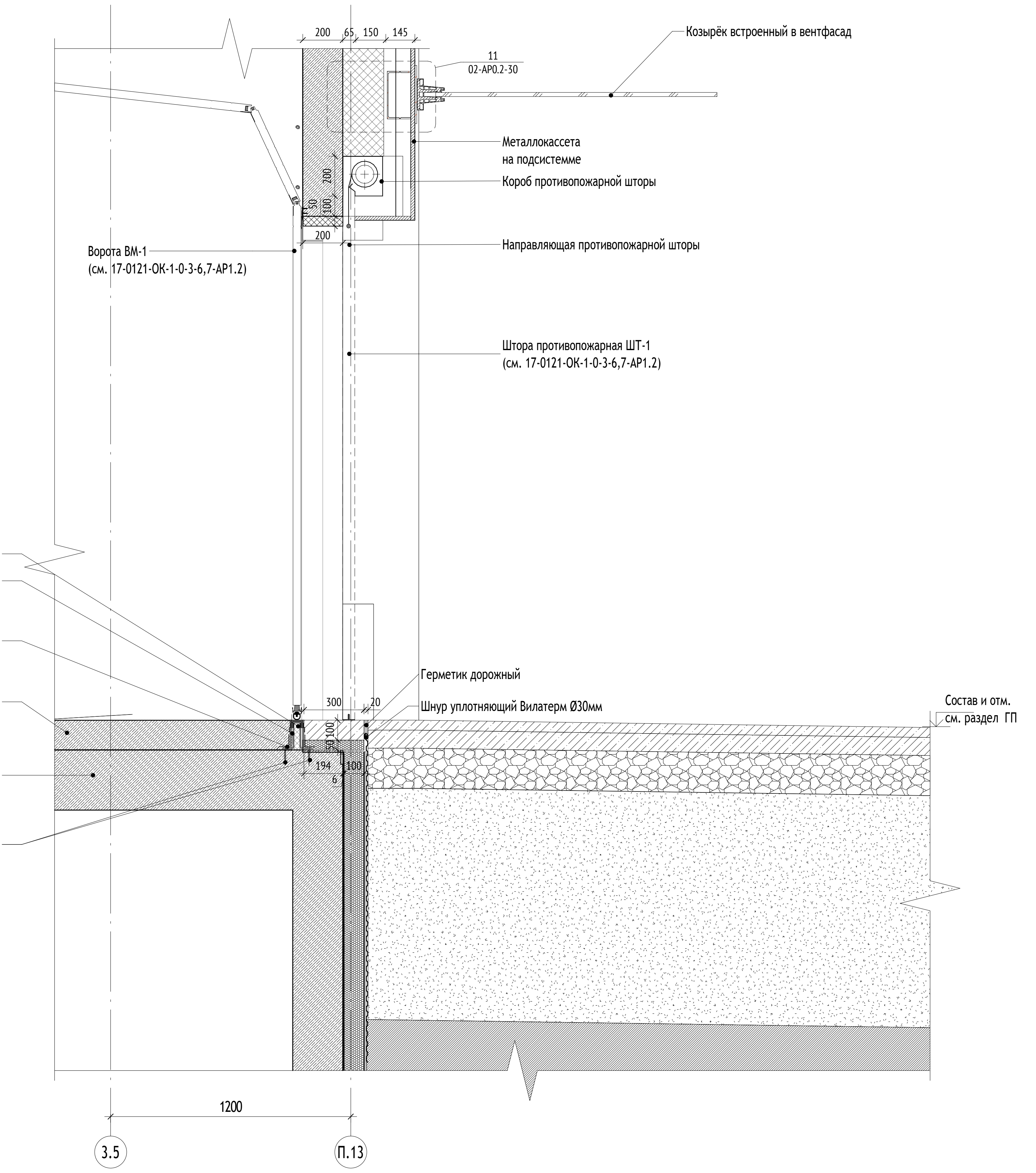
200
65
150
145
11
02-АР0.2-30
Козырёк встроенный в вентфасад
Металлокассета
на подсистеме
Короб противопожарной шторы
Направляющая противопожарной шторы
Ворота ВМ-1
(см. 17-0121-ОК-1-0-3-6,7-АР1.2)
Штора противопожарная ШТ-1
(см. 17-0121-ОК-1-0-3-6,7-АР1.2)
Минеральная вата
Водонепроницаемый шовный
профиль из нержавеющей стали
для промышленных полов
Дополнительный слой
гидроизоляции наплавить на
шовный профиль
Конструкция пола
въездной рампы
Монолитная ж.б. плита
основания (см. КР)
Дюбель гвоздь
Герметик дорожный
Шнур уплотняющий Вилатерм Ø30мм
Состав и отм.
см. раздел ГП
300
20
50
100
194
6
1200
3.5
П.13

9
АР0.2-30

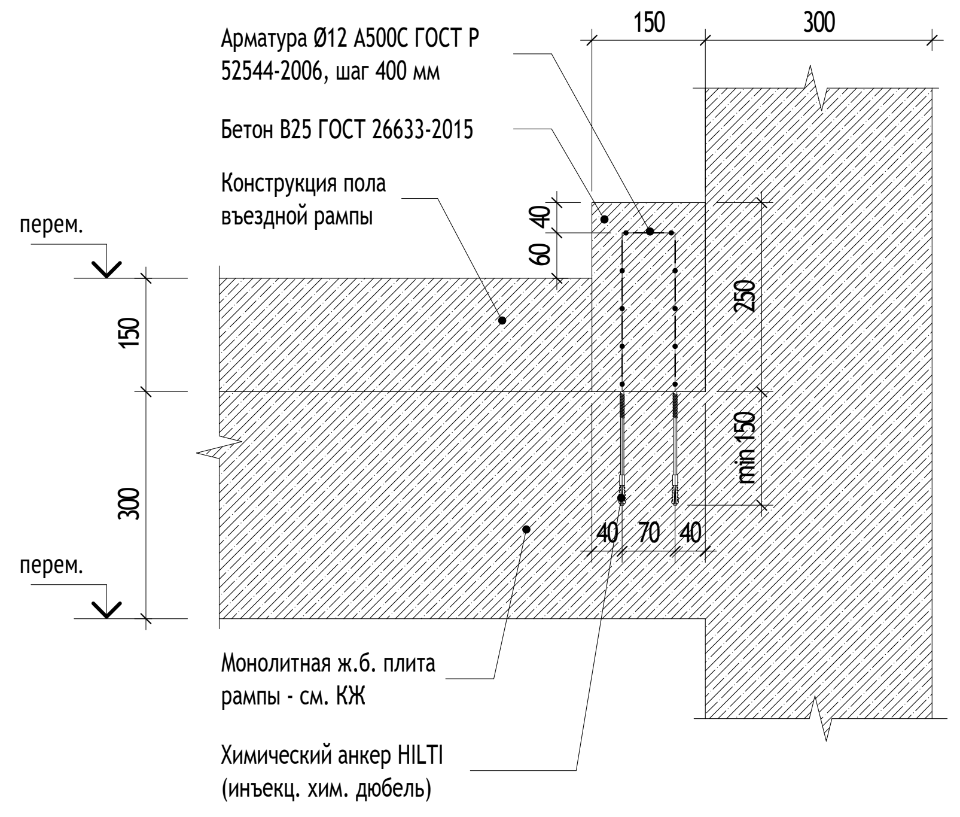
Арматура Ø12 А500С ГОСТ Р
52544-2006, шаг 400 мм
Бетон В25 ГОСТ 26633-2015
Конструкция пола
въездной рампы
Монолитная ж.б. плита
рампы - см. КЖ
Химический анкер HILTI
(инъекц. хим. дюбель)
перем.
150
300
40
60
250
min 150
40
70

11
АР0.2-30

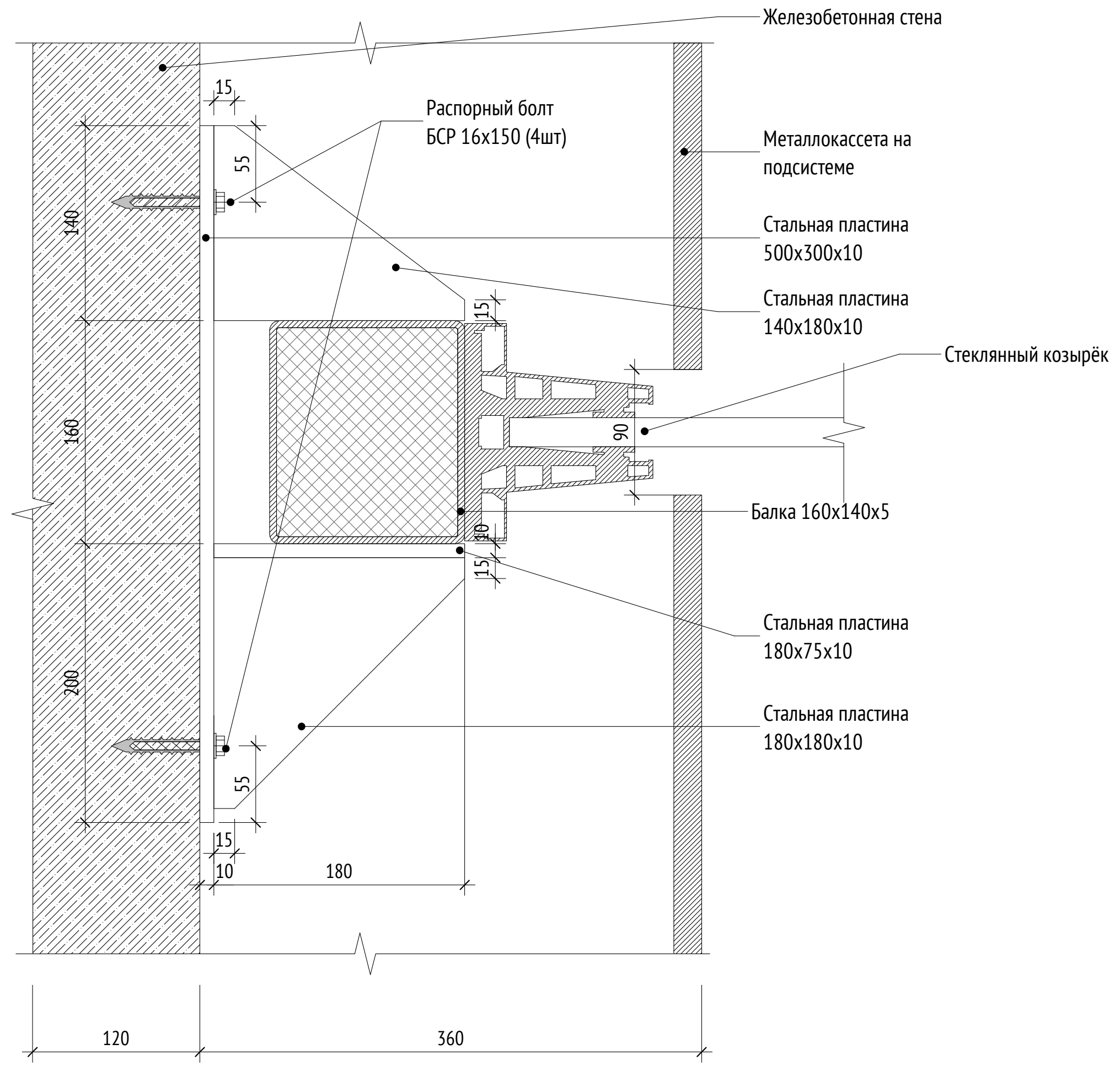
Железобетонная стена
Распорный болт
БСР 16х150 (4шт)
Металлокассета на
подсистеме
Стальная пластина
500х300х10
Стальная пластина
140х180х10
Стеклянный козырёк
Балка 160х140х5
Стальная пластина
180х75х10
Стальная пластина
180х180х10
15
55
140
160
200
90
10
180
120
360

10
АР0.2-30

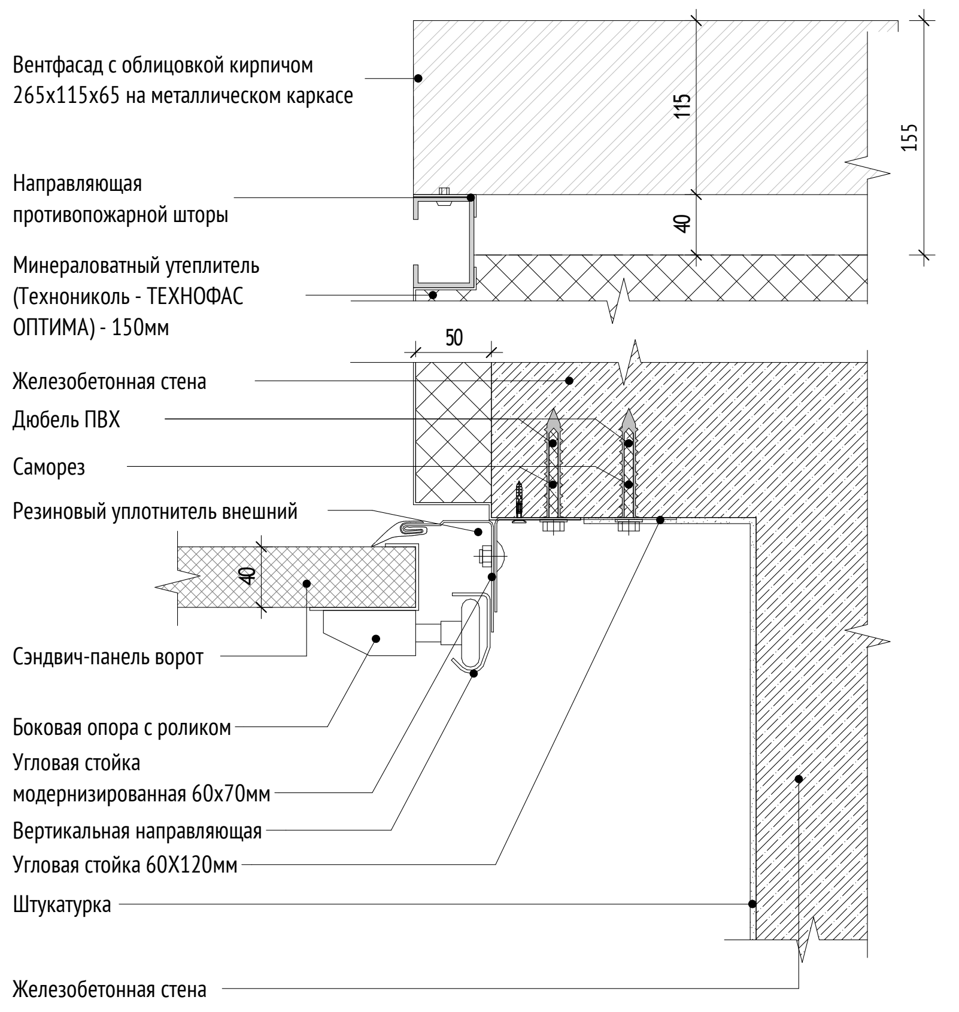
Вентфасад с облицовкой кирпичом
265х115х65 на металлическом каркасе
Направляющая
противопожарной шторы
Минераловатный утеплитель
(Технониколь - ТЕХНОФАС
ОПТИМА) - 150мм
Железобетонная стена
Дюбель ПВХ
Саморез
Резиновый уплотнитель внешний
Сэндвич-панель ворот
Боковая опора с роликом
Угловая стойка
модернизированная 60х70мм
Вертикальная направляющая
Угловая стойка 60Х120мм
Штукатурка
Железобетонная стена
115
40
155
50

УСЛОВНЫЕ ОБОЗНАЧЕНИЯ:

9 – Обозначение узла
4 – Номер альбома (листа), на котором обозначен узел
Ур. ч.п. - Уровень чистого пола
1% - Обозначение уклона
ТИП К-1 - Флажок с указанием типа кровли/стены

МАТЕРИАЛЫ:

▨ - Стены из монолитного железобетона
▨ - Кирпич полнотелый
░ - Цементно-песчаный раствор
▩ - Утеплитель минераловатный
▦ - Утеплитель экструдированный пенополистирол

СХЕМА ОБЪЕКТА:

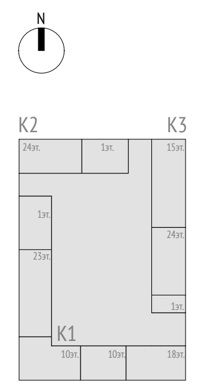
N
К2
К3
К1
24эт.
1эт.
15эт.
1эт.
23эт.
24эт.
1эт.
10эт.
10эт.
18эт.

ПРИМЕЧАНИЯ:

1. Применяемые фирма производителя и материалы могут быть заменены на аналогичные по согласованию с архитектором.
2. Узлы см. совместно с разделами 17-0121-ОК-1-0-1..3-0-АР0.1, 17-0121-ОК-1-0-1..3-0-АР0.2, 17-0121-ОК-1-0-3-6,7-АР1.2.
3. Состав основных ограждающих конструкций см. лист 21 данного раздела.
4. Отметку уровня земли см. марку ГП.

Согласовано
Согласовано
Взам. инв. №
Подп. и дата
Инв. № подл.

0,000=146.85

17-0121-ОК-1-0-1..3-0-АР0.2

Жилой дом с приспособлением подземной автостоянки под защитное сооружение гражданской обороны - «укрытие» (ЗСГО) с инженерными сетями и благоустройством территории по адресу: Москва, внутригородское муниципальное образование Измайлово, бульвар Сиреневый, земельный участок 4/4 (Сиреневый б-р, вл.4, з/у 4) (Восточный административный округ)

Изм.	Кол.уч	Лист	№док.	Подпись	Дата
Разработал		Фитингофф-Шель			28.08.25
Проверил		Волков			28.08.25
ГАП		Волков			28.08.25
Гл. арх. бюро		Струговец			28.08.25
Н. контр.		Куликова			28.08.25
ГИП		Першин			28.08.25

Подземная часть

Стадия	Лист	Листов
Р	30	

Узлы 9-11. Фрагмент сечения рампы в уровне 1 этажа. Въезд в рампу

ООО "Проектное бюро АПЕКС"

Формат А1

Стремянка металлическая (1 : 25)

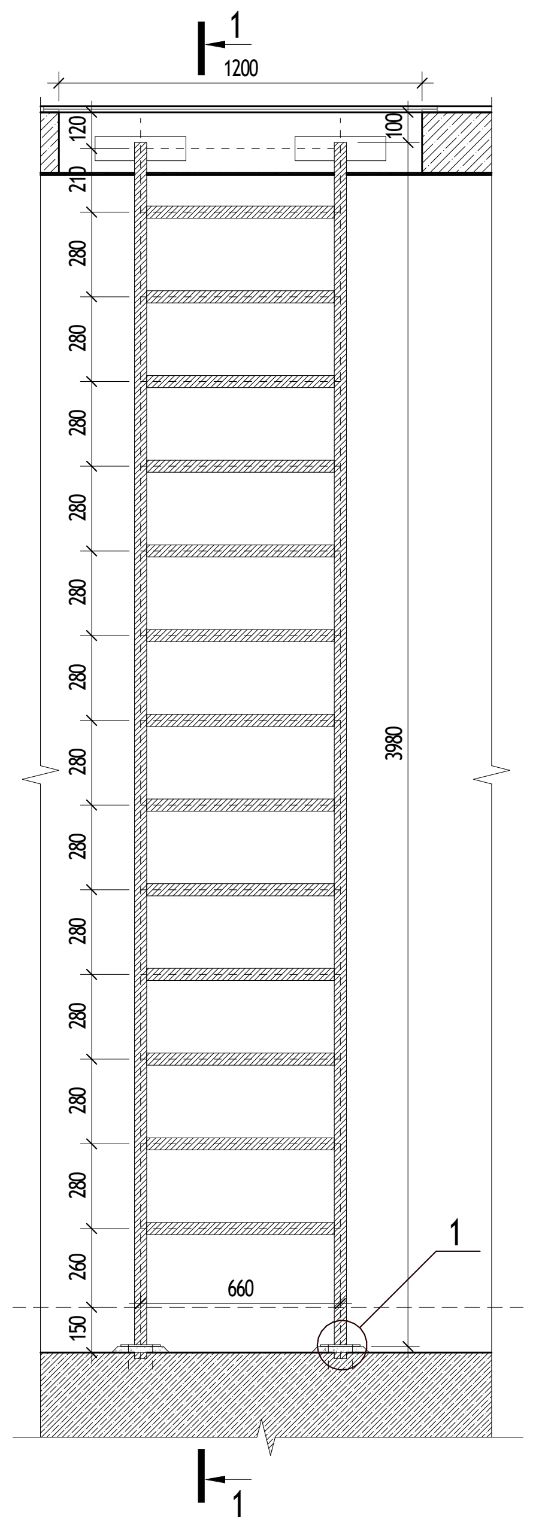
1
1
1200
120
100
280
3980
660
150
1
1

1-1 (1 : 25)

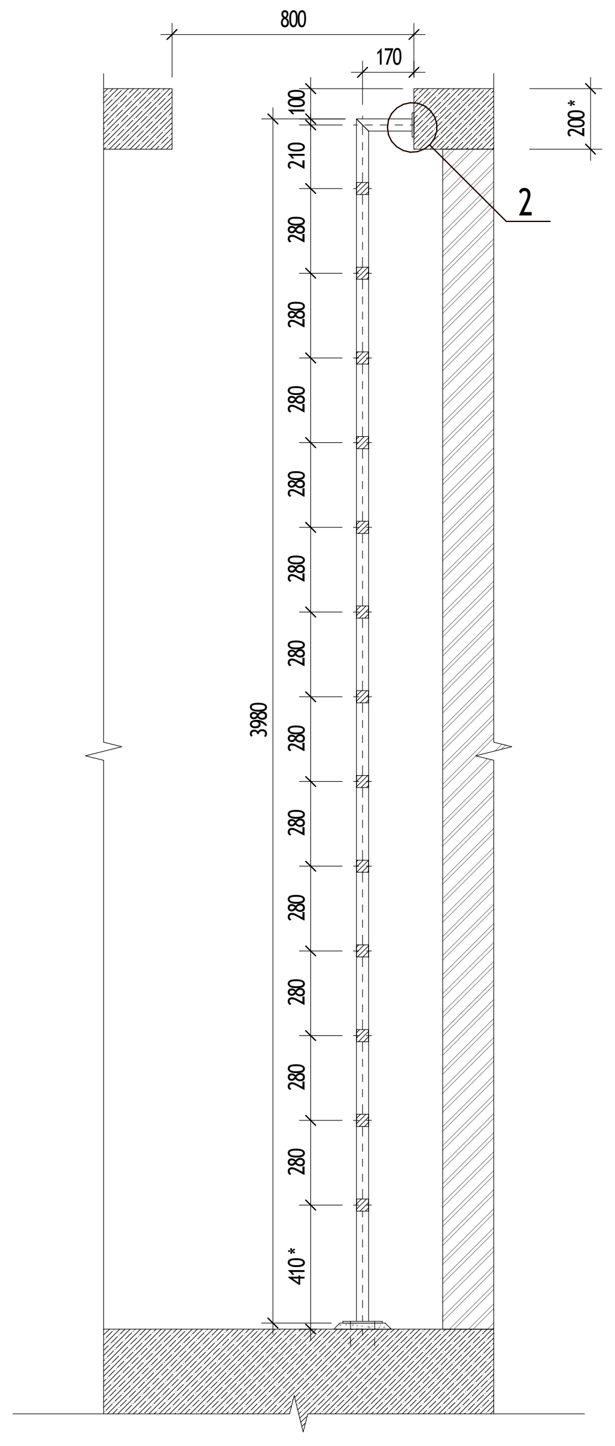
800
170
300
210
280
3980
410*
200*
2

Стремянка ЛМ-2 (1 : 10)

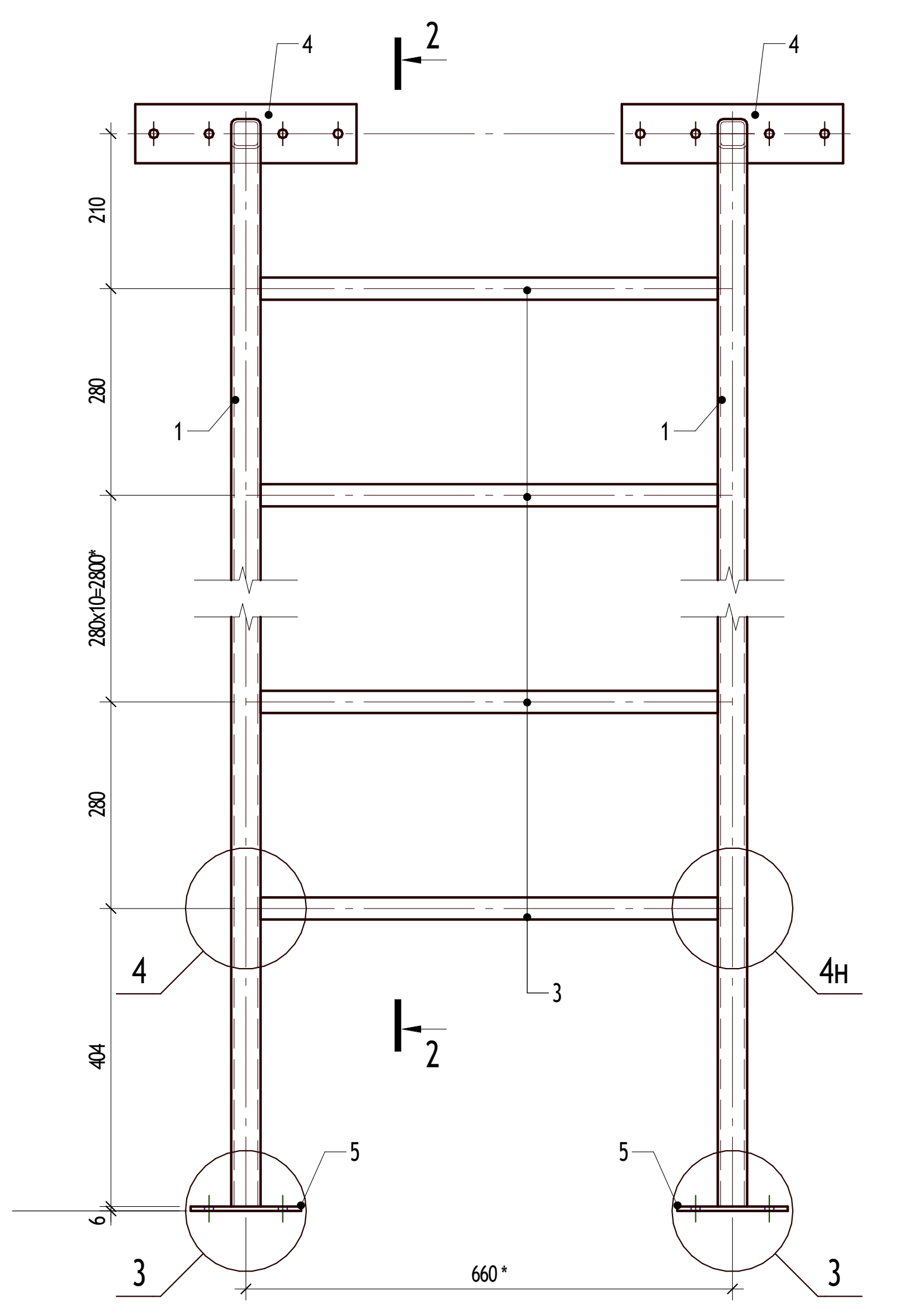
2
4
4
210
280
280x10=2800*
280
404*
1
1
3
4
4н
2
5
5
3
3
660*
6

2 - 2

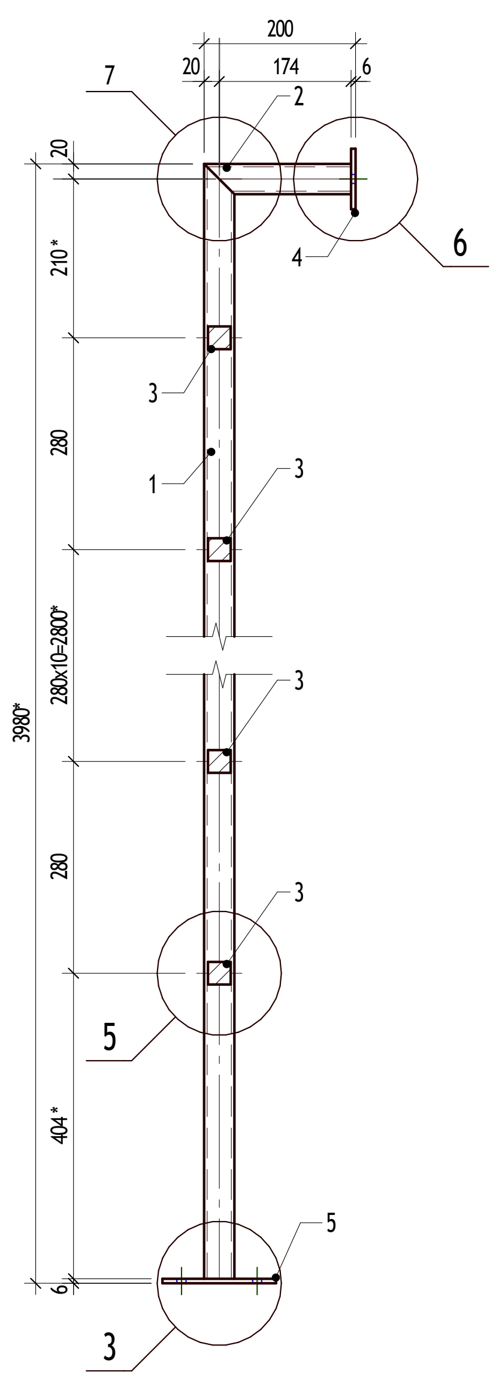
200
20
174
6
7
2
20
210*
280
280x10=2800*
280
404*
3980*
4
6
3
1
3
3
3
5
5
3

1

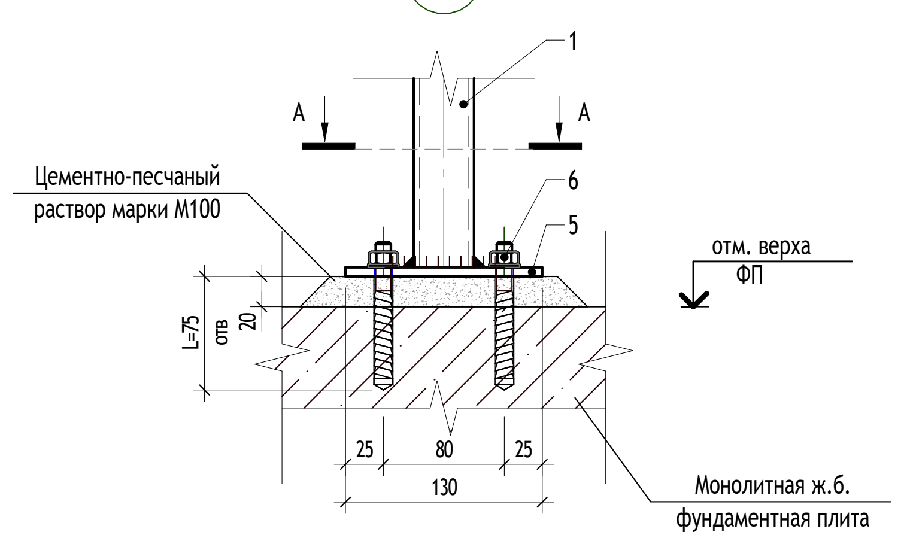
1
А
А
Цементно-песчаный раствор марки М100
6
5
отм. верха ФП
L=75 отв
20
25
80
25
130
Монолитная ж.б. фундаментная плита

2

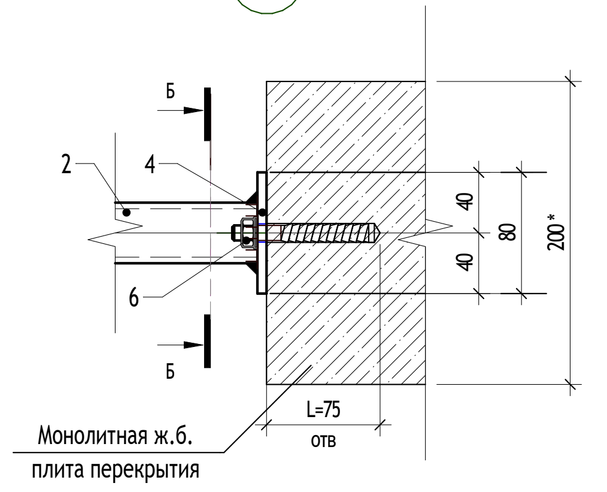
Б
2
4
6
Б
40
80
40
200*
L=75 отв
Монолитная ж.б. плита перекрытия

Поз. 1, 2

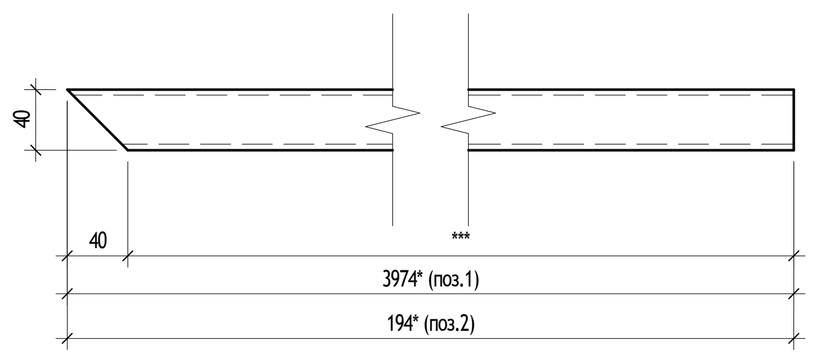
40
40
3974* (поз.1)
194* (поз.2)

А - А

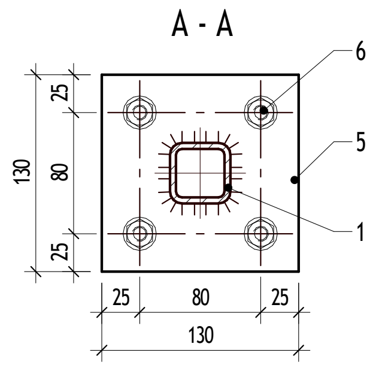
6
5
1
25
80
25
130
25
80
25
130

Б - Б

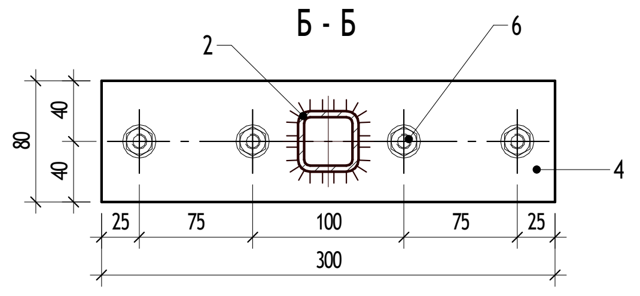
2
6
4
40
80
40
25
75
100
75
25
300

3

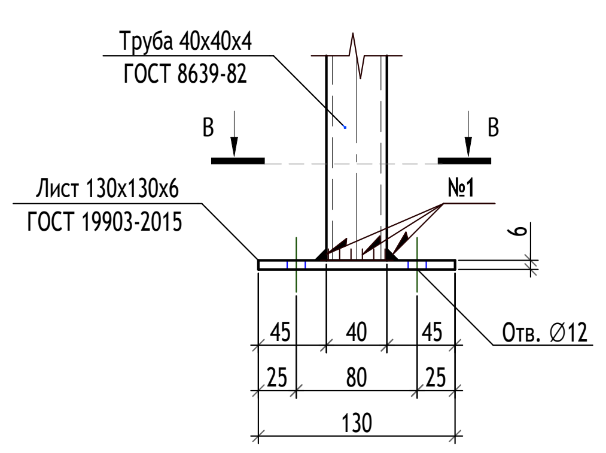
Труба 40х40х4 ГОСТ 8639-82
В
В
Лист 130х130х6 ГОСТ 19903-2015
№1
6
45
40
45
Отв. Ø12
25
80
25
130

4

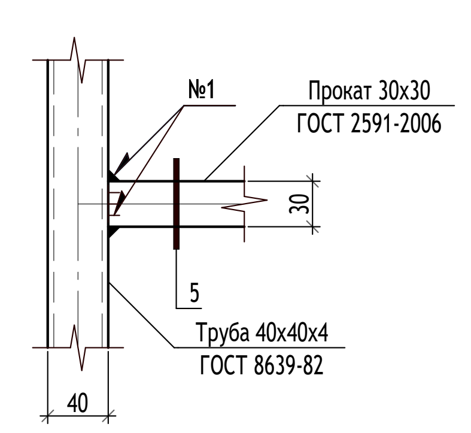
№1
Прокат 30х30 ГОСТ 2591-2006
30
5
Труба 40х40х4 ГОСТ 8639-82
40

5

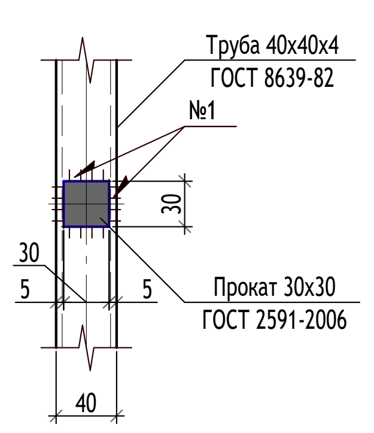
Труба 40х40х4 ГОСТ 8639-82
№1
30
30
5
5
Прокат 30х30 ГОСТ 2591-2006
40

6

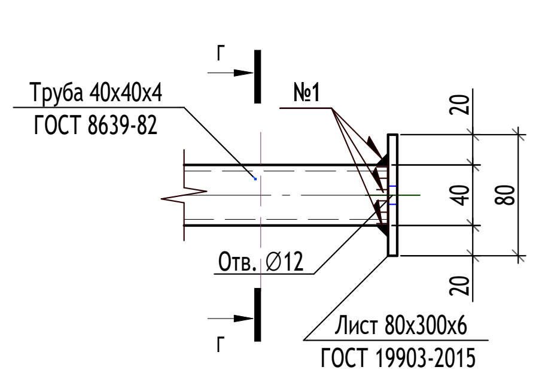
Г
Труба 40х40х4 ГОСТ 8639-82
№1
20
40
80
20
Отв. Ø12
Г
Лист 80х300х6 ГОСТ 19903-2015

7

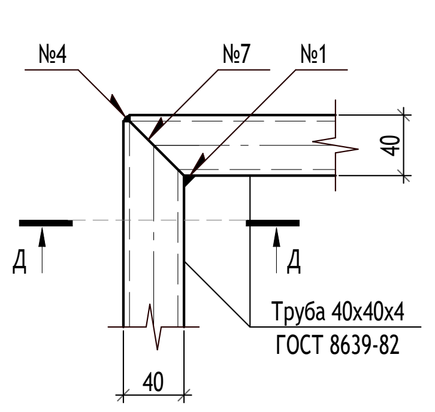
№4
№7
№1
40
Д
Д
Труба 40х40х4 ГОСТ 8639-82
40

В - В

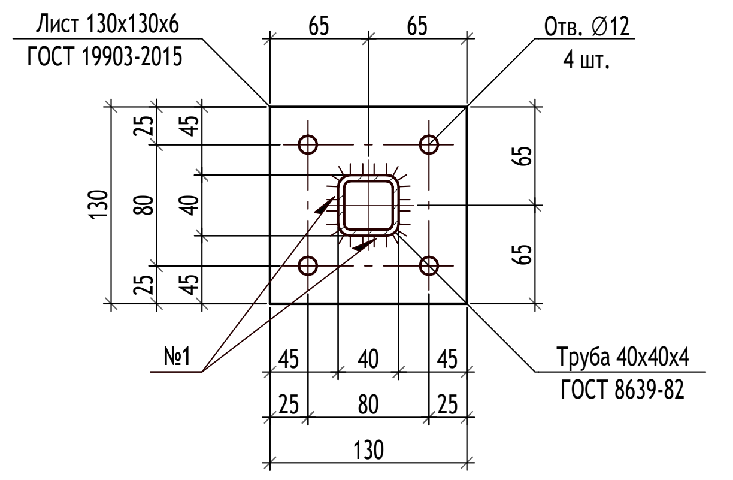
Лист 130х130х6 ГОСТ 19903-2015
65
65
Отв. Ø12 4 шт.
130
25
80
25
45
40
45
65
65
№1
45
40
45
25
80
25
130
Труба 40х40х4 ГОСТ 8639-82

Г - Г

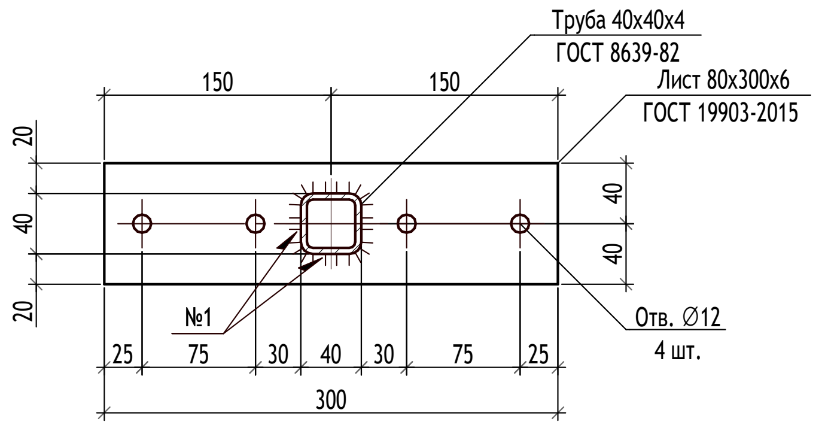
Труба 40х40х4 ГОСТ 8639-82
150
150
Лист 80х300х6 ГОСТ 19903-2015
20
40
20
40
40
№1
Отв. Ø12 4 шт.
25
75
30
40
30
75
25
300

Д - Д

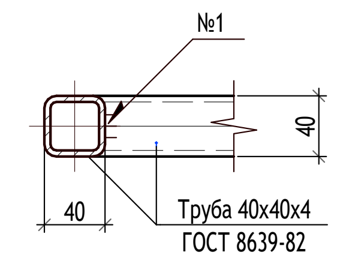
№1
40
40
Труба 40х40х4 ГОСТ 8639-82

Ведомость металлических стремянок

Марка	Наименование	Кол-во	Комментарии
ЛМ-2	Стремянка металлическая Н=4000	1	
ЛМ-2.1	Стремянка металлическая Н=4100	1	
ЛМ-2.2	Стремянка металлическая Н=4300	1	
ЛМ-2.3	Стремянка металлическая Н=4400	1	
ЛМ-2.4	Стремянка металлическая Н=4500	1	
ЛМ-2.5	Стремянка металлическая Н=4650	1	
ЛМ-2.6	Стремянка металлическая Н=5000	6	

12
АР0.2-3

Устройство люка в полу М1:10

Сечение А-А по люку

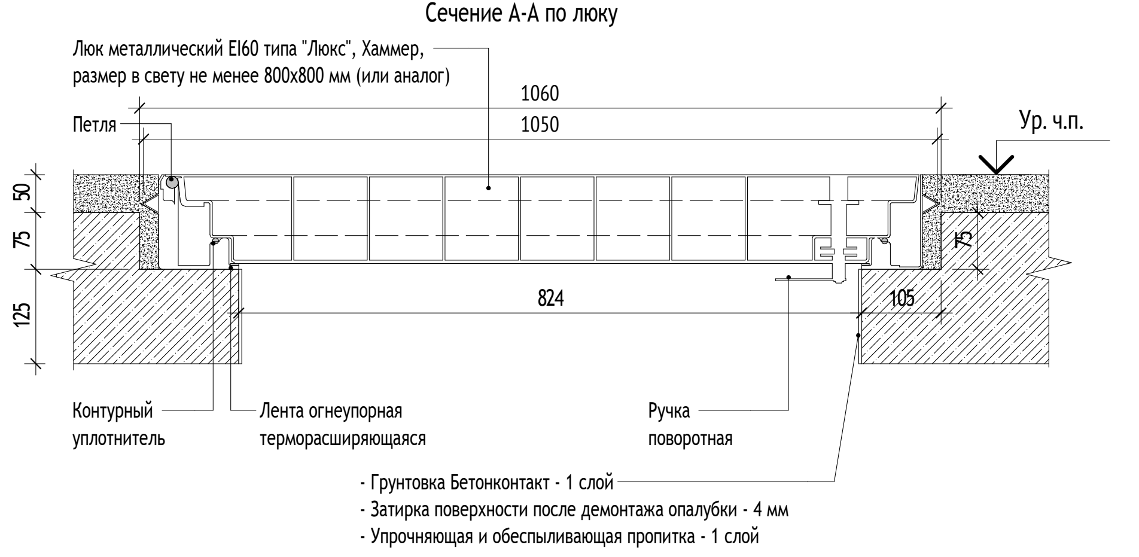
Люк металлический EI60 типа "Люкс", Хаммер, размер в свету не менее 800х800 мм (или аналог)
1060
1050
Петля
Ур. ч.п.
50
75
125
75
824
105
Контурный уплотнитель
Лента огнеупорная терморасширяющаяся
Ручка поворотная

- Грунтовка Бетонконтакт - 1 слой
- Затирка поверхности после демонтажа опалубки - 4 мм
- Упрочняющая и обеспыливающая пропитка - 1 слой

Сечение Б-Б по люку

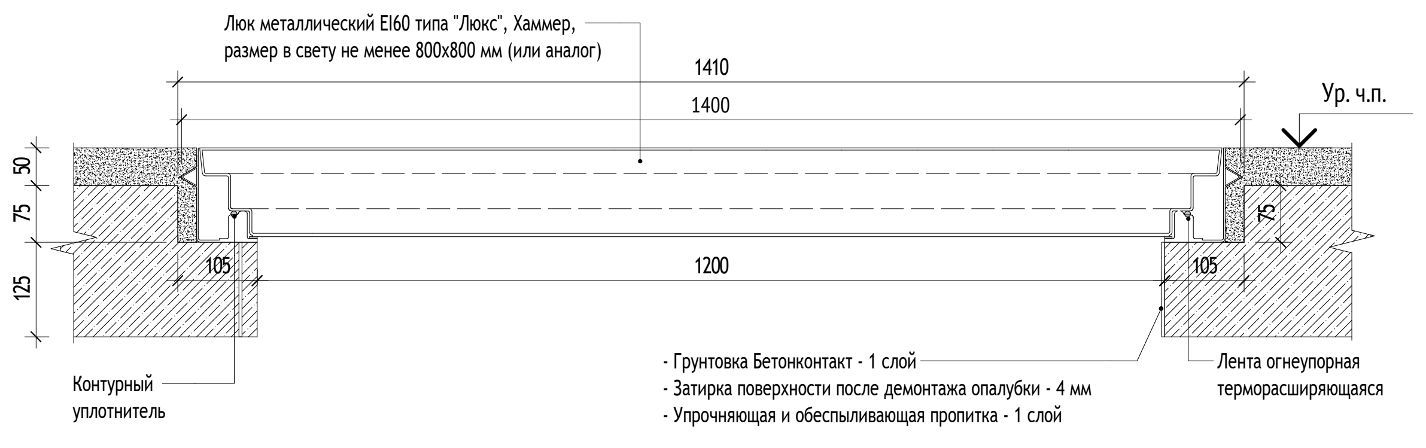
Люк металлический EI60 типа "Люкс", Хаммер, размер в свету не менее 800х800 мм (или аналог)
1410
1400
Ур. ч.п.
50
75
125
75
105
1200
105
Контурный уплотнитель
Лента огнеупорная терморасширяющаяся

- Грунтовка Бетонконтакт - 1 слой
- Затирка поверхности после демонтажа опалубки - 4 мм
- Упрочняющая и обеспыливающая пропитка - 1 слой

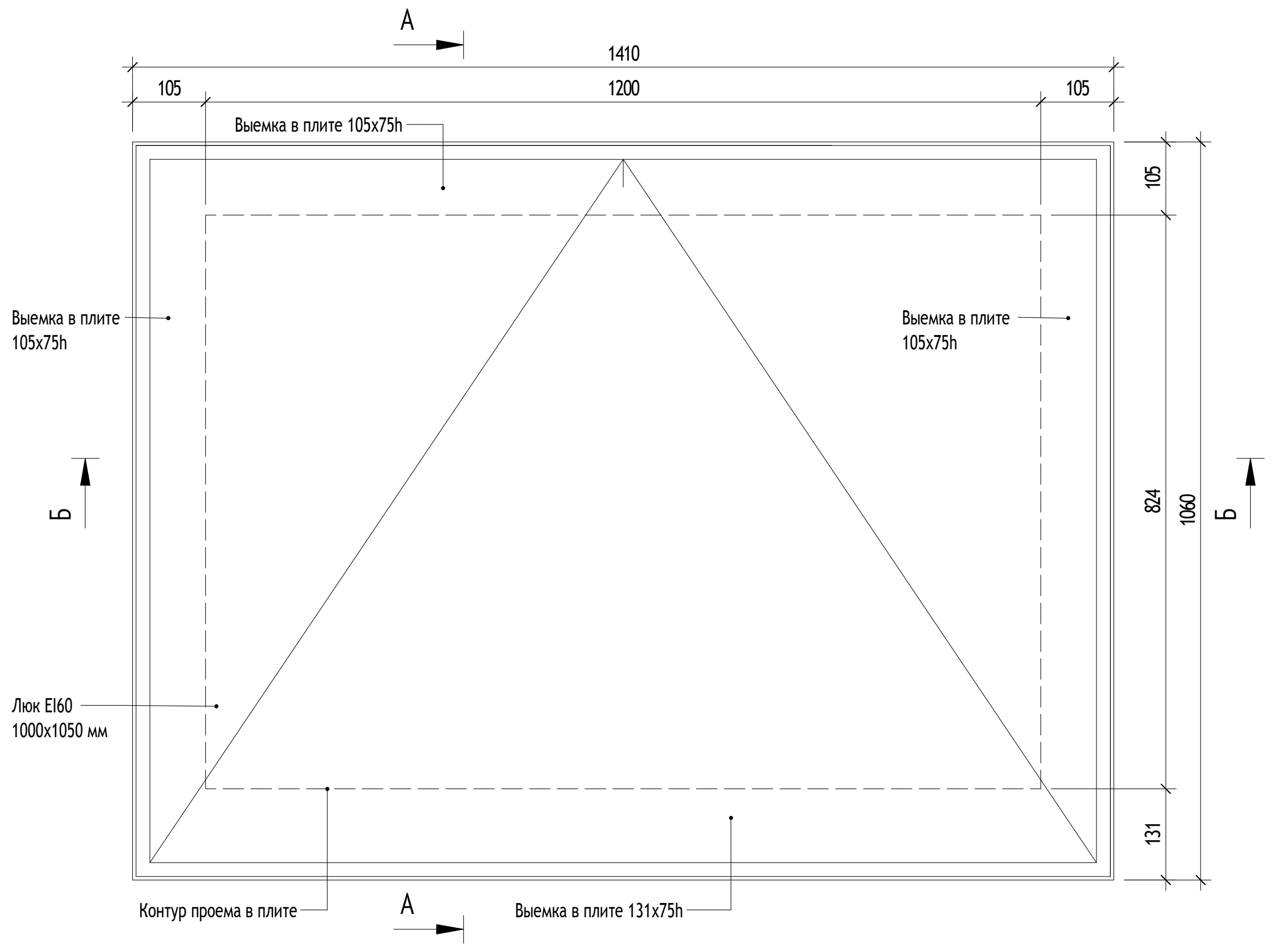
А
1410
105
1200
105
Выемка в плите 105х75h
Выемка в плите 105х75h
Выемка в плите 105х75h
Б
Б
105
824
1060
131
Люк EI60 1000х1050 мм
Контур проема в плите
А
Выемка в плите 131х75h

Спецификация элементов. Стремянка металлическая (ЛМ-2)

Поз.	Обозначение	Наименование	Кол-во	Масса ед., кг.	Примечание
		Стремянка металлическая ЛМ-2			
1	ГОСТ 8639-82	Труба 40х40х4 L=3974 мм	2 шт.	17,13	
2	ГОСТ 8639-82	Труба 40х40х4 L=194 мм	2 шт.	0,84	
3	ГОСТ 2591-2006	Прокат 30х30 L=620 мм	13 шт.	4,38	
4	ГОСТ 19903-2015	Лист 6х80х300	2 шт.	1,26	
5	ГОСТ 19903-2015	Лист 6х130х130	2 шт.	1,41	
6	ГОСТ 28778-90	Болты БСР 10х100	6 шт.		
		Стремянка металлическая ЛМ-2.1			
1	ГОСТ 8639-82	Труба 40х40х4 L=4074 мм	2 шт.	17,56	
2	ГОСТ 8639-82	Труба 40х40х4 L=194 мм	2 шт.	0,84	
3	ГОСТ 2591-2006	Прокат 30х30 L=620 мм	14 шт.	4,38	
4	ГОСТ 19903-2015	Лист 6х80х300	2 шт.	1,26	
5	ГОСТ 19903-2015	Лист 6х130х130	2 шт.	1,41	
6	ГОСТ 28778-90	Болты БСР 10х100	6 шт.		
		Стремянка металлическая ЛМ-2.2			
1	ГОСТ 8639-82	Труба 40х40х4 L=4274 мм	2 шт.	18,42	
2	ГОСТ 8639-82	Труба 40х40х4 L=194 мм	2 шт.	0,84	
3	ГОСТ 2591-2006	Прокат 30х30 L=620 мм	14 шт.	4,38	
4	ГОСТ 19903-2015	Лист 6х80х300	2 шт.	1,26	
5	ГОСТ 19903-2015	Лист 6х130х130	2 шт.	1,41	
6	ГОСТ 28778-90	Болты БСР 10х100	6 шт.		
		Стремянка металлическая ЛМ-2.3			
1	ГОСТ 8639-82	Труба 40х40х4 L=4374 мм	2 шт.	18,85	
2	ГОСТ 8639-82	Труба 40х40х4 L=194 мм	2 шт.	0,84	
3	ГОСТ 2591-2006	Прокат 30х30 L=620 мм	15 шт.	4,38	
4	ГОСТ 19903-2015	Лист 6х80х300	2 шт.	1,26	
5	ГОСТ 19903-2015	Лист 6х130х130	2 шт.	1,41	
6	ГОСТ 28778-90	Болты БСР 10х100	6 шт.		
		Стремянка металлическая ЛМ-2.4			
1	ГОСТ 8639-82	Труба 40х40х4 L=4474 мм	2 шт.	19,28	
2	ГОСТ 8639-82	Труба 40х40х4 L=194 мм	2 шт.	0,84	
3	ГОСТ 2591-2006	Прокат 30х30 L=620 мм	15 шт.	4,38	
4	ГОСТ 19903-2015	Лист 6х80х300	2 шт.	1,26	
5	ГОСТ 19903-2015	Лист 6х130х130	2 шт.	1,41	
6	ГОСТ 28778-90	Болты БСР 10х100	6 шт.		
		Стремянка металлическая ЛМ-2.5			
1	ГОСТ 8639-82	Труба 40х40х4 L=4624 мм	2 шт.	19,93	
2	ГОСТ 8639-82	Труба 40х40х4 L=194 мм	2 шт.	0,84	
3	ГОСТ 2591-2006	Прокат 30х30 L=620 мм	15 шт.	4,38	
4	ГОСТ 19903-2015	Лист 6х80х300	2 шт.	1,26	
5	ГОСТ 19903-2015	Лист 6х130х130	2 шт.	1,41	
6	ГОСТ 28778-90	Болты БСР 10х100	6 шт.		
		Стремянка металлическая ЛМ-2.6			
1	ГОСТ 8639-82	Труба 40х40х4 L=4974 мм	2 шт.	21,44	
2	ГОСТ 8639-82	Труба 40х40х4 L=194 мм	2 шт.	0,84	
3	ГОСТ 2591-2006	Прокат 30х30 L=620 мм	17 шт.	4,38	
4	ГОСТ 19903-2015	Лист 6х80х300	2 шт.	1,26	
5	ГОСТ 19903-2015	Лист 6х130х130	2 шт.	1,41	
6	ГОСТ 28778-90	Болты БСР 10х100	6 шт.		

УСЛОВНЫЕ ОБОЗНАЧЕНИЯ:

9 / 4	Обозначение узла Номер альбома (листа), на котором обозначен узел
Ур. ч.п.	- Уровень чистого пола
1% →	- Обозначение уклона
ТИП К-1 ▬	- Флажок с указанием типа кровли/стены

МАТЕРИАЛЫ:

▨	- Стены из монолитного железобетона
▨	- Кирпич полнотелый
░	- Цементно-песчаный раствор
▩	- Утеплитель минераловатный
▦	- Утеплитель экструдированный пенополистирол

ПРИМЕЧАНИЯ:

1. Монтаж люка производить до монтажа чистовой отделки пола.
2. Монтаж люка производить по монтажной инструкции фирмы-производителя.
3. Для опирания люка предусмотреть выемку в монолитной плите по контуру проема 105х75h мм, со стороны расположения петлей 131х75h.
4. Крепление металлических конструкций к монолитным ж.б. конструкциям выполнять с помощью болтов самоанкерующихся распорных БСР 10х100 ГОСТ 28778-90 (А1) (глубина отверстия в бетоне 75 мм, диаметр отверстия в бетоне 15 мм).
5. Изготовление стальных конструкций выполнять в соответствии с СП 53-101-98 "Изготовление и контроль качества стальных строительных конструкций". Монтаж всех стальных конструкций вести в соответствии с СП 70.13330.2012 .
6. Электросварку элементов выполнять в соответствии с указаниями ГОСТ 5264-80*, электродом типа Э42 по ГОСТ 9467-75*.
7. Контроль сварных швов выполнять визуальным осмотром и измерением по ГОСТ 3242-79.
8. Для всех не оговоренных сварных швов катет сварного шва принять равным толщине более тонкого из свариваемых элементов.
9. Типы сварных соединений: -№1 ГОСТ 5264-80-Т1; -№4 ГОСТ 5264-80-У4; -№7 ГОСТ 5264-80-С2.
10. Все металлические конструкции и сварные швы обработать грунтом ГФ-021 по ГОСТ 25129-2020 за 2 раза под порошковую краску и окрасить порошковой краской по ГОСТ 9.410-88, цвет RAL 7016, или в соответствии с Альбомом Фасадных концепций. Окраску выполнять в заводских условиях. Защиту строительных конструкций от коррозии следует выполнять в соответствии с указаниями СП 28.13330.2017 и ГОСТ 9.401-2018.
11. " * "- размер завсит от конкретного типоразмера стремянки, см. ведомость стремянок и спецификацию элементов.

0,000=146.85

17-0121-ОК-1-0-1..3-0-АР0.2

Жилой дом с приспособлением подземной автостоянки под защитное сооружение гражданской обороны - «укрытие» (ЗСГО) с инженерными сетями и благоустройством территории по адресу: Москва, внутригородское муниципальное образование Измайлово, бульвар Сиреневый, земельный участок 4/4 (Сиреневый б-р, вл.4, з/у 4) (Восточный административный округ)

Изм.	Кол.уч	Лист	№док.	Подпись	Дата
Разработал		Фитингофф-Шель			28.08.25
Проверил		Волков			28.08.25
ГАП		Волков			28.08.25
Гл. арх. бюро		Струговец			28.08.25
Н. контр.		Куликова			28.08.25
ГИП		Першин			28.08.25

Подземная часть

Стадия	Лист	Листов
Р	31	

Узел 12. Узел по устройству люка в полу. Устройство металлической стремянки

ООО "Проектное бюро АПЕКС"

Формат А1

Согласовано
Согласовано
Взам. инв. №
Подп. и дата
Инв. № подл.